Vrijstaande pakketdoos KANT Edition ST-Q - Design Elegance 3 - DB 703 ijzererts glimmer | DB 703 ijzerglimmer fijnstructuur mat



Product number 303-PK-E3-DB703VA-STQ

Product description

Vrijstaande pakketdoos KANT Edition ST-Q - Design Elegance 3 - RAL 7016 antracietgrijs

De vrijstaande KANT Edition pakketbox is een innovatieve oplossing die **elegant design** en functioneel gemak combineert. Met zijn minimalistische ontwerp, dat is voorzien van een onzichtbaar slot en stijlvolle labelopties, past hij naadloos in moderne woonomgevingen. Je kunt vertrouwen op **duurzame kwaliteit** dankzij onze uitstekende materiaalkeuze en nauwkeurige afwerking.

Door de ruime opening kunnen pakketten tot 360 x 250 x 130 mm worden verstuurd, wat betekent dat pakketten tot pakketformaat M ook veilig en probleemloos kunnen worden verstuurd. Een bijzonder hoogtepunt is de beschermende flap, die niet alleen de opening maar ook het slot elegant afdekt en tegen vocht beschermt. Dankzij de geïntegreerde vergrendelingstechnologie kunnen pakketten alleen aan de onderkant van het met een slot beveiligde compartiment worden verwijderd, waardoor diefstal van bovenaf wordt voorkomen. Een pakketbox voor het eenvoudig ontvangen van pakketten, pakketontvangst onafhankelijk van de bezorger! Elke pakketbezorger (bijv. DHL, DPD, TNT, GLS, Hermes, enz.) kan deze pakketbox gebruiken. Dankzij de luchtsluis technologie en een inhoud van 85 liter is het mogelijk om meerdere pakketten te ontvangen. Voor de dagelijkse post raden we de KANT brievenbus in een bijpassend design aan.

Zelf monteren is eenvoudig dankzij het uitgekiende ontwerp.

Briefkasten Manufaktur Lippe GmbH
Werler Straße 60
32105 Bad Salzuflen

www.briefkasten-manufaktur.de
info@briefkasten-manufaktur.de
Tel.: +49 5222 807110

Geschäftsführer Oliver Woineck
Ust.ID.Nr. DE303690847
Handelsregister Amtsgericht Lemgo, HRB 8618

- Hoogwaardige pakketbox van gegalvaniseerd staal, gepoedercoat in DB 703 ijzererts fijnstructuur mat.
- Elegance 3 design: 2x roestvrij stalen voorpaneel, 240 grit gepolijst.
- Volume pakketruimte: ca. 85 liter, max. Afmetingen pakket: 360 x 250 x 130 mm (WHT), overeenkomstig pakketgrootte M.
- Grote inwerpklep met airlock-technologie voor het laden van meerdere pakketten.
- Inwerpklep met demping voor geruisloos sluiten.
- De deur kan van boven naar beneden worden geopend.
- Inclusief 2 sleutels met sleutelnummer.
- Optionele naambelettering ca. 8-25 mm hoog.
- Optioneel huisnummer opschrift ca. 100-120 mm hoog.
- De staanders B 40 mm x D 80 mm zijn gemaakt van 2 mm roestvrij staal V2A 1.4301, korrel 240 gepolijst voor plaatsing in beton of schroefmontage.

Belangrijke informatie:

Voor een optimale bescherming tegen water van uw pakketten moet de pakketbox of het pakketboxsysteem indien mogelijk onder een afdak worden geplaatst.

Het pakket is alleen beschermd tegen water als het volledig in de doos is geplaatst en de klep is gesloten. Pakketten die niet volledig zijn geplaatst, zorgen ervoor dat vocht en vuil de pakketdoos kunnen binnendringen. Het binnendringen van water is geen reden voor een klacht.

Product properties

Basismateriaal	Staal, gegalvaniseerd, Roestvrij staal V2A 1.4301
Serie	KANT
Functies	Krantenrek, Pakketcompartiment
Aantal dozen	met 1 pakketdoos, met 1 brievenbus
Oppervlak/kleur	DB 703 ijzerglimmerts, Grond
Type montage	Vrijstaand
Huisnummer	Huisnummer als lasergravure
Naametikettering	Naam labelen als lasergravure
Item terugtrekken	Voorkant
Enkele doos per volume	Jumbo > 30 liter

Briefkasten Manufaktur Lippe GmbH
Werler Straße 60
32105 Bad Salzuflen

www.briefkasten-manufaktur.de
info@briefkasten-manufaktur.de
Tel.: +49 5222 807110

Geschäftsführer Oliver Woineck
Ust.ID.Nr. DE303690847
Handelsregister Amtsgericht Lemgo, HRB 8618

Dimensions

Hoogte van individuele doos in mm	580,0
Breedte van enkele doos in mm	440,0
Volume in liter	85
Totale hoogte in mm	1200,0 | 1500,0
Totale breedte in mm	555,0
Diepte in mm	350,0
Gewicht in kg	18
Leveringstoestand	Geleverd in blokken, verdeeld in standelementen/pakketdoos

Dimension drawing

Briefkasten Manufaktur Lippe GmbH
Werler Straße 60
32105 Bad Salzuflen

www.briefkasten-manufaktur.de
info@briefkasten-manufaktur.de
Tel.: +49 5222 807110

Geschäftsführer Oliver Woineck
Ust.ID.Nr. DE303690847
Handelsregister Amtsgericht Lemgo, HRB 8618

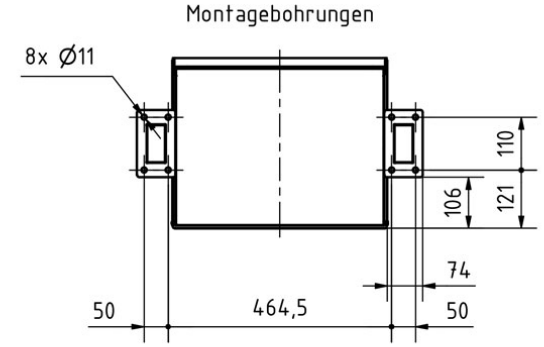

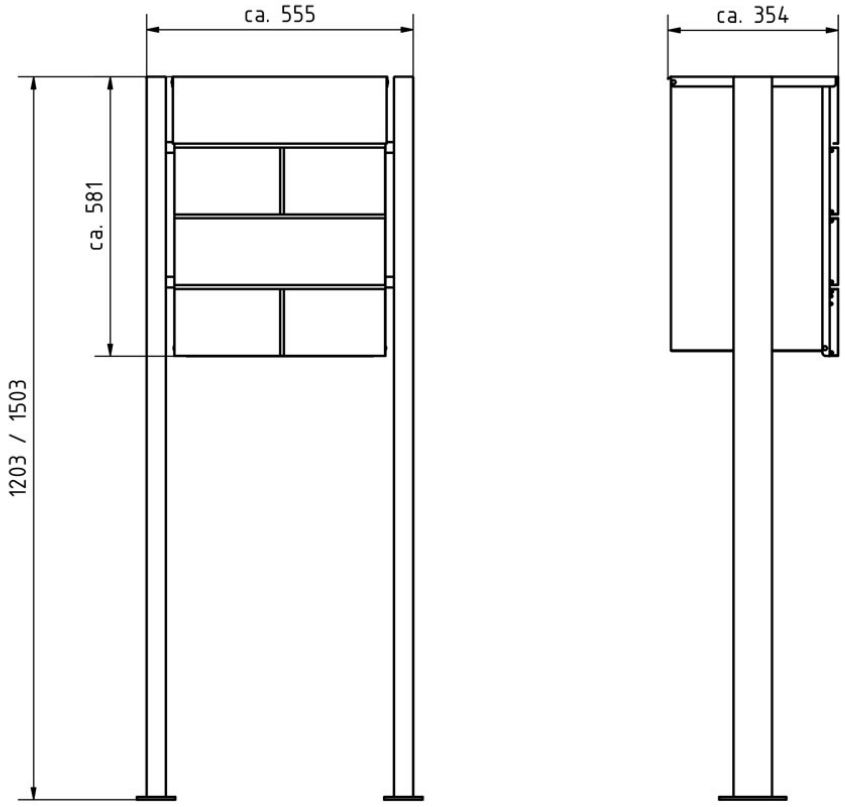

Briefkasten Manufaktur Lippe GmbH
Werler Straße 60
32105 Bad Salzuflen

www.briefkasten-manufaktur.de
info@briefkasten-manufaktur.de
Tel.: +49 5222 807110

Geschäftsführer Oliver Woineck
Ust.ID.Nr. DE303690847
Handelsregister Amtsgericht Lemgo, HRB 8618

More images



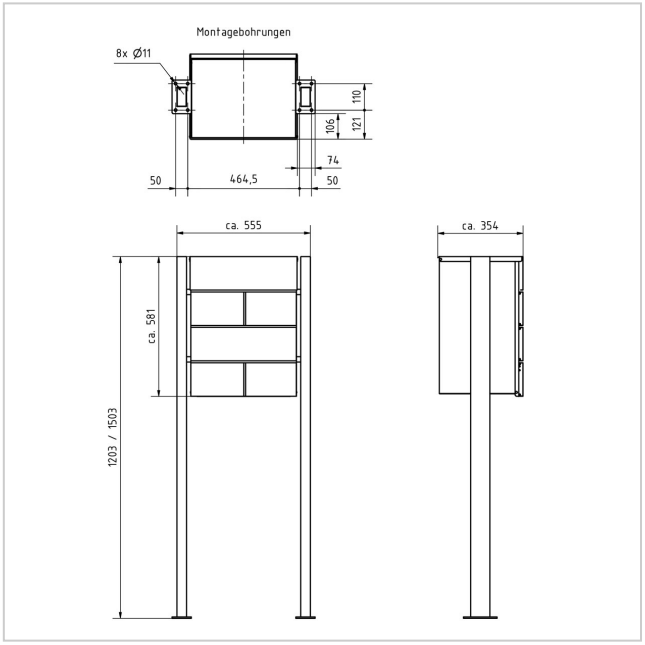





Briefkasten Manufaktur Lippe GmbH
Werler Straße 60
32105 Bad Salzuflen

www.briefkasten-manufaktur.de
info@briefkasten-manufaktur.de
Tel.: +49 5222 807110

Geschäftsführer Oliver Woineck
Ust.ID.Nr. DE303690847
Handelsregister Amtsgericht Lemgo, HRB 8618





Briefkasten Manufaktur Lippe GmbH
Werler Straße 60
32105 Bad Salzuflen

www.briefkasten-manufaktur.de
info@briefkasten-manufaktur.de
Tel.: +49 5222 807110

Geschäftsführer Oliver Woineck
Ust.ID.Nr. DE303690847
Handelsregister Amtsgericht Lemgo, HRB 8618