2er 1x2 roestvrij stalen opbouwbrievenbus BASIC Plus 382XA AP - roestvrij staal V2A gepolijst | 150 mm diep | met 2 brievenbussen (2x1) | Roestvrij staal, geborsteld



Product number 382XA-VA-2W-150

Product description

2-delige 1x2 RVS-opbouwbrievenbus Design BASIC Plus 382XA AP - roestvrij staal V2A geborsteld

Hoogwaardige opbouwbrievenbus voor 2 partijen, made in Germany door Briefkasten Manufaktur.

De complete opbouw brievenbussysteem bestaat uit roestvrij staal V2A, geborsteld. De zeer hoogwaardige afwerking en het doordachte concept maken dit brievenbussysteem tot onze topseller. Een regenaflooprand voor optimale waterbescherming, een doorlopende rubberlip voor geruisloze inworp, het stevige verwisselbare naamplaatje, een praktische posthoudbeugel en het zeer robuuste slot kenmerken dit opbouwbrievenbussysteem.

De brievenbussystemen uit de BASIC Plus-collectie onderscheiden zich door het consequent gebruik van roestvrij staal V2A. Het resultaat is een zeer hoge duurzaamheid en lange levensduur. De constructie is door onze eigen ingenieurs ontwikkeld met het oog op hoge flexibiliteit en modulariteit, eenvoudige montage van reserveonderdelen en een probleemloze zelfmontage. Voor alle BASIC Plus-systemen zijn reserveonderdelen direct beschikbaar.

Dankzij de constructiewijze is zelfmontage eenvoudig. Het brievenbussysteem is voorbereid voor een eenvoudige complete montage; er is hierbij geen uitgebreide wandmontage van afzonderlijke dozen noodzakelijk.

Briefkasten Manufaktur Lippe GmbH
Werler Straße 60
32105 Bad Salzuflen

www.briefkasten-manufaktur.de
info@briefkasten-manufaktur.de
Tel.: +49 5222 807110

Geschäftsführer Oliver Woineck
Ust.ID.Nr. DE303690847
Handelsregister Amtsgericht Lemgo, HRB 8618

- 2-delig opbouwbrievenbussysteem met brievenbussen van roestvrij staal V2A, geborsteld.
- Het systeem wordt vervaardigd door Briefkasten Manufaktur. Duitse kwaliteitsproductie "Made in Germany".
- De brievenbussen voldoen aan DIN/EN 13724. Inworpopening (3,5 cm x 32,5 cm) voor C4 liggend, hier passen ook grote brieven in zonder te vouwen.
- Inworpkleppen met geluidsdempende rubberpakking voor zeer geruisloze inworp van de post.
- De deuren zijn van links naar rechts te openen.
- Incl. 2 sleutels met sleutelnummers, verwisselbaar naamplaatje onder de inworpklep en posthoudbeugel per brievenbus.
- Grote capaciteit door optionele brievenbusdiepte +50 mm = ca. 17 l. Geschikt voor bedrijven en huishoudens met een zeer grote poststroom.
- Incl. zijkantbekleding + regendak van roestvrij staal V2A, geborsteld.
- Voor wandmontage incl. montagerail en bevestigingsmateriaal (schroeven + pluggen).

Belangrijke informatie:

De post is alleen bij volledige inworp en gesloten klep beschermd tegen vocht en vervuiling. Bij bepaalde extreme weersomstandigheden kan er toch water binnendringen (volgens DIN EN 13724 tot 1 ccm). Dit is geen reden voor reclamatie.

Product properties

Serie	BASIS
Naametikettering	Naamplaatje
Basismateriaal	Roestvrij staal V2A 1.4301
Aantal dozen	met 2 brievenbussen
Item terugtrekken	Voorkant
Oppervlak/kleur	Grond
Enkele doos per volume	Groot > 16 liter
Type montage	Opbouw

Dimensions

Hoogte van individuele doos in mm	330,0
Breedte van enkele doos in mm	355,0
Volume in liter	12,0 | 17,0
Hoogte van lettersleuf in mm	35,0
Breedte van lettersleuf in mm	325,0
Diepte in mm	100,0 | 150,0
Gewicht in kg	11

Briefkasten Manufaktur Lippe GmbH
Werler Straße 60
32105 Bad Salzuflen

www.briefkasten-manufaktur.de
info@briefkasten-manufaktur.de
Tel.: +49 5222 807110

Geschäftsführer Oliver Woineck
Ust.ID.Nr. DE303690847
Handelsregister Amtsgericht Lemgo, HRB 8618

More images

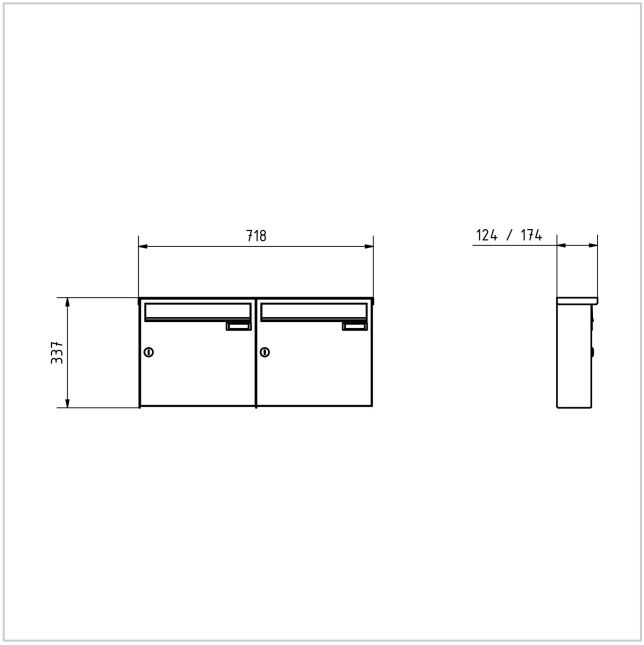







Briefkasten Manufaktur Lippe GmbH
Werler Straße 60
32105 Bad Salzuflen

www.briefkasten-manufaktur.de
info@briefkasten-manufaktur.de
Tel.: +49 5222 807110

Geschäftsführer Oliver Woineck
Ust.ID.Nr. DE303690847
Handelsregister Amtsgericht Lemgo, HRB 8618







Briefkasten Manufaktur Lippe GmbH
Werler Straße 60
32105 Bad Salzuflen

www.briefkasten-manufaktur.de
info@briefkasten-manufaktur.de
Tel.: +49 5222 807110

Geschäftsführer Oliver Woineck
Ust.ID.Nr. DE303690847
Handelsregister Amtsgericht Lemgo, HRB 8618