# 4-delige roestvast stalen inbouwbrievenbus BASIC Plus 382XU UP met beldoos aan de zijkant - RAL naar keuze | Rechts | 150 mm diep | ? Kleur naar keuze | met 4 brievenbussen



**Product number** 382XU-4-SPS-R-150

## Product description

### 4-voudige roestvrijstalen inbouwbrievenbusinstallatie BASIC Plus 382XU UP met belkast aan de zijkant - RAL naar keuze

Moderne inbouwbrievenbus voor 4 partijen - made in Germany by Briefkasten Manufaktur.

De brievenbus is volledig vervaardigd uit roestvrij staal V2A, poedergecoat in RAL-kleur. De zeer hoogwaardige afwerking en het doordachte concept maken deze inbouwbrievenbus tot onze topverkoper. Een afwateringsrand voor optimale bescherming tegen regen, een doorlopende rubberlip voor geruisloze inworp, het solide verwisselbare naambordje, een handige posthouder en het zeer robuuste slot kenmerken deze inbouwbrievenbus. Het inbouwraam van roestvrij staal V2A is voorzien van een schuimrubberafdichting en garandeert een zeer lange levensduur.

De brievenbussystemen uit de BASIC Plus-collectie kenmerken zich door het consequente gebruik van roestvrij staal V2A. Het resultaat is een zeer lange levensduur en duurzaamheid. De constructie is door onze eigen ingenieurs ontwikkeld met het oog op hoge flexibiliteit en modulariteit, eenvoudige montage van reserveonderdelen en probleemloze zelfmontage. Voor alle BASIC Plus-installaties zijn reserveonderdelen direct beschikbaar.

Briefkasten Manufaktur Lippe GmbH
Werler Straße 60
32105 Bad Salzuflen

www.briefkasten-manufaktur.de
info@briefkasten-manufaktur.de
Tel.: +49 5222 807110

Geschäftsführer Oliver Woineck
Ust.ID.Nr. DE303690847
Handelsregister Amtsgericht Lemgo, HRB 8618

- **4-voudige inbouwbrievenbusinstallatie volledig van roestvrij staal V2A 1.4301, poedergecoat in RAL-kleur**
- De installatie wordt vervaardigd door Briefkasten Manufaktur. Duitse kwaliteitsproductie "Made in Germany".
- De brievenbussen voldoen aan DIN/EN 13724. Inwerpopening (3,5 cm x 32,5 cm) voor C4 liggend; ook grote brieven passen hier zonder gevouwen te worden.
- Inwerpklep met geluiddempende rubberdichting voor zeer geruisloze inworp van de post.
- De deur is van links naar rechts te openen.
- Incl. 2 sleutels met sleutelnummer, verwisselbaar naambordje (type 2) onder de inwerpklep en posthouder.
- Grote capaciteit door optionele brievenbusdiepte +50 mm = ca. 17 l. Geschikt voor bedrijven en huishoudens met een zeer groot postvolume.
- **Belkast van roestvrij staal V2A 1.4301, poedergecoat in RAL-kleur fijnstructuur mat**
- Spreekopening met universele adapter. (Deurintercom/inbouwluidspreker niet inbegrepen). Optioneel ook zonder spreekopening.
- Universele adapter is geschikt voor alle gangbare inbouwluidsprekers (Siedle, Ritto, TCS, Busch-Jäger, Gira, Legrand Bticino, ELCOM, Auerswald, Comelit enz.).
- Ronde roestvrijstalen beldrukker type: Grothe Protact, max. 24 V AC/DC, 1,5 A, IP 54 (drukkrachtbegrenzing).
- Antivandalisme - Het naambordje is indruk- en slagvast, de kunststof is moeilijk ontvlambaar.
- Afdekkader voor pleisterwerk van RVS-hoekprofiel 25 x 58 mm, poedergecoat in RAL-kleur.

**Belangrijke informatie**

Voorbereiding voor camera of intercom

**De intercomsystemen moeten door een elektricien worden aangesloten. Neem voor planning, montage en installatie contact op met de elektricien van uw vertrouwen.**

Bescherming tegen water

De post is alleen beschermd tegen vocht en vervuiling wanneer deze volledig is ingebracht en de klep gesloten is. Bij bepaalde extreme weersomstandigheden kan er toch water binnendringen (volgens DIN EN 13724 tot 1 ccm). Dit is geen reden voor reclamatie.

Briefkasten Manufaktur Lippe GmbH
Werler Straße 60
32105 Bad Salzuflen

www.briefkasten-manufaktur.de
info@briefkasten-manufaktur.de
Tel.: +49 5222 807110

Geschäftsführer Oliver Woineck
Ust.ID.Nr. DE303690847
Handelsregister Amtsgericht Lemgo, HRB 8618

## Product properties

| | |
|---|---|
| **Oppervlak/kleur** | RAL 9005 diepzwart, RAL 3004 paarsrood, DB 703 ijzerglimmerts, RAL 7016 antracietgrijs, RAL naar keuze (volgens kleurentabel), RAL 9007 grijs aluminium, RAL 9016 verkeerswit |
| **Serie** | BASIS |
| **Aantal belknoppen** | 4 knoppen |
| **Functies** | Lichtschakelaar, Intercomtoestel |
| **Functiebox voorbereid voor fabrikant** | GIRA, Busch Jaeger, Siedle, STR Elektronica, ELCOM, TCS, Ritto, ALGO, Telegärtner, Auerswald, Legrand Bticino, Comelite |
| **Aantal dozen** | met 4 brievenbussen |
| **Naametikettering** | Naamplaatje |
| **Basismateriaal** | Roestvrij staal V2A 1.4301 |
| **Item terugtrekken** | Voorkant |
| **Enkele doos per volume** | Groot > 16 liter |
| **Type montage** | Inbouw |

## Dimensions

| | |
|---|---|
| **Hoogte van individuele doos in mm** | 330,0 |
| **Breedte van enkele doos in mm** | 355,0 |
| **Volume in liter** | 12,0 \| 17,0 |
| **Hoogte van lettersleuf in mm** | 35,0 |
| **Breedte van lettersleuf in mm** | 325,0 |
| **Hoogte van brievenbussysteem in mm** | 710,0 |
| **Breedte van brievenbussysteem in mm** | 930,0 |
| **Totale breedte in mm** | 930,0 |
| **Diepte in mm** | 100,0 \| 150,0 |
| **Gewicht in kg** | 34 |
| **Leveringstoestand** | Wordt volledig gemonteerd geleverd |

Briefkasten Manufaktur Lippe GmbH
Werler Straße 60
32105 Bad Salzuflen

www.briefkasten-manufaktur.de
info@briefkasten-manufaktur.de
Tel.: +49 5222 807110

Geschäftsführer Oliver Woineck
Ust.ID.Nr. DE303690847
Handelsregister Amtsgericht Lemgo, HRB 8618

# More images

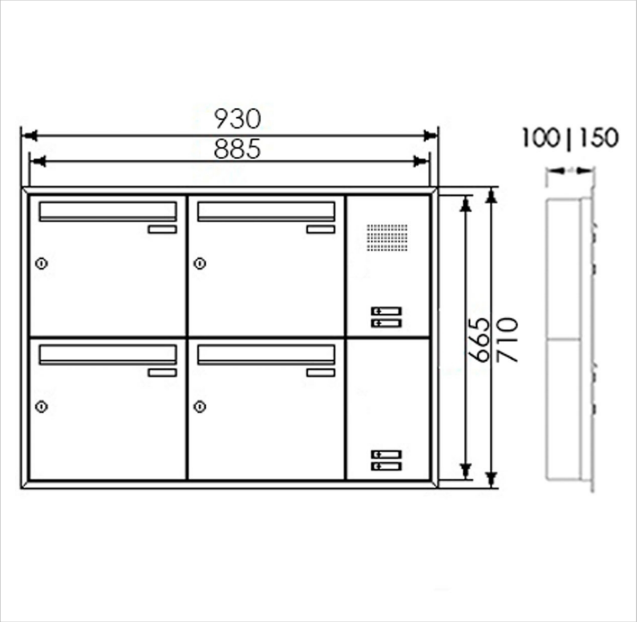








Briefkasten Manufaktur Lippe GmbH
Werler Straße 60
32105 Bad Salzuflen

www.briefkasten-manufaktur.de
info@briefkasten-manufaktur.de
Tel.: +49 5222 807110

Geschäftsführer Oliver Woineck
Ust.ID.Nr. DE303690847
Handelsregister Amtsgericht Lemgo, HRB 8618






Briefkasten Manufaktur Lippe GmbH
Werler Straße 60
32105 Bad Salzuflen

www.briefkasten-manufaktur.de
info@briefkasten-manufaktur.de
Tel.: +49 5222 807110

Geschäftsführer Oliver Woineck
Ust.ID.Nr. DE303690847
Handelsregister Amtsgericht Lemgo, HRB 8618