4-vaks brievenbusinstallatie BASIC met 4 pakketkasten - bel en voorbereiding voor intercom – vrijstaande montage – RAL-kleur naar keuze



Product number BML3D-NWQQ66N9YW

Product description

Brievenbusinstallatie met pakketontvangst – doordacht ontwerp voor uw entree

De BASIC Horizontal-installatie van Briefkasten Manufaktur verwelkomt u en uw bezoekers met een strak, overzichtelijk ontwerp. De modulaire opbouw bundelt de gekozen functies in een overzichtelijke oplossing die u aan uw dagelijks gebruik kunt aanpassen. De serie BASIC biedt veelzijdig te combineren brievenbussen, accessoirekasten en functiekasten voor een harmonieus vormgegeven entree. De installatie is bedoeld voor vrijstaande montage en biedt 4 brievenbussen voor de dagelijkse post. Voor pakketzendingen zijn 4 pakketkasten geïntegreerd. De uitrusting omvat 4 beldrukkers inclusief geïntegreerde oproeptoetsen.

De installatie wordt uitgevoerd in een RAL-kleur naar keuze en heeft als totale afmetingen B 859 × H 1520 × D 430 mm.

Via ‘Nu configureren’ opent u precies deze samenstelling in de 3D-configurator. Daar kunt u de installatie verder aanpassen en vervolgens bestellen.

Individueel configureerbaar

Stem uw brievenbusinstallatie af op uw woning: via ‘Nu configureren’ past u deze samenstelling aan uw wensen aan.

Briefkasten Manufaktur Lippe GmbH
Werler Straße 60
32105 Bad Salzuflen

www.briefkasten-manufaktur.de
info@briefkasten-manufaktur.de
Tel.: +49 5222 807110

Geschäftsführer Oliver Woineck
Ust.ID.Nr. DE303690847
Handelsregister Amtsgericht Lemgo, HRB 8618

- Staanders op passende lengte: kies de aangeboden paallengte die bij uw montagesituatie past. U kunt de afgebeelde lengte daarbij aanpassen.
- Vorm van de staanders: kies uit de paalvormen en uitvoeringen die voor deze installatie beschikbaar zijn.
- Kleur van de staanders en aanbouwdelen: stem de aangeboden afwerkingen af op de kasten en uw entree.
- Bevestiging: kies uit de voor deze samenstelling aangeboden montagemogelijkheden voor de staanders de optie die bij de ondergrond past.
- Afwerking van de kasten: pas de kleur in de 3D-configurator aan met de kleuren die voor deze uitvoering worden aangeboden.
- Individuele belettering: voorzie de daarvoor bestemde vlakken van uw eigen namen, huisnummers of gewenste teksten. Afgebeelde opschriften zijn voorbeelden en kunnen worden vervangen.
- Letteropmaak: kies uit de aangeboden lettertypen voor de belettering en pas de weergave in de configurator aan.
- Belettering met achtergrondverlichting is configureerbaar op de daarvoor bestemde vlakken van deze installatie.
- Uitrusting: voeg passende componenten toe of wijzig ze binnen het beschikbare aanbod voor deze installatie.

Bij individuele wijzigingen worden de afmetingen en de prijs in de 3D-configurator opnieuw berekend op basis van uw keuzes.

Robuuste bekleding en doordachte bescherming tegen weersinvloeden

Het regendak van 1,5 mm dik roestvast staal V2A 1.4301 vult de constructieve bescherming tegen weersinvloeden aan: het schermt de bovenzijde af en helpt regen bij de voorkant weg te houden.

De zijbekleding van 1,5 mm dik roestvast staal V2A 1.4301 beschermt de zijkanten en vormt een robuuste, visueel gesloten afwerking van de installatie.

Extra ruimte voor pakketten, kranten en meer

Als pakketkast vult dit vak de postontvangst aan met de ontvangst van pakketten, ook wanneer u niet thuis bent. Het gekozen pakketslot uit de serie BASIC met T-greep maakt bezorging mogelijk zonder dat u een sleutel aan de pakketdienst hoeft te geven. U geeft het vak met uw sleutel vrij voor een eenmalige bezorging. De bezorger opent het vrijgegeven vak, legt de zending erin, sluit de deur en vergrendelt het slot door het in te drukken. Om de zending eruit te halen, opent u het vak met uw sleutel en geeft u het daarna weer vrij voor de volgende bezorging. Tot dat moment is het niet beschikbaar voor verdere bezorgingen zonder sleutel. De buitenafmetingen van de kast bedragen 370 × 440 × 385 mm (B × H × D). Voor de passende pakketgrootte zijn de vrije deuropening en de bruikbare binnenafmetingen bepalend; de buitenafmetingen zijn geen maximale pakketafmetingen. Vergelijk de afmetingen van de zending vooraf met de binnenafmetingen van het vak.

Materiaal en afwerking

Basismateriaal: roestvast staal V2A 1.4301. Het V2A-roestvast staal biedt een corrosiebestendige en duurzame basis voor uw entree.

Het gepoedercoate oppervlak wordt uitgevoerd in een RAL-kleur naar keuze. U kiest de gewenste kleur in de 3D-configurator.

Brievenbus en bedieningsgemak

Brievenbus 370 x 110 x 385 mm: inclusief een regenafvoerrand voor optimale bescherming tegen water, een doorlopende rubberlip voor een stille inworp, een stevig verwisselbaar naamplaatje en een zeer robuust slot. Door de inwerphoogte en een vernauwing van de schacht is de post bovendien beveiligd tegen ongewenst uitnemen.

Briefkasten Manufaktur Lippe GmbH
Werler Straße 60
32105 Bad Salzuflen

www.briefkasten-manufaktur.de
info@briefkasten-manufaktur.de
Tel.: +49 5222 807110

Geschäftsführer Oliver Woineck
Ust.ID.Nr. DE303690847
Handelsregister Amtsgericht Lemgo, HRB 8618

Deurcommunicatie en uitrusting

Kunststof naamplaatje BASIC type 2: naamplaatje van glashelder polycarbonaat. Het inlegvel is aan de voorzijde verwisselbaar.

Universele adapter voor alle gangbare inbouwluidsprekers: spreekperforatie met meegeleverde zelfklevende adapterplaat om in te plakken. Alle inbouwluidsprekers kunnen met een kabelbinder op de adapterplaat worden bevestigd. Er wordt geen inbouwluidspreker meegeleverd!

Roestvaststalen beldrukker BASIC + kunststof naamplaatje BASIC type 2: kraag en knop van geborsteld roestvast staal met naamplaatje van transparant polycarbonaat. Het inlegvel van het naamplaatje is aan de voorzijde verwisselbaar. De beldrukker is vandaalbestendig dankzij de begrenzing van de drukkracht.

Kenmerken van deze brievenbusinstallatie

- Productserie: BASIC Horizontal
- Montage: vrijstaande montage
- Afwerking: RAL-kleur naar keuze
- Totale afmetingen: B 859 × H 1520 × D 430 mm
- 4 brievenbussen, 1 functiekast, 4 accessoirekasten
- Afwerking kasten: RAL-kleur naar keuze
- Afwerking aanbouwdelen: RAL-kleur naar keuze
- Bevestigingswijze: schroefmontage
- 4 beldrukkers inclusief geïntegreerde oproeptoetsen
- Basismateriaal: roestvast staal V2A 1.4301. Afwerking: poedercoating of geslepen roestvast staal

Belangrijke informatie:

Bescherming tegen water: een beschutte plaats, bij voorkeur onder een afdak, helpt uw post te beschermen. Poststukken moeten volledig in de brievenbus worden gestoken en de inwerpklep moet gesloten zijn.

Montage: voor de gekozen installatie is een geschikte, draagkrachtige ondergrond vereist. Houd rekening met de montagehandleiding en de geconfigureerde bevestigingswijze.

Product properties

Serie	BASIS
Aantal belknoppen	4 knoppen
Functies	Pakketcompartiment
Aantal dozen	met 4 pakketdozen, met 4 brievenbussen
Naametikettering	Naamplaatje
Type montage	Vrijstaand
Basismateriaal	Roestvrij staal V2A 1.4301
Item terugtrekken	Voorkant
Oppervlak/kleur	RAL naar keuze (volgens kleurentabel)

Briefkasten Manufaktur Lippe GmbH
Werler Straße 60
32105 Bad Salzuflen

www.briefkasten-manufaktur.de
info@briefkasten-manufaktur.de
Tel.: +49 5222 807110

Geschäftsführer Oliver Woineck
Ust.ID.Nr. DE303690847
Handelsregister Amtsgericht Lemgo, HRB 8618

Dimensions

Hoogte van individuele doos in mm	110
Breedte van enkele doos in mm	370
Totale hoogte in mm	1520
Totale breedte in mm	859
Diepte in mm	430

Dimension drawing

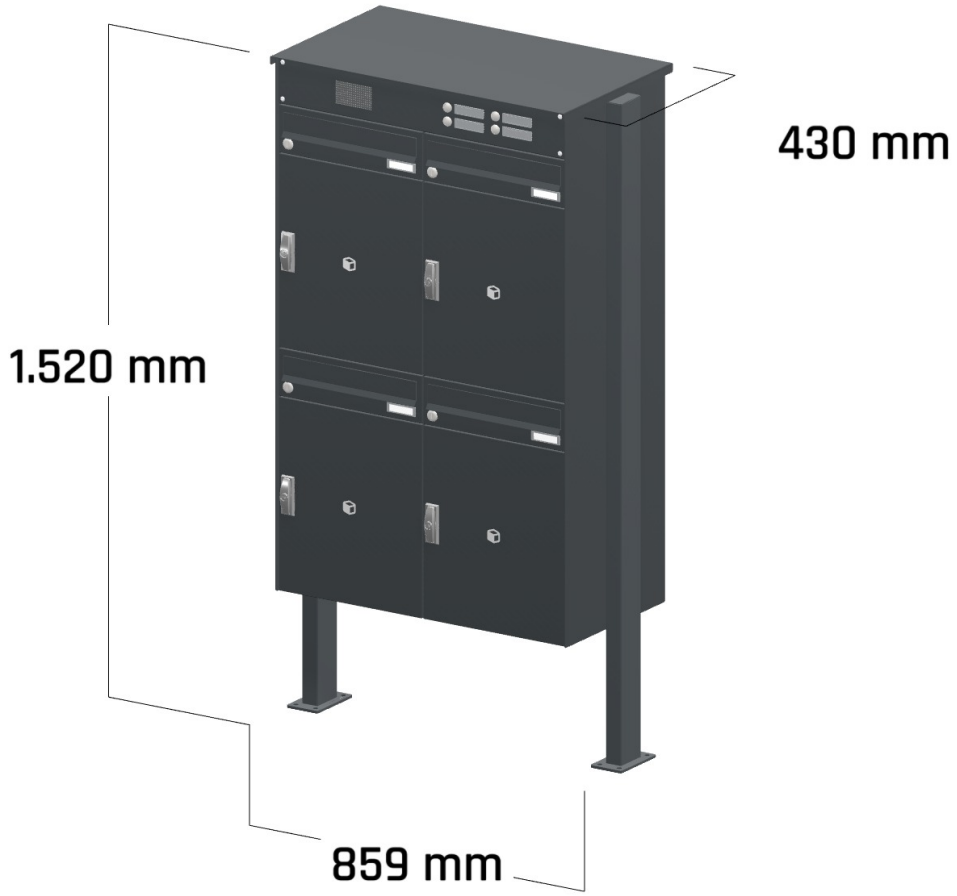

Briefkasten Manufaktur Lippe GmbH
Werler Straße 60
32105 Bad Salzuflen

www.briefkasten-manufaktur.de
info@briefkasten-manufaktur.de
Tel.: +49 5222 807110

Geschäftsführer Oliver Woineck
Ust.ID.Nr. DE303690847
Handelsregister Amtsgericht Lemgo, HRB 8618

More images

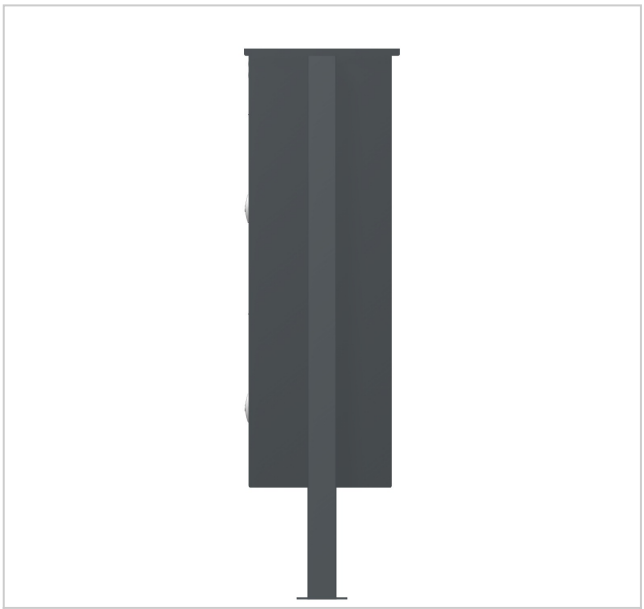





Briefkasten Manufaktur Lippe GmbH
Werler Straße 60
32105 Bad Salzuflen

www.briefkasten-manufaktur.de
info@briefkasten-manufaktur.de
Tel.: +49 5222 807110

Geschäftsführer Oliver Woineck
Ust.ID.Nr. DE303690847
Handelsregister Amtsgericht Lemgo, HRB 8618