Vrijstaande 13-voudige brievenbus Design BASIC 385P-9016 ST-T met belkast - RAL 9016 verkeerswit | RAL 9016 verkeerswit fijnstructuur mat | Links | met 13 brievenbussen



Product number 385P-9016-13S-SP-L

Product description

Vrijstaand brievenbussysteem BASIC 385P met bel-/spreekgedeelte links voor 13 partijen – RAL 9016 verkeerswit – smalle uitvoering

Het vrijstaande BASIC 385P brievenbussysteem voor 13 partijen combineert 13 afzonderlijk bruikbare postvakken met een geïntegreerde bel-functiekast. Hierdoor worden postontvangst, belknoppen en de voorbereiding voor een compatibele deurcommunicatie in één robuuste, visueel gesloten entree-oplossing voor grote wooncomplexen, meergezinspanden en commercieel gebruikte panden samengebracht. Het bel-/spreekgedeelte is bij deze uitvoering links naast het brievenbussysteem geplaatst.

De brievenbussen zijn vervaardigd uit gegalvaniseerd staal en zijn poedergecoat in RAL 9016 verkeerswit met matte fijnstructuur. Een nauwsluitende zijbekleding met regendak en geïntegreerde regenafvoerrinnen ondersteunen de weerbestendigheid. De massief vervaardigde standelementen van geanodiseerd aluminiumprofiel zijn eveneens in RAL 9016 verkeerswit poedergecoat en vormen een bijzonder stabiele, duurzame basis van de vrijstaande installatie.

Elk van de 13 postvakken heeft ca. 12 liter inhoud. De 35 × 265 mm grote inwerpopening is ontworpen voor DIN-C4-zendingen in staande richting. Een geluidsdempend rubberlipje vermindert het slaan van de inwerpklep. De postontname vindt aan de voorzijde plaats; de ophaaldeuren openen van links naar rechts. Per brievenbus behoren twee sleutels met sleutelnummer en een verwisselbaar naamplaatje onder de inwerpklep tot de uitrusting.

De voordelen van het BASIC 385P brievenbussysteem in één oogopslag

Geïntegreerde bel-functiekast links

De installatie combineert 13 brievenbussen met 13 roestvrijstalen belknoppen en een spreekopening met universele adapter. Hierdoor ontstaat een centrale, opgeruimde oplossing voor post en bezoekerscommunicatie.

Briefkasten Manufaktur Lippe GmbH
Werler Straße 60
32105 Bad Salzuflen

www.briefkasten-manufaktur.de
info@briefkasten-manufaktur.de
Tel.: +49 5222 807110

Geschäftsführer Oliver Woineck
Ust.ID.Nr. DE303690847
Handelsregister Amtsgericht Lemgo, HRB 8618

DIN-C4-inwerp met 12 liter inhoud

De brievenbussen bieden elk ca. 12 liter postvolume. De 35 × 265 mm grote inwerpopening neemt DIN-C4-zendingen in staande richting op, zonder dat grotere enveloppen onnodig gevouwen hoeven te worden.

Voorbereid voor deurcommunicatie

De spreekopening met universele adapter is voorbereid voor veel gangbare inbouwluidsprekers. De inbouwluidspreker respectievelijk het eigenlijke intercomsysteem maakt geen deel uit van de basisuitrusting.

Massieve aluminium-standelementen

De massief vervaardigde standelementen van geanodiseerd aluminiumprofiel vormen de stabiele basis van de BASIC 385P. Ze zijn poedergecoat en verkrijgbaar voor schroefmontage op een fundering of om in te betoneren.

Robuuste BASIC-kwaliteit in RAL 9016 verkeerswit

Gegalvaniseerd staal, roestvrijstalen componenten, massieve aluminium-standelementen en Duitse productie vormen een weerbestendig brievenbussysteem voor langdurig gebruik bij de ingang van het perceel.

Uitrusting van het BASIC 385P brievenbussysteem

Brievenbussysteem

Aantal brievenbussen 13 afzonderlijk bruikbare postvakken
Brievenbusmaat 300 × 110 × 385 mm (B × H × D) per postvak
Postvolume Ca. 12 liter per brievenbus
Materiaal Gegalvaniseerd staal; zijbekleding en regendak van roestvrij staal V2A
Oppervlak RAL 9016 verkeerswit, fijne structuur mat
Inwerpopening 35 × 265 mm, geschikt voor DIN C4 staand
Norm Brievenbussen volgens DIN EN 13724

Bel- en spreekgedeelte

Bel-functiekast Gegalvaniseerd staal, bijpassend poedergecoat
Positie Links
Belknoppen 13 ronde roestvrijstalen belknoppen type 4
Spreekopening Met universele adapter voor gangbare inbouwluidsprekers
Inbouwluidspreker Niet inbegrepen
Naamplaatje Drukbestendig en slagvast uitgevoerd

Massieve aluminium-standelementen

Standelementen Massief vervaardigd, geanodiseerd aluminiumprofiel
Coating Poedergecoat in RAL 9016 verkeerswit
Montagewijzen Keuze uit schroefmontage of inbetonneren
Schroefmontage Standelementen selecteerbaar in 1200 of 1600 mm
Inbetonneren Standelementen selecteerbaar in 1600 of 2000 mm
Leveringsconditie Standelementen en brievenbussysteem montagegerecht gedemonteerd
Fabrikatie Vervaardigd in Duitsland door Briefkasten Manufaktur Lippe

Briefkasten Manufaktur Lippe GmbH
Werler Straße 60
32105 Bad Salzuflen

www.briefkasten-manufaktur.de
info@briefkasten-manufaktur.de
Tel.: +49 5222 807110

Geschäftsführer Oliver Woineck
Ust.ID.Nr. DE303690847
Handelsregister Amtsgericht Lemgo, HRB 8618

Opmerking over het bel-/spreekgedeelte

De universele adapter is geschikt voor veel gangbare inbouwluidsprekers. Intercominstallatie respectievelijk inbouwluidspreker, voedingsvoorziening en bekabeling maken geen deel uit van de beschreven basisuitrusting en moeten passend bij het geplande systeem worden voorzien.

Montage op een fundering

Bij schroefmontage is een vlak en voldoende draagkrachtig fundament vereist. De bevestigingsmiddelen moeten worden gekozen overeenkomstig de fundering, het gewicht van de installatie en de plaatselijke montagesituatie.

Montage door inbetonneren

Voor de inbetonner-uitvoering worden de verlengde aluminium-standelementen loodrecht in een voldoende gedimensioneerd betonfundament verankerd. Funderingafmetingen en inbinddiepte moeten worden afgestemd op de bodemgesteldheid, de afmetingen van de installatie en plaatselijke belastingen.

Opmerking over de weerbescherming

Regendak, nauwsluitende zijbekleding en regenafvoerrinnen ondersteunen de weerbescherming. Briefpost moet volledig zijn ingelegd zodat de inwerpkleppen volledig kunnen sluiten. Bij extreme weersomstandigheden kan ondanks normconforme uitvoering geringe vochtindringing optreden.

Product properties

Basismateriaal	Staal, gegalvaniseerd, Aluminium AlMg3 W19, Roestvrij staal V2A 1.4301
Serie	BASIS
Functies	Lichtschakelaar, Intercomtoestel
Functiebox voorbereid voor fabrikant	GIRA, Busch Jaeger, Siedle, STR Elektronica, ELCOM, TCS, Ritto, ALGO, Telegärtner, Auerswald, Legrand Bticino, Comelite
Enkele doos per volume	Normaal > 10 liter
Naametikettering	Naamplaatje
Type montage	Vrijstaand
Item terugtrekken	Voorkant
Oppervlak/kleur	RAL 9016 verkeerswit
Aantal dozen	met 13 brievenbussen

Briefkasten Manufaktur Lippe GmbH
Werler Straße 60
32105 Bad Salzuflen

www.briefkasten-manufaktur.de
info@briefkasten-manufaktur.de
Tel.: +49 5222 807110

Geschäftsführer Oliver Woineck
Ust.ID.Nr. DE303690847
Handelsregister Amtsgericht Lemgo, HRB 8618

Dimensions

Hoogte van individuele doos in mm	110,0
Breedte van enkele doos in mm	300,0
Volume in liter	12
Hoogte van lettersleuf in mm	35,0
Breedte van lettersleuf in mm	265,0
Totale hoogte in mm	1200,0 | 1600,0
Totale breedte in mm	700,0
Diepte in mm	435,0
Gewicht in kg	96
Leveringstoestand	Levering vindt plaats in blokken, staande elementen / brievenbus apart geleverd

Dimension drawing

Briefkasten Manufaktur Lippe GmbH
Werler Straße 60
32105 Bad Salzuflen

www.briefkasten-manufaktur.de
info@briefkasten-manufaktur.de
Tel.: +49 5222 807110

Geschäftsführer Oliver Woineck
Ust.ID.Nr. DE303690847
Handelsregister Amtsgericht Lemgo, HRB 8618

Montagebohrungen

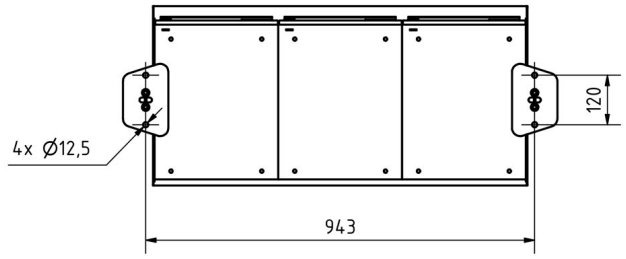

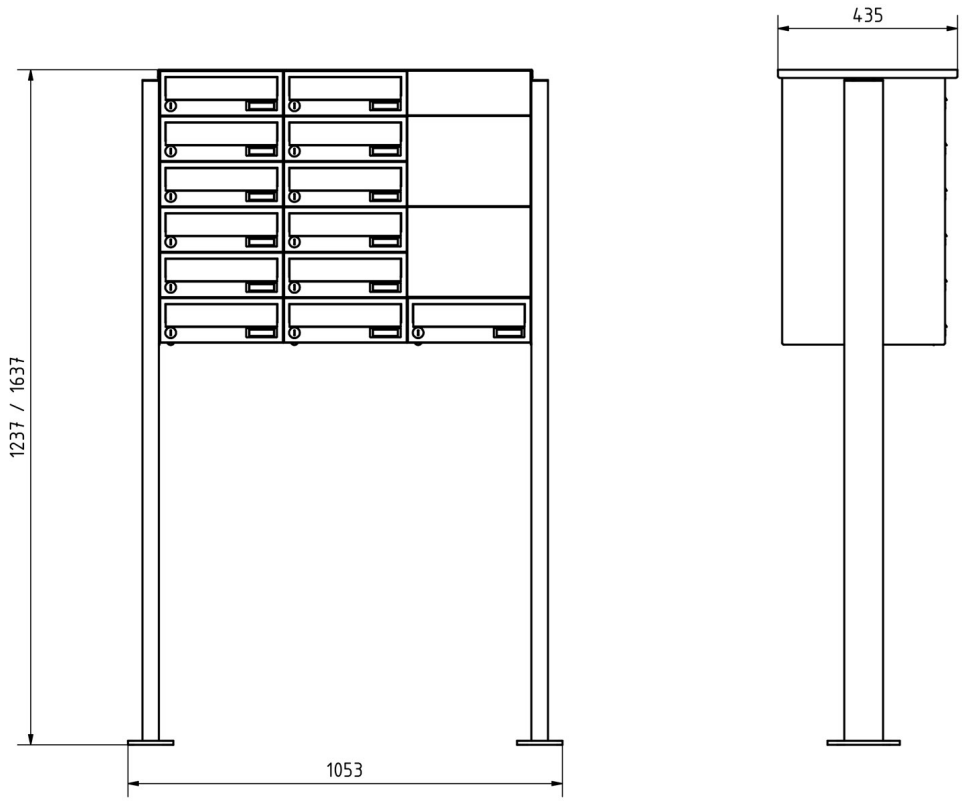

Briefkasten Manufaktur Lippe GmbH
Werler Straße 60
32105 Bad Salzuflen

www.briefkasten-manufaktur.de
info@briefkasten-manufaktur.de
Tel.: +49 5222 807110

Geschäftsführer Oliver Woineck
Ust.ID.Nr. DE303690847
Handelsregister Amtsgericht Lemgo, HRB 8618

More images





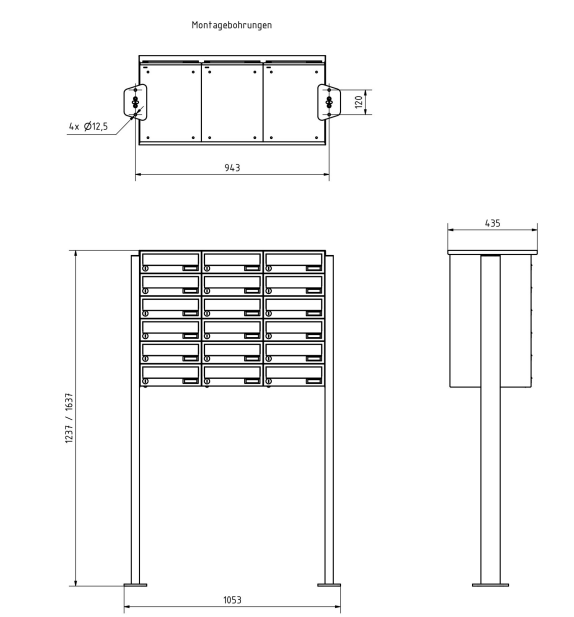



Briefkasten Manufaktur Lippe GmbH
Werler Straße 60
32105 Bad Salzuflen

www.briefkasten-manufaktur.de
info@briefkasten-manufaktur.de
Tel.: +49 5222 807110

Geschäftsführer Oliver Woineck
Ust.ID.Nr. DE303690847
Handelsregister Amtsgericht Lemgo, HRB 8618





Briefkasten Manufaktur Lippe GmbH
Werler Straße 60
32105 Bad Salzuflen

www.briefkasten-manufaktur.de
info@briefkasten-manufaktur.de
Tel.: +49 5222 807110

Geschäftsführer Oliver Woineck
Ust.ID.Nr. DE303690847
Handelsregister Amtsgericht Lemgo, HRB 8618