6-vaks vrijstaande brievenbus Design BASIC 385-VA ST-R met belkast - RVS V2A, geborsteld | Links | met 6 brievenbussen | Roestvrij staal, geborsteld



Product number 385-VA-6W-SP-L

Product description

Vrijstaand 6-delig brievenbussysteem BASIC 385 voor 6 partijen – brede, meerkoloms uitvoering met bel-/spraakmodule – belpaneel links – roestvrij staal V2A geborsteld

Met 6 afzonderlijk te gebruiken postvakken biedt het vrijstaande BASIC 385 een overzichtelijke postoplossing voor meergezinswoningen, kleinere wooncomplexen en kantoor- of praktijkgebouwen. De staande montage maakt een flexibele plaatsing mogelijk op locaties waar het systeem voor bewoners en bezorgers goed bereikbaar is.

De W-uitvoering verdeelt de postvakken in een bredere, meerkoloms opstelling en creëert een duidelijke voorzijde voor meerdere gebruikers.

De brievenbussen zijn vervaardigd uit weersbestendig roestvrij staal V2A 1.4301 en hebben een hoogwaardige geborstelde afwerking. Een nauwsluitende zijbekleding met regendak voegt de afzonderlijke brievenbussen samen tot één gesloten geheel.

Elk postvak beschikt over een inwerpopening van 35 × 265 mm voor DIN-C4 zendingen in staande oriëntatie. Een geluiddempende rubberlip vermindert het slaan van de inwerpkleppen, terwijl de uitname via de voordeuren plaatsvindt die van links naar rechts openen. Per brievenbus worden twee sleutels met sleutelnummer en een verwisselbaar naamplaatje onder de inwerpklep voorzien.

De geïntegreerde bel-/spraakmodule links bundelt de belfunctie en de voorbereiding voor een intercom direct in het brievenbussysteem.

De voordelen van de BASIC 385 in één oogopslag

Brede, meerkoloms opstelling

Briefkasten Manufaktur Lippe GmbH
Werler Straße 60
32105 Bad Salzuflen

www.briefkasten-manufaktur.de
info@briefkasten-manufaktur.de
Tel.: +49 5222 807110

Geschäftsführer Oliver Woineck
Ust.ID.Nr. DE303690847
Handelsregister Amtsgericht Lemgo, HRB 8618

De 6 postvakken worden in een bredere, meerkoloms opstelling geplaatst. Dat zorgt voor een overzichtelijke voorzijde en verdeelt de vakken over meerdere kolommen.

Grote inwerpopening volgens DIN EN 13724

De inwerpopening van 35 × 265 mm is geschikt voor DIN-C4 zendingen in staand formaat. Ook grotere enveloppen kunnen zonder vouwen worden ingebracht.

Stille inworp en comfortabele uitname

Een geluiddempende rubberlip vermindert het slaan van de inwerpkleppen. De post wordt aan de voorzijde uitgenomen via deuren die van links naar rechts openen.

Volledig uitgevoerd in geborsteld roestvrij staal

De roestvrijstalen uitvoering combineert brievenbussen, bekleding en standelementen tot een hoogwaardige, onderhoudsvriendelijke totaaloplossing.

Bel-/spraakmodule direct geïntegreerd

Het bel/spraakveld links is direct in het brievenbussysteem geïntegreerd. De spreekopening met universele adapter is voorbereid voor gangbare inbouwluidsprekers; de daadwerkelijke intercom of inbouwluidspreker is niet onderdeel van de basisuitrusting.

Uitrusting van het BASIC 385 brievenbussysteem

Brievenbussysteem

Artikelnummer 385-VA-6W-SP-L
Serie BASIC 385 ST-R
Vorm Brede, meerkoloms uitvoering
Aantal brievenbussen 6 afzonderlijk te gebruiken postvakken
Materiaal brievenbussen Roestvrij staal V2A 1.4301
Oppervlakte Roestvrij staal V2A 1.4301, geborsteld
Regendak / zijbekleding Roestvrij staal V2A 1.4301, geborsteld
Fabricage Made in Germany by Briefkasten Manufaktur Lippe

Post en bediening

Inwerpopening 35 × 265 mm, geschikt voor DIN C4 staand
Inwerpkleppen Met geluiddempende rubberlip
Postontname Via de voorkant
Deuropening Van links naar rechts
Sleutels 2 sleutels met sleutelnr. per brievenbus
Naamplaatje Verwisselbaar naamplaatje onder de inwerpklep
Norm Brievenbussen conform DIN EN 13724

Standelementen en uitrusting

Standelementen Ronde buis ca. 60 mm van roestvrij staal V2A 1.4301, geborsteld
Montageopties Naar keuze voor vastschroeven of inbetoneren

Briefkasten Manufaktur Lippe GmbH
Werler Straße 60
32105 Bad Salzuflen

www.briefkasten-manufaktur.de
info@briefkasten-manufaktur.de
Tel.: +49 5222 807110

Geschäftsführer Oliver Woineck
Ust.ID.Nr. DE303690847
Handelsregister Amtsgericht Lemgo, HRB 8618

Bevestiging Ankerbouten bij schroefmontage niet inbegrepen; apart passend bij het fundament selecteren
Bel-/spraakmodule Geïntegreerd functievak, positie: links
Spreekvoorbereiding Spreekopening met universele adapter voor gangbare inbouwluidsprekers
Belknoppen Ronde roestvrijstalen belknoppen passend bij de uitvoering
Intercom Inbouwluidspreker of wisselintercom niet in de basislevering inbegrepen

Brievenbusgrootte en volume

De BASIC 385 is, afhankelijk van de productconfiguratie, leverbaar met verschillende brievenbusmaten. De standaarduitvoering 300 × 110 × 385 mm biedt circa 12 liter volume; afhankelijk van de variant is er ook 300 × 220 × 385 mm met circa 25 liter volume beschikbaar.

Montage door inbetoneren

Voor de vrijstaande installatie raden wij u een voldoende bemeten betonfundament aan. Bij het inbetoneren moeten de roestvrijstalen standelementen loodrecht worden uitgelijnd en duurzaam in het fundament worden verankerd. Afmetingen en inbinddiepte van het fundament moeten worden afgestemd op de bodemgesteldheid, het gewicht van het systeem en de lokale omstandigheden.

Schroefmontage op een fundament

Voor schroefmontage is een vlak en draagkrachtig betonfundament vereist. Geschikte ankerbouten of bevestigingsmiddelen moeten worden gekozen passend bij de ondergrond en de belasting van het systeem. Bij de BASIC-385-ST-R uitvoeringen zijn ankerbouten niet onderdeel van de basislevering.

Opmerking over weersbescherming

De post is alleen bij volledig inwerpen en gesloten inwerpklep optimaal beschermd tegen vocht en vuil. Uitstekende zendingen kunnen voorkomen dat de klep volledig sluit. Bij extreme weersomstandigheden kan er ondanks normconforme uitvoering vocht in de brievenbus binnendringen.

Opmerking over bel- en spraaktechniek

De bel-/spraakmodule is voorbereid met spreekopening en universele adapter voor gangbare inbouwluidsprekers. Wisselintercom of inbouwluidspreker maken geen deel uit van de basisuitrusting. Planning, aansluiting en inbedrijfstelling van elektrische componenten dienen te worden uitgevoerd door een erkend elektricien.

Briefkasten Manufaktur Lippe GmbH
Werler Straße 60
32105 Bad Salzuflen

www.briefkasten-manufaktur.de
info@briefkasten-manufaktur.de
Tel.: +49 5222 807110

Geschäftsführer Oliver Woineck
Ust.ID.Nr. DE303690847
Handelsregister Amtsgericht Lemgo, HRB 8618

Product properties

Serie	BASIS
Aantal belknoppen	6 knoppen
Functies	Lichtschakelaar, Intercomtoestel
Functiebox voorbereid voor fabrikant	GIRA, Busch Jaeger, Siedle, STR Elektronica, ELCOM, TCS, Ritto, ALGO, Telegärtner, Auerswald, Legrand Bticino, Comelite
Aantal dozen	met 6 brievenbussen
Enkele doos per volume	Normaal > 10 liter
Naametikettering	Naamplaatje
Type montage	Vrijstaand
Basismateriaal	Roestvrij staal V2A 1.4301
Item terugtrekken	Voorkant
Oppervlak/kleur	Grond

Briefkasten Manufaktur Lippe GmbH
Werler Straße 60
32105 Bad Salzuflen

www.briefkasten-manufaktur.de
info@briefkasten-manufaktur.de
Tel.: +49 5222 807110

Geschäftsführer Oliver Woineck
Ust.ID.Nr. DE303690847
Handelsregister Amtsgericht Lemgo, HRB 8618

Dimensions

Hoogte van individuele doos in mm	110,0
Breedte van enkele doos in mm	300,0
Volume in liter	12
Hoogte van lettersleuf in mm	35,0
Breedte van lettersleuf in mm	265,0
Hoogte van brievenbussysteem in mm	440,0
Breedte van brievenbussysteem in mm	600,0
Totale hoogte in mm	1200,0 | 1500,0 | 1700,0
Totale breedte in mm	765,0
Diepte in mm	435,0
Gewicht in kg	38
Leveringstoestand	Liefering geschiedt in blokken, staande elementen / brievenbus apart geleverd

Briefkasten Manufaktur Lippe GmbH
Werler Straße 60
32105 Bad Salzuflen

www.briefkasten-manufaktur.de
info@briefkasten-manufaktur.de
Tel.: +49 5222 807110

Geschäftsführer Oliver Woineck
Ust.ID.Nr. DE303690847
Handelsregister Amtsgericht Lemgo, HRB 8618

Dimension drawing

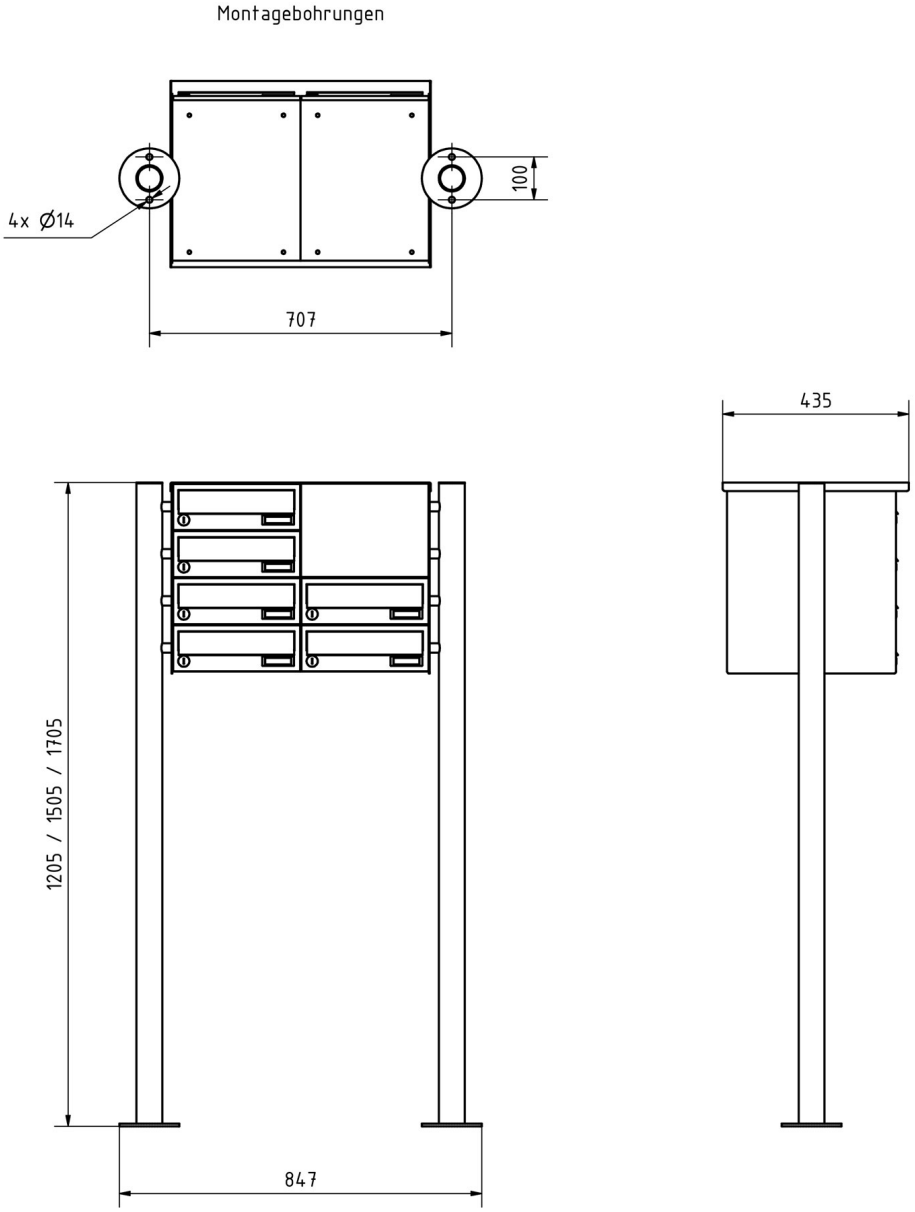

Briefkasten Manufaktur Lippe GmbH
Werler Straße 60
32105 Bad Salzuflen

www.briefkasten-manufaktur.de
info@briefkasten-manufaktur.de
Tel.: +49 5222 807110

Geschäftsführer Oliver Woineck
Ust.ID.Nr. DE303690847
Handelsregister Amtsgericht Lemgo, HRB 8618

More images







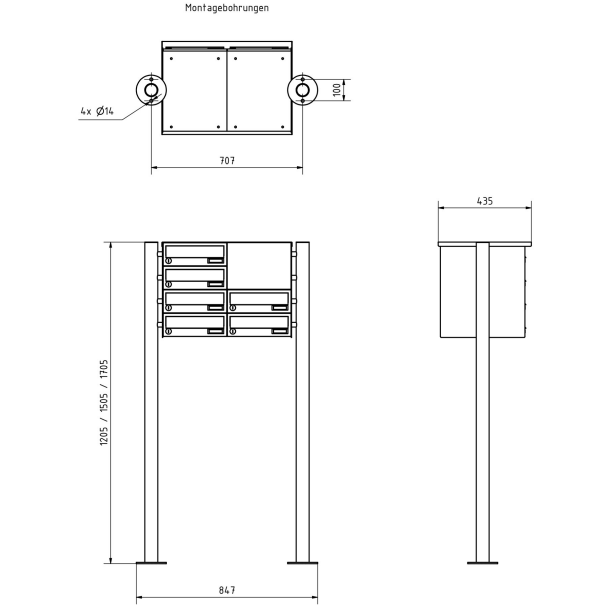

Briefkasten Manufaktur Lippe GmbH
Werler Straße 60
32105 Bad Salzuflen

www.briefkasten-manufaktur.de
info@briefkasten-manufaktur.de
Tel.: +49 5222 807110

Geschäftsführer Oliver Woineck
Ust.ID.Nr. DE303690847
Handelsregister Amtsgericht Lemgo, HRB 8618





Briefkasten Manufaktur Lippe GmbH
Werler Straße 60
32105 Bad Salzuflen

www.briefkasten-manufaktur.de
info@briefkasten-manufaktur.de
Tel.: +49 5222 807110

Geschäftsführer Oliver Woineck
Ust.ID.Nr. DE303690847
Handelsregister Amtsgericht Lemgo, HRB 8618