6-voudige roestvrijstalen opbouwbrievenbus Design BASIC Plus 382XA AP met belkast - roestvrij staal V2A | 150 mm diep | met 6 brievenbussen (2x3) | Boven | Roestvrij staal, geborsteld

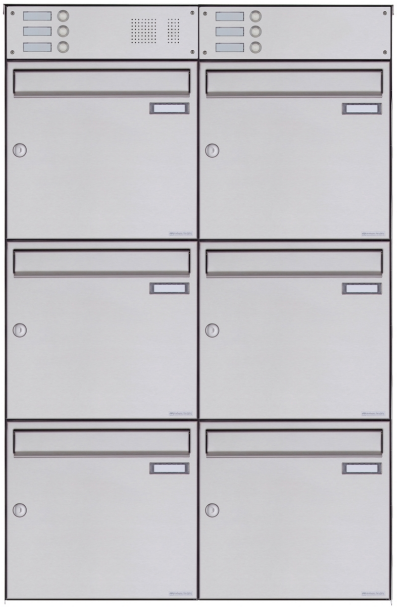

Product number 382XA-VA-6-SP-150-O

Product description

6-vaks roestvrijstalen opbouwbrievenbus Design BASIC Plus 382XA AP met belkast - roestvrijstaal V2A

Hoge kwaliteit opbouwbrievenbus voor 6 partijen, made in Germany by Briefkasten Manufaktur. De brievenbus is volledig uitgevoerd in roestvrijstaal V2A, geschuurd. De zeer hoogwaardige afwerking en het doordachte concept maken deze brievenbus tot een van onze bestsellers. Een regenafvoerrand voor optimale waterbescherming, een doorlopende rubberlip voor geruisloos inwerpen, het solide wisselnaamplaatje, een praktische posthouder en het zeer robuuste slot kenmerken deze opbouwbrievenbus.

De brievenbussystemen uit de BASIC Plus-collectie kenmerken zich door het consequent gebruik van roestvrijstaal V2A. Het resultaat is een zeer hoge levensduur en duurzaamheid. De constructie is door onze eigen ingenieurs ontwikkeld met het oog op hoge flexibiliteit en modulariteit, eenvoudige montage van vervangende onderdelen en probleemloze zelfmontage. Voor alle BASIC Plus-systemen zijn vervangende onderdelen direct beschikbaar.

Dankzij de constructiewijze is de zelfmontage eenvoudig. Het brievenbussysteem is voorbereid voor eenvoudige complete montage, er is geen arbeidsintensieve wandmontage van losse kastjes nodig. 6-vaks opbouwbrievenbus uit weersbestendig roestvrijstaal V2A 1.4301, geschuurd, korrel 240.

De voordelen in één oogopslag

Roestvrijstalen zijbekleding met regenkap

Zijbekleding en regenkap bestaan uit roestvrijstaal V2A 1.4301, geschuurd, korrel 240 en completeren het systeem als constructief afgestemde weersbescherming.

Ruime brieveninworp

Briefkasten Manufaktur Lippe GmbH
Werler Straße 60
32105 Bad Salzuflen

www.briefkasten-manufaktur.de
info@briefkasten-manufaktur.de
Tel.: +49 5222 807110

Geschäftsführer Oliver Woineck
Ust.ID.Nr. DE303690847
Handelsregister Amtsgericht Lemgo, HRB 8618

De inwerpopening meet 35 × 325 mm en is geschikt voor DIN C4 liggend. De uitvoering van de brievenbus voldoet aan DIN EN 13724.

Geruisloos inwerpen en comfortabele uitname

De geïntegreerde klepdemper met rubberafdichting reduceert klapgeluiden bij het inwerpen. De posthouder houdt de zendingen bij het uithalen tegen.

Geïntegreerd bel- en spreekgedeelte

Belkast uit roestvrijstaal V2A 1.4301, geschuurd, korrel 240. Als beldrukker wordt de roestvrijstalen beldrukker type 4 toegepast. Voorbereid met spreekrooster voor de inbouw van gangbare intercomsystemen of inbouwluidsprekers. (Intercoms/inbouwluidsprekers niet inbegrepen). Optioneel is ook een uitvoering met Comelit Ultra video-compleetset verkrijgbaar.

Kwaliteitsproductie en doordachte constructie

Het systeem wordt bij Briefkasten Manufaktur in Duitsland vervaardigd. De constructie is ontworpen voor eenvoudige zelfmontage.

Uitvoering en productdetails

Brievenbussysteem

Aantal brievenbussen 6 afzonderlijk bruikbare postvakken
Opstelling 2 × 3
Diepte 150 mm
Materiaal brievenbus Roestvrijstaal V2A 1.4301
Oppervlak brievenbus geschuurd, korrel 240
Bel-/spreekdeel Belkast uit roestvrijstaal V2A 1.4301, geschuurd, korrel 240

Post en bediening

Inwerpopening 35 × 325 mm, geschikt voor DIN C4 liggend
Norm DIN EN 13724
Inwerpklep Geluidsgedempt door rubberafdichting
Sleutel 2 sleutels met sleutelnummer per brievenbus
Naambordje Wisselnaamplaatje onder de inwerpklep
Posthouder Per brievenbus geïntegreerd

Montage en uitrusting

Montagewijze Opbouw
Regenafvoerrand In de constructie geïntegreerd
Regenkap Uit roestvrijstaal V2A 1.4301, geschuurd, korrel 240
Zijbekleding Uit roestvrijstaal V2A 1.4301, geschuurd, korrel 240
Montagemateriaal Voor wandmontage incl. montagerail en bevestigingsmateriaal (schroeven + pluggen)
Fabrikatie Gemaakt in Duitsland door Briefkasten Manufaktur Lippe

Opmerking over weersbescherming

Briefkasten Manufaktur Lippe GmbH
Werler Straße 60
32105 Bad Salzuflen

www.briefkasten-manufaktur.de
info@briefkasten-manufaktur.de
Tel.: +49 5222 807110

Geschäftsführer Oliver Woineck
Ust.ID.Nr. DE303690847
Handelsregister Amtsgericht Lemgo, HRB 8618

Het postgoed is bij volledig inwerpen en gesloten inwerpklep zo goed mogelijk beschermd tegen vocht en vervuiling. Uitstekende zendingen kunnen het volledige sluiten van de klep verhinderen.

Opmerking over muurmontage

Voor de montage dienen draagkracht en staat van de muur te worden gecontroleerd. De bevestiging moet worden afgestemd op het gewicht van het systeem en de bestaande muurconstructie.

Product properties

Serie	BASIS
Aantal belknoppen	6 knoppen
Functies	Lichtschakelaar, Intercomtoestel
Functiebox voorbereid voor fabrikant	GIRA, Busch Jaeger, Siedle, STR Elektronica, ELCOM, TCS, Ritto, ALGO, Telegärtner, Auerswald, Legrand Bticino, Comelite
Aantal dozen	met 6 brievenbussen
Naametikettering	Naamplaatje
Basismateriaal	Roestvrij staal V2A 1.4301
Item terugtrekken	Voorkant
Oppervlak/kleur	Grond
Enkele doos per volume	Groot > 16 liter
Type montage	Opbouw

Dimensions

Hoogte van individuele doos in mm	330,0
Breedte van enkele doos in mm	355,0
Volume in liter	12,0 | 17,0
Hoogte van lettersleuf in mm	35,0
Breedte van lettersleuf in mm	325,0
Hoogte van brievenbussysteem in mm	760,0
Breedte van brievenbussysteem in mm	1090,0
Totale breedte in mm	1090,0
Diepte in mm	100,0 | 150,0
Gewicht in kg	32

Briefkasten Manufaktur Lippe GmbH
Werler Straße 60
32105 Bad Salzuflen

www.briefkasten-manufaktur.de
info@briefkasten-manufaktur.de
Tel.: +49 5222 807110

Geschäftsführer Oliver Woineck
Ust.ID.Nr. DE303690847
Handelsregister Amtsgericht Lemgo, HRB 8618

More images

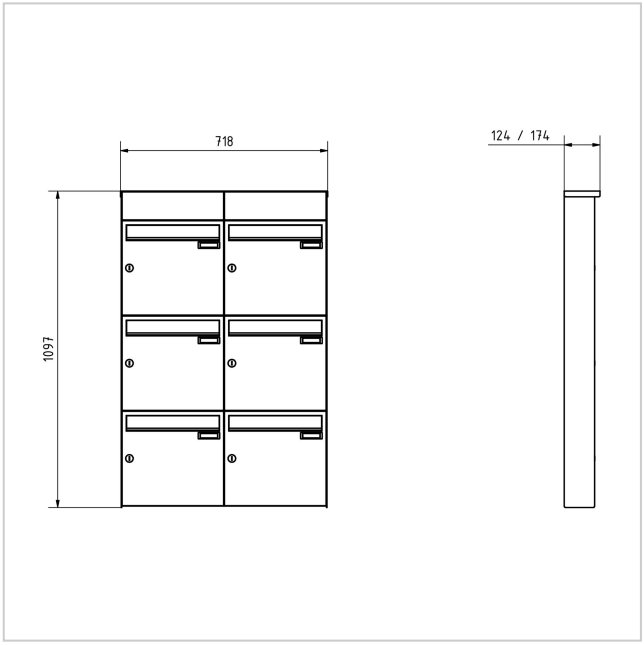







Briefkasten Manufaktur Lippe GmbH
Werler Straße 60
32105 Bad Salzuflen

www.briefkasten-manufaktur.de
info@briefkasten-manufaktur.de
Tel.: +49 5222 807110

Geschäftsführer Oliver Woineck
Ust.ID.Nr. DE303690847
Handelsregister Amtsgericht Lemgo, HRB 8618









Briefkasten Manufaktur Lippe GmbH
Werler Straße 60
32105 Bad Salzuflen

www.briefkasten-manufaktur.de
info@briefkasten-manufaktur.de
Tel.: +49 5222 807110

Geschäftsführer Oliver Woineck
Ust.ID.Nr. DE303690847
Handelsregister Amtsgericht Lemgo, HRB 8618



Briefkasten Manufaktur Lippe GmbH
Werler Straße 60
32105 Bad Salzuflen

www.briefkasten-manufaktur.de
info@briefkasten-manufaktur.de
Tel.: +49 5222 807110

Geschäftsführer Oliver Woineck
Ust.ID.Nr. DE303690847
Handelsregister Amtsgericht Lemgo, HRB 8618