# 4-voudige brievenbusunit GOETHE met 4 krantenvakken – muurdoorvoer – RAL-kleur naar keuze | 300-390 mm diep | met 4 brievenbussen (2x2)



**Product number** BML3D-KPFYWEDG1V

## Product description

## Vier afzonderlijke brievenbussen en krantenvakken die u aan de achterzijde van de muur leegt

De GOETHE brievenbusunit voor muurdoorvoer van Briefkasten Manufaktur combineert vier brievenbussen met vier aparte krantenvakken. U haalt de post en kranten aan de achterzijde van de muur uit de unit.

De bussen worden gepoedercoat in de gekozen RAL-kleur. De inbouwdiepte is instelbaar van 300 tot 390 mm.

### Kenmerken van deze brievenbusunit

- Montagewijze: muurdoorvoer
- Buitenafmetingen van de complete unit (B × H × D): 854 × 854 × 409 mm
- Instelbare inbouwdiepte: 300–390 mm
- Indeling: 4 brievenbussen en 4 krantenvakken
- Materiaal: behuizingen van roestvast staal 1.4016, afdekpanelen van roestvast staal V2A 1.4301
- Afwerking van de bussen: poedercoating in een RAL-kleur naar keuze

### Bijzonderheden van deze brievenbusunit

#### Gedempte inwerpkleppen en uitname aan de achterzijde

Dankzij de gedempte inwerpkleppen kunt u post stil inwerpen. De brievenbussen bieden ook ruimte aan DIN-C4-enveloppen. Een waterafvoerrand en een doorlopende rubberen lip helpen voorkomen dat regenwater binnendringt.

De uitnamedeurtjes aan de achterzijde van de brievenbussen zijn voorzien van een hevelslot. De deurtjes zijn zo geplaatst dat de post bij het openen niet naar buiten valt.

#### Aparte vakken voor kranten en tijdschriften

Briefkasten Manufaktur Lippe GmbH
Werler Straße 60
32105 Bad Salzuflen

www.briefkasten-manufaktur.de
info@briefkasten-manufaktur.de
Tel.: +49 5222 807110

Geschäftsführer Oliver Woineck
Ust.ID.Nr. DE303690847
Handelsregister Amtsgericht Lemgo, HRB 8618

De vier krantenvakken houden kranten en tijdschriften gescheiden van de briefpost. Aan de achterzijde opent u de vakken van boven naar beneden om de inhoud eruit te halen. Daar zijn de vakken voorzien van een knevelslot.

Naamplaatjes die u aan de voorzijde kunt verwisselen

Elke brievenbus heeft aan de voorzijde twee naamplaatjes van transparant polycarbonaat. U kunt de insteekkaartjes vanaf de voorkant verwisselen. Het kaartje met de tekst ‘Geen reclame, bedankt’ wordt meegeleverd.

Voorwaarden voor inbouw in de muur

Voor de inbouw moet voldoende ruimte beschikbaar zijn. De stabiliteit van de muur mag niet worden aangetast. De unit is niet geïsoleerd en wordt afgeraden voor gebruik in verwarmde gebouwen.

### Naar wens te configureren

Stem de brievenbusunit af op uw woning. Via ‘Nu configureren’ past u deze uitvoering aan uw wensen aan.

- Afwerking van de bussen: kies in de 3D-configurator uit de kleuren die voor deze uitvoering beschikbaar zijn.
- Persoonlijke opschriften: voorzie de daarvoor bestemde vlakken van uw eigen namen, huisnummers of teksten. De afgebeelde opschriften zijn voorbeelden en kunnen worden vervangen.
- Vormgeving van de opschriften: kies uit de beschikbare lettertypen en pas de weergave aan in de configurator.
- Uitrusting: voeg passende onderdelen toe of vervang ze door andere onderdelen uit het beschikbare aanbod.

Als u de uitvoering aanpast, berekent de 3D-configurator de afmetingen en prijs opnieuw op basis van uw keuzes.

**Belangrijke informatie**

Bescherming tegen water: een beschutte plek, bij voorkeur onder een afdak, helpt uw post droog te houden. Zorg dat de post volledig in de brievenbus zit en dat de inwerpklep gesloten is.

Montage: controleer de ondergrond en de inbouwsituatie aan de hand van de totale afmetingen en de montagehandleiding.

## Product properties

| | |
|---|---|
| **Serie** | GOETHE |
| **Aantal dozen** | met 4 brievenbussen |
| **Naametikettering** | Naamplaatje |
| **Basismateriaal** | Roestvrij staal V2A 1.4301, Roestvrij staal 1.4016 (magnetisch roestvrij staal) |
| **Oppervlak/kleur** | RAL naar keuze (volgens kleurentabel) |
| **Enkele doos per volume** | Jumbo > 30 liter |
| **Type montage** | Muurpenetratie |
| **Item terugtrekken** | Achterkant |

Briefkasten Manufaktur Lippe GmbH
Werler Straße 60
32105 Bad Salzuflen

www.briefkasten-manufaktur.de
info@briefkasten-manufaktur.de
Tel.: +49 5222 807110

Geschäftsführer Oliver Woineck
Ust.ID.Nr. DE303690847
Handelsregister Amtsgericht Lemgo, HRB 8618

## Dimensions

| | |
|---|---|
| **Hoogte van individuele doos in mm** | 200 |
| **Breedte van enkele doos in mm** | 400 |
| **Volume in liter** | BK 24,0–31,2 \| ZF 24,0–31,2 |
| **Totale hoogte in mm** | 854 |
| **Totale breedte in mm** | 854 |
| **Diepte in mm** | 300–390 |

### Dimension drawing

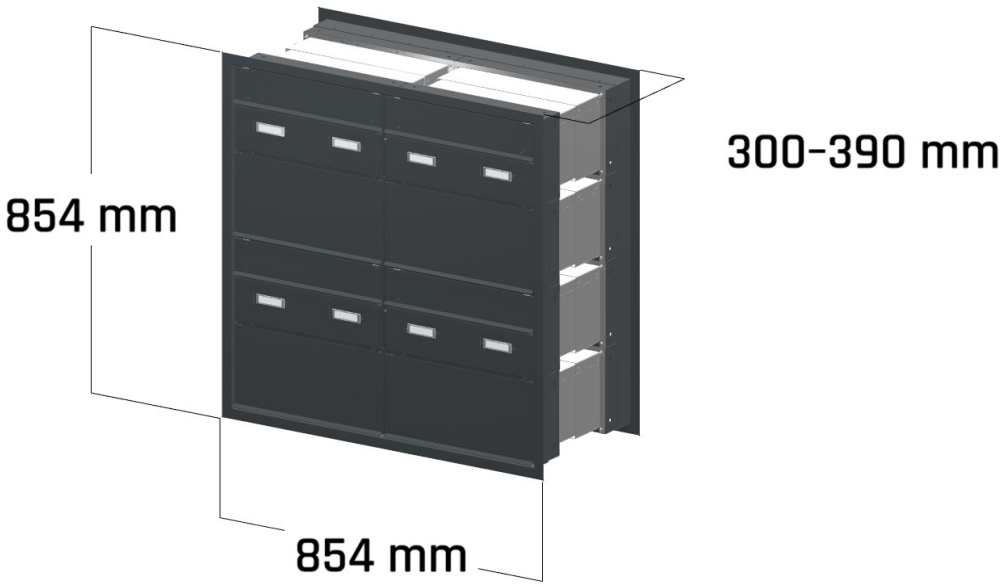


Briefkasten Manufaktur Lippe GmbH
Werler Straße 60
32105 Bad Salzuflen

www.briefkasten-manufaktur.de
info@briefkasten-manufaktur.de
Tel.: +49 5222 807110

Geschäftsführer Oliver Woineck
Ust.ID.Nr. DE303690847
Handelsregister Amtsgericht Lemgo, HRB 8618

# More images







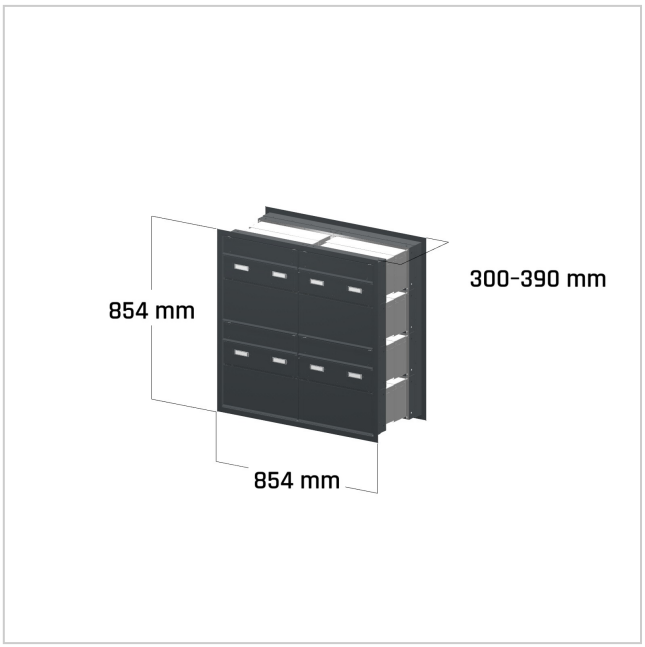


Briefkasten Manufaktur Lippe GmbH
Werler Straße 60
32105 Bad Salzuflen

www.briefkasten-manufaktur.de
info@briefkasten-manufaktur.de
Tel.: +49 5222 807110

Geschäftsführer Oliver Woineck
Ust.ID.Nr. DE303690847
Handelsregister Amtsgericht Lemgo, HRB 8618





Briefkasten Manufaktur Lippe GmbH
Werler Straße 60
32105 Bad Salzuflen

www.briefkasten-manufaktur.de
info@briefkasten-manufaktur.de
Tel.: +49 5222 807110

Geschäftsführer Oliver Woineck
Ust.ID.Nr. DE303690847
Handelsregister Amtsgericht Lemgo, HRB 8618