Roestvast stalen brievenbus BASIC 810 W voor bekabelde wandmontage | zonder krantenvak | 150 mm diep | Roestvrij staal, geborsteld

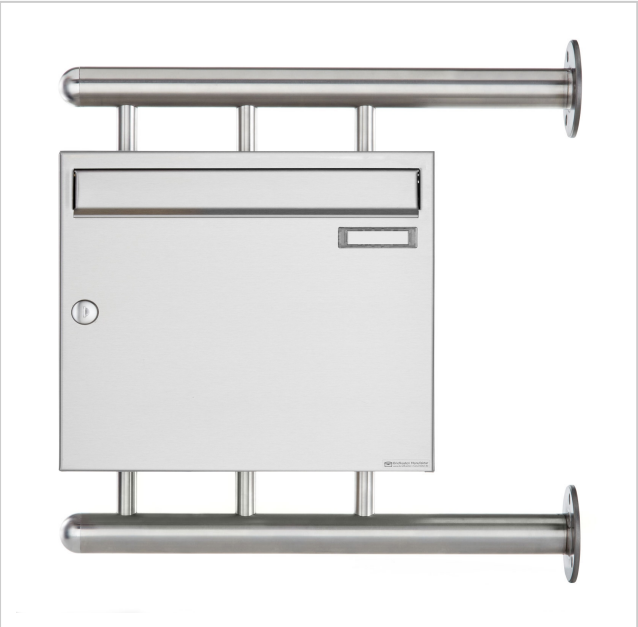

Product number 810-1-W-150

Product description

Roestvast stalen brievenbus BASIC 810 W voor zijwandmontage

Deze brievenbus combineert de hoogste kwaliteit met een modern ontwerp. De brievenbus is volledig gemaakt van roestvrij staal V2 A 1.4301, gepolijst. Het gepolijste uiterlijk wordt gekenmerkt door elegantie op het hoogste niveau. De uiterst hoogwaardige verwerking en het doordachte concept maken van deze vrijstaande brievenbus onze topper. Een regenafvoerrand voor optimale bescherming tegen water, een doorlopende rubberen lip voor geruisloos inleggen en het zeer robuuste verwisselbare naamplaatje kenmerken deze brievenbus.

Dankzij het ontwerp is zelfmontage eenvoudig.

De brievenbus wordt geproduceerd door Briefkasten Manufaktur. 100% Made in Germany, Bad Salzuflen.

- Brievenbus van roestvrij staal V2A 1.4301, gepolijst.
- De uitnamedeuren kunnen van links naar rechts geopend worden met regenafvoerrand voor optimale bescherming tegen water.
- Inwerpklep met geluidsabsorberende rubberen afdichting voor zeer stille postinvoer.
- Met verwisselbaar typeplaatje en 2 sleutels.
- De brievenbussen voldoen aan DIN EN 13724. Inwerpformaat (3,5 cm x 32,5 cm) voor DIN C4 liggend, zelfs grote brieven passen hier zonder kreuken in.
- Incl. regenkap van roestvrij staal V2A 1.4301, korrel 240 gepolijst.
- De montagezuilen zijn gemaakt van 42,4 mm roestvrij staal V2A 1.4301, gepolijst voor schroefbevestiging aan de huismuur.

Belangrijke informatie:

De paal is alleen beschermd tegen vocht en vuil als hij volledig is geplaatst en de klep is gesloten. Onder bepaalde extreme weersomstandigheden kan er toch water binnendringen (tot 1 ccm volgens DIN EN 13724). Dit is geen reden tot klacht.

Briefkasten Manufaktur Lippe GmbH
Werler Straße 60
32105 Bad Salzuflen

www.briefkasten-manufaktur.de
info@briefkasten-manufaktur.de
Tel.: +49 5222 807110

Geschäftsführer Oliver Woineck
Ust.ID.Nr. DE303690847
Handelsregister Amtsgericht Lemgo, HRB 8618

Product properties

Serie	BASIS
Naametikettering	Naamplaatje
Basismateriaal	Roestvrij staal V2A 1.4301
Huisnummer	Huisnummer als lasergravure
Item terugtrekken	Voorkant
Aantal dozen	met 1 brievenbus
Oppervlak/kleur	Grond
Enkele doos per volume	Groot > 16 liter
Type montage	Opbouw

Briefkasten Manufaktur Lippe GmbH
Werler Straße 60
32105 Bad Salzuflen

www.briefkasten-manufaktur.de
info@briefkasten-manufaktur.de
Tel.: +49 5222 807110

Geschäftsführer Oliver Woineck
Ust.ID.Nr. DE303690847
Handelsregister Amtsgericht Lemgo, HRB 8618

Dimensions

Hoogte van individuele doos in mm	330,0
Breedte van enkele doos in mm	355,0
Volume in liter	12,0 | 17,0
Hoogte van lettersleuf in mm	35,0
Breedte van lettersleuf in mm	325,0
Hoogte van brievenbussysteem in mm	330,0
Breedte van brievenbussysteem in mm	355,0
Diepte in mm	100,0 | 150,0
Gewicht in kg	12

Briefkasten Manufaktur Lippe GmbH
Werler Straße 60
32105 Bad Salzuflen

www.briefkasten-manufaktur.de
info@briefkasten-manufaktur.de
Tel.: +49 5222 807110

Geschäftsführer Oliver Woineck
Ust.ID.Nr. DE303690847
Handelsregister Amtsgericht Lemgo, HRB 8618

Dimension drawing

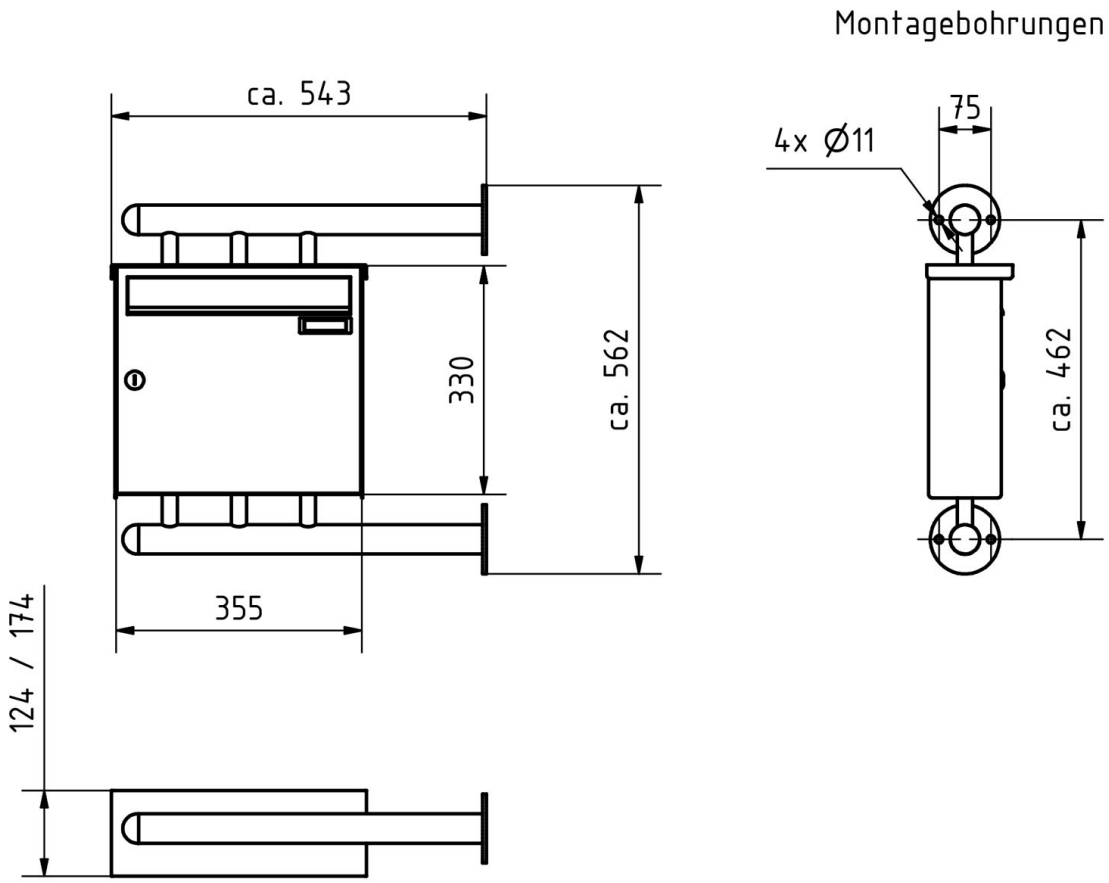

More images







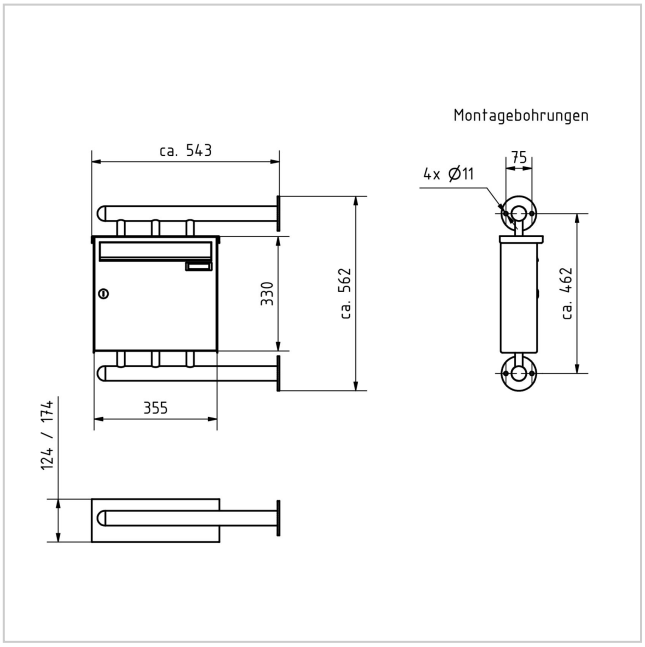

Briefkasten Manufaktur Lippe GmbH
Werler Straße 60
32105 Bad Salzuflen

www.briefkasten-manufaktur.de
info@briefkasten-manufaktur.de
Tel.: +49 5222 807110

Geschäftsführer Oliver Woineck
Ust.ID.Nr. DE303690847
Handelsregister Amtsgericht Lemgo, HRB 8618







Briefkasten Manufaktur Lippe GmbH
Werler Straße 60
32105 Bad Salzuflen

www.briefkasten-manufaktur.de
info@briefkasten-manufaktur.de
Tel.: +49 5222 807110

Geschäftsführer Oliver Woineck
Ust.ID.Nr. DE303690847
Handelsregister Amtsgericht Lemgo, HRB 8618