4-vaks vrijstaande brievenbus Design BASIC 385P-9016 ST-T - RAL 9016 verkeerswit | RAL 9016 verkeerswit fijnstructuur mat | met 4 brievenbussen (1x4) | 300x110x385 mm (BxHxD) - ?? Normaal 12 liter



Product number 385P-9016-4S

Product description

Vrijstaande brievenbusinstallatie BASIC 385P voor 4 woningen – RAL 9016 verkeerswit – smalle uitvoering

De vrijstaande BASIC 385P brievenbusinstallatie voor 4 woningen is ontworpen voor meergezinswoningen, kleinere wooncomplexen en bedrijfspanden. 4 afzonderlijk afsluitbare postvakken worden in een smalle opstelling samengevoegd tot één stabiele, overzichtelijke installatie. De vrije plaatsing maakt een goed bereikbare positie mogelijk, onafhankelijk van de gebouwgevel.

De brievenbussen zijn vervaardigd van gegalvaniseerd staal en hebben een matte fijnstructuur poedercoating in RAL 9016 verkeerswit. Een nauwsluitende zijbekleding met regenkap en geïntegreerde regenafvoergoten versterken de weersbescherming. De massief vervaardigde staande elementen van geanodiseerd aluminiumprofiel zijn eveneens met poedercoating in RAL 9016 verkeerswit afgewerkt en vormen een bijzonder stabiele, duurzame basis van de vrijstaande installatie.

Elk van de 4 postvakken heeft ca. 12 liter inhoud. De 35 × 265 mm grote inwerpopening is geschikt voor DIN-C4-zendingen in staand formaat. Een geluidsdempende rubberen lip vermindert het slaan van de inwerpklep. De postontname vindt aan de voorkant plaats; de uitneemdeuren openen van links naar rechts. Per brievenbus behoren twee sleutels met sleutelnr. en een verwisselbaar naamplaatje onder de inwerpklep tot de uitrusting.

De voordelen van de BASIC 385P brievenbusinstallatie in één oogopslag

Smalle oplossing voor 4 woningen

De 4 postvakken zijn gerangschikt in een plaatsbesparende, meer verticaal gerichte configuratie. Dat vermindert de horizontale ruimtebehoefte bij de ingang van het perceel.

Briefkasten Manufaktur Lippe GmbH
Werler Straße 60
32105 Bad Salzuflen

www.briefkasten-manufaktur.de
info@briefkasten-manufaktur.de
Tel.: +49 5222 807110

Geschäftsführer Oliver Woineck
Ust.ID.Nr. DE303690847
Handelsregister Amtsgericht Lemgo, HRB 8618

DIN-C4-inwerp met 12 liter volume

De brievenbussen bieden elk ca. 12 liter postvolume. De 35 × 265 mm grote inwerpopening neemt DIN-C4-zendingen in staand formaat op, zonder dat grotere enveloppen onnodig gevouwen hoeven te worden.

Stille inworp en betrouwbare bediening

Rubberen lippen dempen de inwerpklappen. Robuuste sluitingen, twee sleutels per postvak en beschermde verwisselbare naamplaatjes zijn ontworpen voor dagelijks gebruik in meergezinsobjecten.

Massieve aluminium staande elementen

De massief vervaardigde staande elementen van geanodiseerd aluminiumprofiel vormen de stabiele basis van de BASIC 385P. Ze zijn met poedercoating afgewerkt en verkrijgbaar voor schroefmontage op een fundering of om in te betoneren.

Robuuste BASIC-kwaliteit in RAL 9016 verkeerswit

Gegalvaniseerd staal, RVS-componenten, massieve aluminium staande elementen en de Duitse productie vormen een robuuste brievenbusinstallatie voor duurzaam gebruik bij de perceelingang.

Uitrusting van de BASIC 385P brievenbusinstallatie

Brievenbusinstallatie

Aantal brievenbussen 4 afzonderlijk bruikbare postvakken
Brievenbusmaat 300 × 110 × 385 mm (B × H × D) per postvak
Postvolume Ca. 12 liter per brievenbus
Materiaal Gegalvaniseerd staal; zijbekleding en regenkap van RVS V2A
Afwerking RAL 9016 verkeerswit fijnstructuur mat
Inwerpopening 35 × 265 mm, geschikt voor DIN C4 staand
Norm Brievenbussen conform DIN EN 13724

Post en bediening

Inwerpklappen Met geluidsdempende rubberen lip
Postontname Frontaal
Deuropening Van links naar rechts
Sleutels 8 sleutels in totaal, 2 per brievenbus
Naamplaatjes 4 verwisselbare naamplaatjes onder de inwerpklappen
Regenafvoer Geïntegreerde regenafvoergoten

Massieve aluminium staande elementen

Staande elementen Massief gefabriceerd, geanodiseerd aluminiumprofiel
Coating Poedercoating in RAL 9016 verkeerswit
Montagewijzen Keuze uit schroefmontage of inbetoneren
Schroefmontage Staande elementen beschikbaar in 1200 of 1600 mm
Inbetoneren Staande elementen beschikbaar in 1600 of 2000 mm
Levertijdstaat Staande elementen en brievenbusinstallatie montageklaar verdeeld

Briefkasten Manufaktur Lippe GmbH
Werler Straße 60
32105 Bad Salzuflen

www.briefkasten-manufaktur.de
info@briefkasten-manufaktur.de
Tel.: +49 5222 807110

Geschäftsführer Oliver Woineck
Ust.ID.Nr. DE303690847
Handelsregister Amtsgericht Lemgo, HRB 8618

Productie Gemaakt in Duitsland door Briefkasten Manufaktur Lippe

Montage op een fundering

Bij schroefmontage is een vlak en voldoende dragende fundering vereist. De bevestigingsmiddelen dienen te worden gekozen passend bij het fundament, het gewicht van de installatie en de plaatselijke montagesituatie.

Montage door inbetoneren

Voor de inbetonering worden de verlengde aluminium staande elementen loodrecht verankerd in een voldoende gedimensioneerde betonfundering. De afmetingen van het fundament en de inbouwdiepte moeten worden afgestemd op de bodemgesteldheid, de afmetingen van de installatie en de plaatselijke belastingen.

Opmerking over weersbescherming

Regendak, nauwsluitende zijbekleding en regenafvoergoten ondersteunen de weersbescherming. Poststukken moeten volledig zijn ingewerpt zodat de inwerpklappen volledig kunnen sluiten. Bij extreme weersomstandigheden kan ondanks normconforme uitvoering geringe vochtigheid binnendringen.

Product properties

Basismateriaal	Staal, gegalvaniseerd, Aluminium AlMg3 W19, Roestvrij staal V2A 1.4301
Serie	BASIS
Enkele doos per volume	Normaal > 10 liter
Aantal dozen	met 4 brievenbussen
Naametikettering	Naamplaatje
Type montage	Vrijstaand
Item terugtrekken	Voorkant
Oppervlak/kleur	RAL 9016 verkeerswit

Briefkasten Manufaktur Lippe GmbH
Werler Straße 60
32105 Bad Salzuflen

www.briefkasten-manufaktur.de
info@briefkasten-manufaktur.de
Tel.: +49 5222 807110

Geschäftsführer Oliver Woineck
Ust.ID.Nr. DE303690847
Handelsregister Amtsgericht Lemgo, HRB 8618

Dimensions

Hoogte in mm	1
Hoogte van individuele doos in mm	110,0
Breedte van enkele doos in mm	300,0
Volume in liter	12
Hoogte van lettersleuf in mm	35,0
Breedte van lettersleuf in mm	265,0
Hoogte van brievenbussysteem in mm	440,0
Breedte van brievenbussysteem in mm	300,0
Totale hoogte in mm	1200,0 | 1600,0
Totale breedte in mm	400,0
Diepte in mm	435,0
Gewicht in kg	38
Leveringstoestand	Levering vindt plaats in blokken, staande elementen / brievenbus gedeeld

Briefkasten Manufaktur Lippe GmbH
Werler Straße 60
32105 Bad Salzuflen

www.briefkasten-manufaktur.de
info@briefkasten-manufaktur.de
Tel.: +49 5222 807110

Geschäftsführer Oliver Woineck
Ust.ID.Nr. DE303690847
Handelsregister Amtsgericht Lemgo, HRB 8618

More images

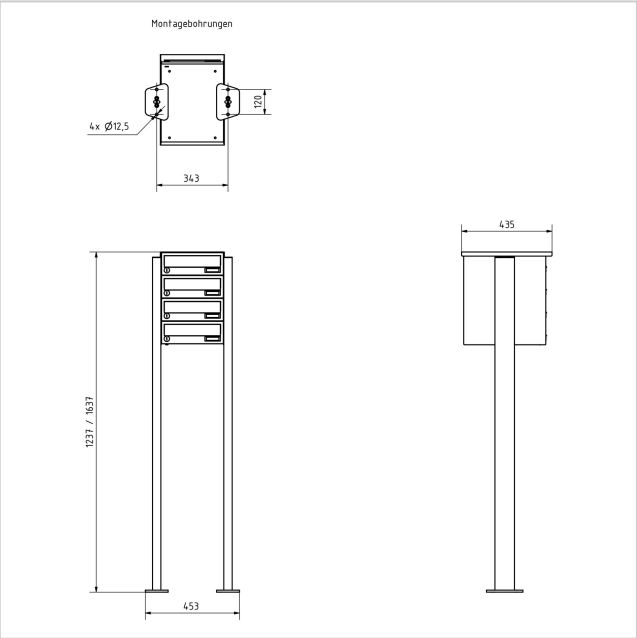







Briefkasten Manufaktur Lippe GmbH
Werler Straße 60
32105 Bad Salzuflen

www.briefkasten-manufaktur.de
info@briefkasten-manufaktur.de
Tel.: +49 5222 807110

Geschäftsführer Oliver Woineck
Ust.ID.Nr. DE303690847
Handelsregister Amtsgericht Lemgo, HRB 8618





Briefkasten Manufaktur Lippe GmbH
Werler Straße 60
32105 Bad Salzuflen

www.briefkasten-manufaktur.de
info@briefkasten-manufaktur.de
Tel.: +49 5222 807110

Geschäftsführer Oliver Woineck
Ust.ID.Nr. DE303690847
Handelsregister Amtsgericht Lemgo, HRB 8618