# 10-voudige vrijstaande brievenbusinstallatie Design BASIC 385P-7016-SP met bel- en spreekgedeelte inclusief zijbekleding & regendak - horizontale brievenbussen - antracietgrijs RAL 7016 | RAL 7016 antracietgrijs fijnstructuur mat | Links | met 10 brievenbussen



**Product number** 385P-7016-10S-SP-L

## Product description

## Vrijstaande brievenbusinstallatie BASIC 385P met bel-/spreekgedeelte links voor 10 partijen – RAL 7016 Antracietgrijs – smalle uitvoering

De vrijstaande BASIC 385P brievenbusinstallatie voor 10 partijen combineert 10 afzonderlijk bruikbare postvakken met een geïntegreerde bel-functiekast. Hierdoor worden postontvangst, beldrukknoppen en de voorbereiding voor een compatibele deurspreektechniek samengevoegd in een robuuste, visueel gesloten entreoplossing voor grotere meergezinswoningen, wooncomplexen en bedrijfspanden. Het bel-/spreekgedeelte is bij deze variant links naast de brievenbusinstallatie geplaatst.

De brievenbussen zijn gemaakt van gegalvaniseerd staal en zijn poedergecoat in RAL 7016 antracietgrijs met fijne structuur, mat. Een aansluitende zijbekleding met regendak en geïntegreerde regenafvoerranden ondersteunen de weersbescherming. De massief vervaardigde staanders van geanodiseerd aluminiumprofiel zijn eveneens in RAL 7016 antracietgrijs gepoedercoat en vormen een bijzonder stabiele, duurzame basis van de vrijstaande installatie.

Elk van de 10 postvakken heeft circa 12 liter volume. De 35 × 265 mm grote inworpopening is ontworpen voor DIN-C4 zendingen in staande (portret)oriëntatie. Een geluiddempende rubberlip vermindert het slaan van de inworpklep. De post wordt aan de voorkant uitgenomen; de uitnamerdeurtjes openen van links naar rechts. Per brievenbus behoren twee sleutels met sleutelnummer en een verwisselbaar naamplaatje onder de inworpklep tot de uitrusting.

## De voordelen van de BASIC 385P brievenbusinstallatie in één oogopslag

### Geïntegreerde bel-functiekast links

De installatie combineert 10 brievenbussen met 10 roestvrijstalen belknoppen en een spreekopening met universele adapter. Zo ontstaat een centrale, opgeruimde oplossing voor post en bezoekerscommunicatie.

Briefkasten Manufaktur Lippe GmbH
Werler Straße 60
32105 Bad Salzuflen

www.briefkasten-manufaktur.de
info@briefkasten-manufaktur.de
Tel.: +49 5222 807110

Geschäftsführer Oliver Woineck
Ust.ID.Nr. DE303690847
Handelsregister Amtsgericht Lemgo, HRB 8618

### DIN-C4 inworp met 12 liter volume

De brievenbussen bieden elk circa 12 liter postvolume. De 35 × 265 mm inworpopening neemt DIN-C4 zendingen in staande positie op, zonder dat grotere enveloppen onnodig gevouwen hoeven te worden.

### Voorbereid voor deurcommunicatie

De spreekopening met universele adapter is voorbereid voor veel gangbare inbouwluidsprekers. De inbouwluidspreker respectievelijk de eigenlijke spreekinstallatie maakt geen deel uit van de basisuitrusting.

### Massieve aluminium staanders

De massief vervaardigde staanders van geanodiseerd aluminiumprofiel vormen de stabiele basis van de BASIC 385P. Ze zijn gepoedercoat en verkrijgbaar voor schroefmontage op een fundament of voor inbetoneren.

### Robuuste BASIC-kwaliteit in RAL 7016 Antracietgrijs

Gegalvaniseerd staal, RVS-componenten, massieve aluminiumstaanders en Duitse productie resulteren in een weerbestendige brievenbusinstallatie voor langdurig gebruik bij de entree van het perceel.

## Uitrusting van de BASIC 385P brievenbusinstallatie

### Brievenbusinstallatie

**Aantal brievenbussen** 10 apart te gebruiken postvakken
**Afmetingen brievenbus** 300 × 110 × 385 mm (B × H × D) per postvak
**Postvolume** Ca. 12 liter per brievenbus
**Materiaal** Gegalvaniseerd staal; zijbekleding en regendak van roestvast staal V2A
**Oppervlak** RAL 7016 Antracietgrijs fijne structuur, mat
**Inworpopening** 35 × 265 mm, geschikt voor DIN C4 staand
**Norm** Brievenbussen conform DIN EN 13724

### Bel- en spreekgedeelte

**Bel-functiekast** Gegalvaniseerd staal, passend gepoedercoat
**Positie** Links
**Belknoppen** 10 ronde RVS-belknoppen type 4
**Spreekopening** Met universele adapter voor gangbare inbouwluidsprekers
**Inbouwluidspreker** Niet inbegrepen
**Naamplaatje** Drukvast en slagvast uitgevoerd

### Massieve aluminium staanders

**Staanders** Massief vervaardigd, geanodiseerd aluminiumprofiel
**Coating** Poedergecoat in RAL 7016 Antracietgrijs
**Montagevarianten** Keuze uit schroefmontage of inbetoneren
**Schroefmontage** Staanders verkrijgbaar in 1200 of 1600 mm
**Inbetoneren** Staanders verkrijgbaar in 1600 of 2000 mm
**Leverttoestand** Staanders en brievenbusinstallatie montagevriendelijk verdeeld
**Fabricage** Gemaakt in Duitsland door Briefkasten Manufaktur Lippe

Briefkasten Manufaktur Lippe GmbH
Werler Straße 60
32105 Bad Salzuflen

www.briefkasten-manufaktur.de
info@briefkasten-manufaktur.de
Tel.: +49 5222 807110

Geschäftsführer Oliver Woineck
Ust.ID.Nr. DE303690847
Handelsregister Amtsgericht Lemgo, HRB 8618

#### Opmerking over het bel-/spreekgedeelte

De universele adapter is geschikt voor veel gangbare inbouwluidsprekers. Intercominstallatie respectievelijk inbouwluidspreker, voeding en bekabeling maken geen deel uit van de beschreven basisuitrusting en moeten passend bij het geplande systeem worden voorzien.

#### Montage op een fundament

Bij schroefmontage is een vlak en voldoende draagkrachtig fundament vereist. De bevestigingsmiddelen moeten passend bij het fundament, het gewicht van de installatie en de lokale inbouwsituatie worden gekozen.

#### Montage door inbetoneren

Voor de inbetoneringsuitvoering worden de verlengde aluminiumstaanders loodrecht verankerd in een betonfundament met voldoende afmetingen. Fundamentgrootte en inbinddiepte moeten worden afgestemd op bodemgesteldheid, afmetingen van de installatie en lokale belastingen.

#### Opmerking over weersbescherming

Regendak, aansluitende zijbekleding en regenafvoerranden ondersteunen de weersbescherming. Briefpost moet volledig worden ingegooid, zodat de inworpkleppen volledig kunnen sluiten. Bij extreme weersomstandigheden kan ondanks normconforme uitvoering een geringe hoeveelheid vocht binnendringen.

## Product properties

| | |
|---|---|
| **Basismateriaal** | Staal, gegalvaniseerd, Aluminium AlMg3 W19, Roestvrij staal V2A 1.4301 |
| **Serie** | BASIS |
| **Aantal belknoppen** | 10 knoppen |
| **Functies** | Lichtschakelaar, Intercomtoestel |
| **Functiebox voorbereid voor fabrikant** | GIRA, Busch Jaeger, Siedle, STR Elektronica, ELCOM, TCS, Ritto, ALGO, Telegärtner, Auerswald, Legrand Bticino, Comelite |
| **Enkele doos per volume** | Normaal > 10 liter |
| **Naametikettering** | Naamplaatje |
| **Type montage** | Vrijstaand |
| **Oppervlak/kleur** | RAL 7016 antracietgrijs |
| **Item terugtrekken** | Voorkant |
| **Aantal dozen** | met 10 brievenbussen |

Briefkasten Manufaktur Lippe GmbH
Werler Straße 60
32105 Bad Salzuflen

www.briefkasten-manufaktur.de
info@briefkasten-manufaktur.de
Tel.: +49 5222 807110

Geschäftsführer Oliver Woineck
Ust.ID.Nr. DE303690847
Handelsregister Amtsgericht Lemgo, HRB 8618

# Dimensions

| | |
|---|---|
| **Hoogte van individuele doos in mm** | 110,0 |
| **Breedte van enkele doos in mm** | 300,0 |
| **Volume in liter** | 12 |
| **Hoogte van lettersleuf in mm** | 35,0 |
| **Breedte van lettersleuf in mm** | 265,0 |
| **Totale hoogte in mm** | 1200,0 \| 1600,0 |
| **Totale breedte in mm** | 680,0 |
| **Diepte in mm** | 435,0 |
| **Gewicht in kg** | 78 |
| **Leveringstoestand** | De levering vindt plaats in blokken; staande elementen / brievenbussen worden apart geleverd. |

## Dimension drawing

Briefkasten Manufaktur Lippe GmbH
Werler Straße 60
32105 Bad Salzuflen

www.briefkasten-manufaktur.de
info@briefkasten-manufaktur.de
Tel.: +49 5222 807110

Geschäftsführer Oliver Woineck
Ust.ID.Nr. DE303690847
Handelsregister Amtsgericht Lemgo, HRB 8618

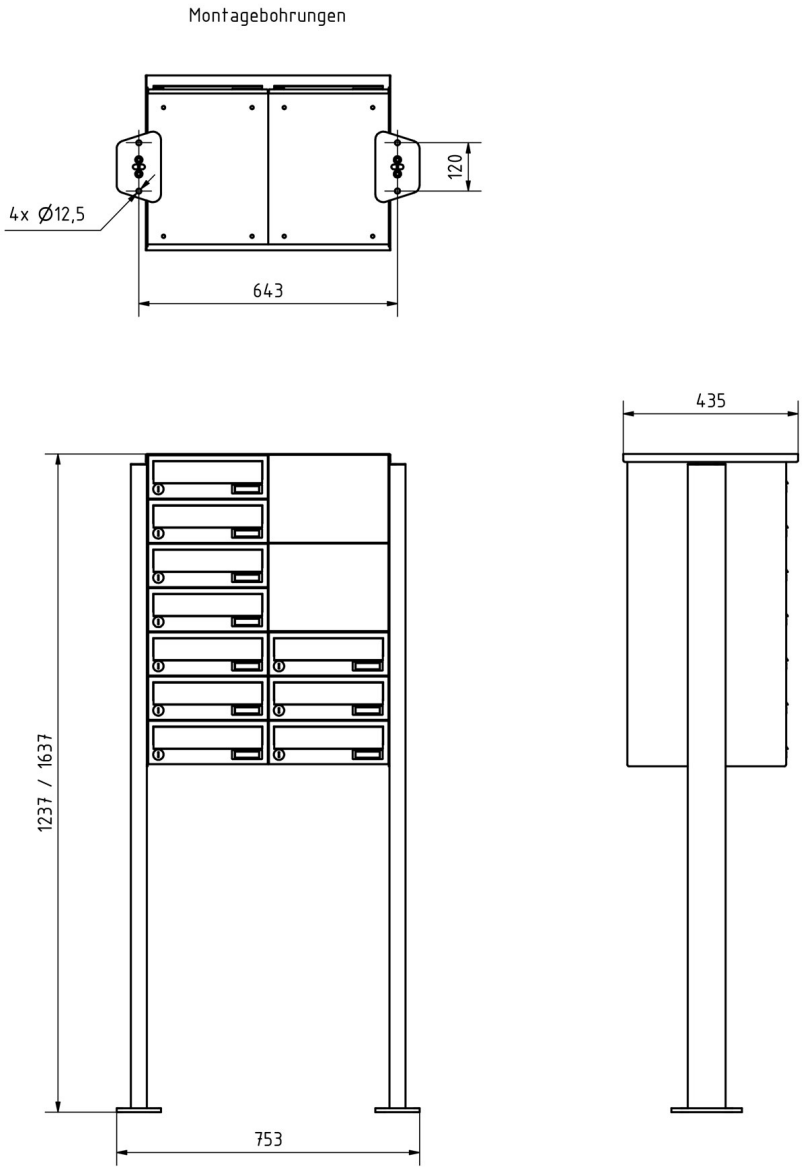


Briefkasten Manufaktur Lippe GmbH
Werler Straße 60
32105 Bad Salzuflen

www.briefkasten-manufaktur.de
info@briefkasten-manufaktur.de
Tel.: +49 5222 807110

Geschäftsführer Oliver Woineck
Ust.ID.Nr. DE303690847
Handelsregister Amtsgericht Lemgo, HRB 8618

# More images



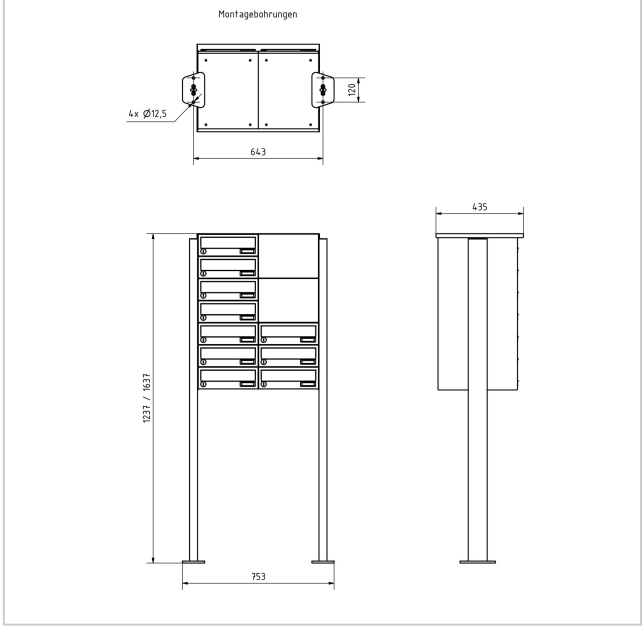






Briefkasten Manufaktur Lippe GmbH
Werler Straße 60
32105 Bad Salzuflen

www.briefkasten-manufaktur.de
info@briefkasten-manufaktur.de
Tel.: +49 5222 807110

Geschäftsführer Oliver Woineck
Ust.ID.Nr. DE303690847
Handelsregister Amtsgericht Lemgo, HRB 8618









Briefkasten Manufaktur Lippe GmbH
Werler Straße 60
32105 Bad Salzuflen

www.briefkasten-manufaktur.de
info@briefkasten-manufaktur.de
Tel.: +49 5222 807110

Geschäftsführer Oliver Woineck
Ust.ID.Nr. DE303690847
Handelsregister Amtsgericht Lemgo, HRB 8618





Briefkasten Manufaktur Lippe GmbH
Werler Straße 60
32105 Bad Salzuflen

www.briefkasten-manufaktur.de
info@briefkasten-manufaktur.de
Tel.: +49 5222 807110

Geschäftsführer Oliver Woineck
Ust.ID.Nr. DE303690847
Handelsregister Amtsgericht Lemgo, HRB 8618