4-voudige RVS vrijstaande brievenbus Design BASIC Plus 385 XP SP met belkast - RAL naar keuze | ? Kleur naar keuze | Boven | met 4 brievenbussen



Product number 385XP-4-SP

Product description

Vrijstaande brievenbusinstallatie BASIC Plus 385XP ST-T met bel-/spreekgedeelte voor 4 huishoudens

De vrijstaande BASIC Plus 385XP ST-T brievenbusinstallatie voor 4 huishoudens combineert robuuste RVS-postvakken met een geïntegreerd bel-/spreekgedeelte. Brievenbusinstallatie en bezoekerscommunicatie worden daarmee samengebracht in een stabiele, visueel gesloten ingangsoplossing voor meergezinshuizen, kleinere wooncomplexen en bedrijfsgebouwen.

De brievenbussen zijn uitgevoerd in RVS V2A en worden hoogwaardige poedergecoat in een RAL-kleur naar keuze. Bijzonder vermeldenswaardig zijn de massieve staande elementen van geanodiseerd aluminiumprofiel: deze zijn eveneens poedergecoat, zeer stabiel uitgevoerd en vormen een uitzonderlijk robuuste basis voor de gehele brievenbusinstallatie. RVS en massief aluminium verbinden duurzaamheid met een heldere, hoogwaardige architectuur.

Elk postvak meet 300 × 110 × 385 mm (B × H × D) en biedt ca. 12 liter inhoud. De 35 × 265 mm grote inwerpopening is geschikt voor DIN C4-zendingen in staande richting. Een geluidsdempende rubberlip op de inwerpklep, postontname aan de voorzijde, een robuust slot en een verwisselbaar naamplaatje zorgen voor comfortabel gebruik in de dagelijkse praktijk.

De voordelen van de BASIC Plus 385XP ST-T installatie in één oogopslag

Brievenbus en bel in één installatie

4 postvakken worden gecombineerd met een bel-/spreekgedeelte. Dit vermindert extra losse componenten bij de perceeltoegang en zorgt voor een ordelijke totaaloptiek.

Briefkasten Manufaktur Lippe GmbH
Werler Straße 60
32105 Bad Salzuflen

www.briefkasten-manufaktur.de
info@briefkasten-manufaktur.de
Tel.: +49 5222 807110

Geschäftsführer Oliver Woineck
Ust.ID.Nr. DE303690847
Handelsregister Amtsgericht Lemgo, HRB 8618

DIN C4-inworp met 12 liter inhoud

De 300 × 110 × 385 mm grote brievenbussen bieden elk ca. 12 liter postvolume. De 35 × 265 mm inwerpopening neemt DIN C4-zendingen in staande richting op.

Bel-/spreekgedeelte voorbereid

Het geïntegreerde bel-/spreekgedeelte creëert een centrale plek voor belknoppen en de integratie van compatibele deurcommunicatie. De elektrotechnische componenten worden uitgevoerd passend bij de geplande installatie.

Massieve aluminium staande elementen

De massieve staande elementen van geanodiseerd aluminiumprofiel vormen de bijzonder stabiele basis van de 385XP-serie. De poedergecoate profielconstructie is op hoge belastbaarheid uitgevoerd en geeft ook grote meerpartijinstallaties een veilige, solide stand.

BASIC Plus – gebouwd voor hoge belastbaarheid

De consequente combinatie van RVS V2A en massieve aluminiumprofielen maakt de 385XP tot een bijzonder robuuste brievenbusinstallatie. De modulaire constructie vergemakkelijkt montage, onderhoud en het latere vervangen van afzonderlijke componenten.

Uitvoering van de BASIC Plus 385XP ST-T brievenbusinstallatie

Brievenbusinstallatie

Aantal brievenbussen 4 afzonderlijk afsluitbare postvakken
Afmetingen per postvak 300 × 110 × 385 mm (B × H × D)
Postinhoud Ca. 12 liter per brievenbus
Materiaal brievenbus RVS V2A, poedergecoat in RAL-kleur naar keuze
Inwerpopening 35 × 265 mm, geschikt voor DIN C4 staand
Fabricage Made in Germany door Briefkasten Manufaktur Lippe

Post en aanvullende functies

Bel-/spreekgedeelte In de brievenbusinstallatie geïntegreerde uitvoering
Plaats In de installatie geïntegreerd
Belknoppen Aangepast aan het aantal huishoudens
Deurcommunicatie Voorbereiding voor een compatibele deurcommunicatie-oplossing
Elektrische aansluiting Aansluiting op locatie conform de gekozen deurcommunicatie
Opmerking Intercominstallatie en aansluitcomponenten afhankelijk van de gekozen configuratie

Massieve aluminium staande elementen

Staande elementen Massief geanodiseerd aluminiumprofiel, poedergecoat
Constructie Bijzonder robuust en belastbaar uitgevoerd
Oppervlak RAL-kleur passend bij de brievenbusinstallatie
Montage Vrijstaande montage op een geschikt fundament
Zijbekleding Nauwsluitende uitvoering
BASIC Plus Modulair, onderhoudsvriendelijk en montagevriendelijk geconstrueerd

Briefkasten Manufaktur Lippe GmbH
Werler Straße 60
32105 Bad Salzuflen

www.briefkasten-manufaktur.de
info@briefkasten-manufaktur.de
Tel.: +49 5222 807110

Geschäftsführer Oliver Woineck
Ust.ID.Nr. DE303690847
Handelsregister Amtsgericht Lemgo, HRB 8618

Opmerking over het bel-/spreekgedeelte

De concrete deurcommunicatie, voedingsspanning en bekabeling zijn afhankelijk van de gekozen deurcommunicatie-oplossing. Installatie en aansluiting dienen te worden uitgevoerd door vakbekwaam personeel.

Fundering en veilige plaatsing

De massieve aluminium staande elementen hebben een vlak en voldoende draagkrachtige ondergrond dan wel een passend gedimensioneerd betonnen fundament nodig. Fundamentsgrootte, bevestiging en uitlijning dienen te worden afgestemd op het gewicht van de installatie, de afmetingen, de bodemgesteldheid en lokale belasting.

Opmerking over weersbescherming

Een regenkap, nauwsluitende zijbekleding en regenafvoerrinnen ondersteunen de weersbescherming. Poststukken moeten volledig worden ingeworpt zodat de inwerpkleppen volledig kunnen sluiten.

BASIC Plus – robuust en modulair

De BASIC Plus-constructie combineert RVS V2A en massieve aluminiumprofielen. De modulaire opbouw vergemakkelijkt montage en het latere vervangen van afzonderlijke componenten en is ontworpen voor een lange gebruiksduur.

Product properties

Oppervlak/kleur	RAL 9005 diepzwart, RAL 3004 paarsrood, DB 703 ijzerglimmerts, RAL 7016 antracietgrijs, RAL naar keuze (volgens kleurentabel), RAL 9007 grijs aluminium, RAL 9016 verkeerswit
Serie	BASIS
Aantal belknoppen	4 knoppen
Functies	Lichtschakelaar, Intercomtoestel
Functiebox voorbereid voor fabrikant	GIRA, Busch Jaeger, Siedle, STR Elektronica, ELCOM, TCS, Ritto, ALGO, Telegärtner, Auerswald, Legrand Bticino, Comelite
Enkele doos per volume	Normaal > 10 liter
Aantal dozen	met 4 brievenbussen
Naametikettering	Naamplaatje
Basismateriaal	Aluminium AlMg3 W19, Roestvrij staal V2A 1.4301
Type montage	Vrijstaand
Item terugtrekken	Voorkant

Briefkasten Manufaktur Lippe GmbH
Werler Straße 60
32105 Bad Salzuflen

www.briefkasten-manufaktur.de
info@briefkasten-manufaktur.de
Tel.: +49 5222 807110

Geschäftsführer Oliver Woineck
Ust.ID.Nr. DE303690847
Handelsregister Amtsgericht Lemgo, HRB 8618

Dimensions

Hoogte van individuele doos in mm	110,0
Breedte van enkele doos in mm	300,0
Volume in liter	12
Hoogte van lettersleuf in mm	35,0
Breedte van lettersleuf in mm	265,0
Hoogte van brievenbussysteem in mm	660,0
Breedte van brievenbussysteem in mm	300,0
Totale hoogte in mm	1200,0 | 1600,0
Totale breedte in mm	380,0 (zonder voetplaat) | 453,0 (met voetplaat)
Diepte in mm	435,0
Gewicht in kg	40
Leveringstoestand	De levering vindt plaats in blokken; staande elementen/brievenbus worden apart geleverd.

Dimension drawing

Briefkasten Manufaktur Lippe GmbH
Werler Straße 60
32105 Bad Salzuflen

www.briefkasten-manufaktur.de
info@briefkasten-manufaktur.de
Tel.: +49 5222 807110

Geschäftsführer Oliver Woineck
Ust.ID.Nr. DE303690847
Handelsregister Amtsgericht Lemgo, HRB 8618

Montagebohrungen

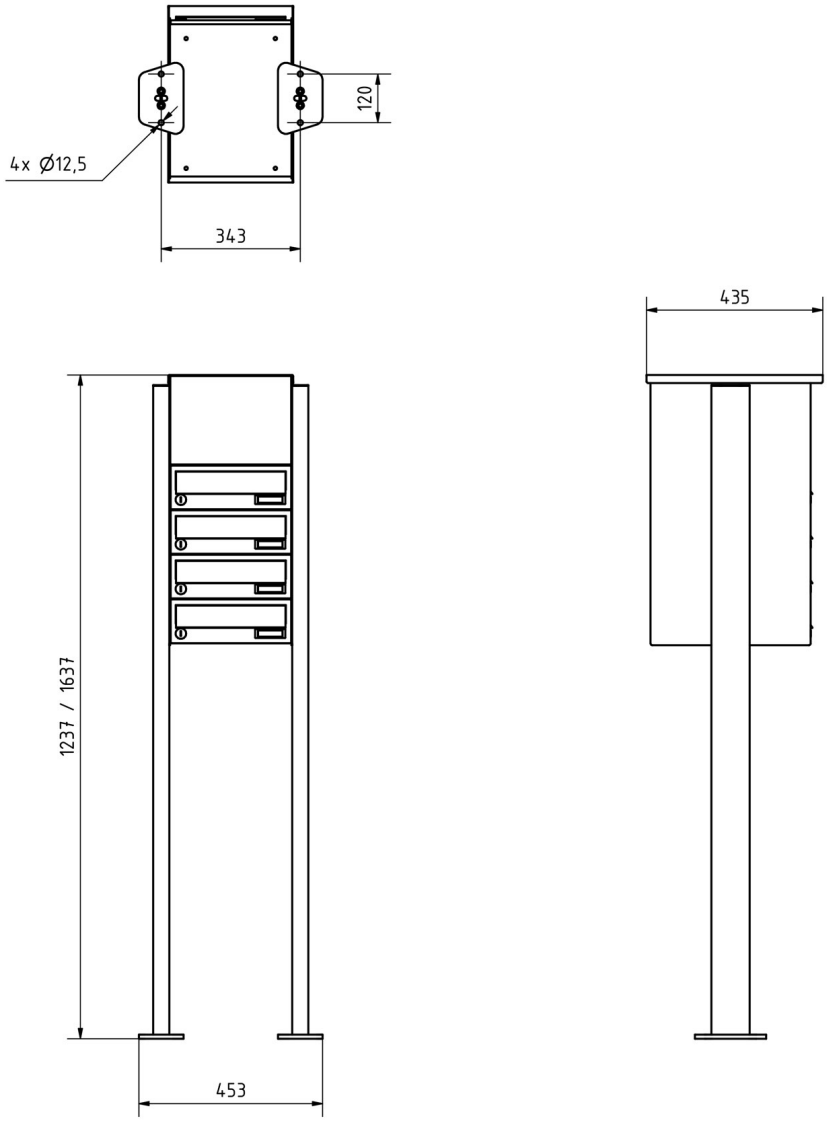

Briefkasten Manufaktur Lippe GmbH
Werler Straße 60
32105 Bad Salzuflen

www.briefkasten-manufaktur.de
info@briefkasten-manufaktur.de
Tel.: +49 5222 807110

Geschäftsführer Oliver Woineck
Ust.ID.Nr. DE303690847
Handelsregister Amtsgericht Lemgo, HRB 8618

More images



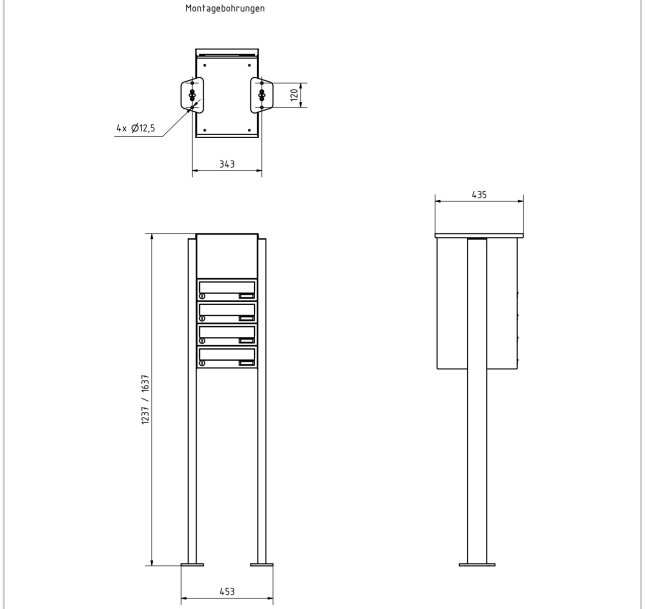





Briefkasten Manufaktur Lippe GmbH
Werler Straße 60
32105 Bad Salzuflen

www.briefkasten-manufaktur.de
info@briefkasten-manufaktur.de
Tel.: +49 5222 807110

Geschäftsführer Oliver Woineck
Ust.ID.Nr. DE303690847
Handelsregister Amtsgericht Lemgo, HRB 8618









Briefkasten Manufaktur Lippe GmbH
Werler Straße 60
32105 Bad Salzuflen

www.briefkasten-manufaktur.de
info@briefkasten-manufaktur.de
Tel.: +49 5222 807110

Geschäftsführer Oliver Woineck
Ust.ID.Nr. DE303690847
Handelsregister Amtsgericht Lemgo, HRB 8618



Briefkasten Manufaktur Lippe GmbH
Werler Straße 60
32105 Bad Salzuflen

www.briefkasten-manufaktur.de
info@briefkasten-manufaktur.de
Tel.: +49 5222 807110

Geschäftsführer Oliver Woineck
Ust.ID.Nr. DE303690847
Handelsregister Amtsgericht Lemgo, HRB 8618