4-voudige opbouw brievenbus BASIC Plus 382X AP met belkast aan de zijkant - RAL naar keuze | Links | 150 mm diep | ? Kleur naar keuze | met 4 brievenbussen (2x2)



Product number 382XA-4W-SP-150-L

Product description

4-vaks opbouwbrievenbus BASIC Plus 382X AP met belkast aan de zijkant - RAL naar keuze

Duitse kwaliteitsfabricage "Made in Germany" door Briefkasten Manufaktur. De complete opbouwbrievenbus bestaat uit weerbestendig RVS V2A, poedergecoat in RAL-kleur. Een regenafvoerrand voor optimale waterbescherming, een dubbel omgezette inwerpklep met rubberdemper, het degelijke verwisselbare naamplaatje, een praktische posthoudbeugel en het zeer robuuste slot kenmerken deze RVS-brievenbus.

De brievenbusinstallaties uit de collectie BASIC Plus onderscheiden zich door het consequente gebruik van RVS V2A. Het resultaat is een zeer hoge duurzaamheid en levensduur. De constructie is door onze eigen ingenieurs ontwikkeld met het oog op hoge flexibiliteit en modulariteit, eenvoudige montage van vervangende onderdelen en probleemloze zelfmontage. Voor alle BASIC Plus installaties zijn reserveonderdelen direct beschikbaar.

Dankzij de constructiewijze is zelfmontage eenvoudig. De brievenbusinstallatie is voorbereid voor eenvoudige volledige montage; er is geen tijdrovende wandmontage van losse bakken nodig. 4-vaks opbouwbrievenbus van hoogwaardig, weerbestendig RVS V2A 1.4301, poedergecoat in RAL-kleur.

De voordelen in één oogopslag

Strak aansluitende RVS-bekleding met regendak

Zijbekleding en regendak horen bij deze uitvoering en zijn uitgevoerd in RVS V2A, poedergecoat in RAL-kleur. De strakke uitvoering vormt samen met de brievenbusinstallatie een gesloten, constructief afgestemde eenheid.

Ruime brieveninworp

Briefkasten Manufaktur Lippe GmbH
Werler Straße 60
32105 Bad Salzuflen

www.briefkasten-manufaktur.de
info@briefkasten-manufaktur.de
Tel.: +49 5222 807110

Geschäftsführer Oliver Woineck
Ust.ID.Nr. DE303690847
Handelsregister Amtsgericht Lemgo, HRB 8618

De inwerpopening meet 35 × 325 mm en is geschikt voor DIN C4 liggend. De brievenbusuitvoering voldoet aan DIN EN 13724.

Stille inworp en comfortabele uitname

De geïntegreerde klepdemping met rubberdemper vermindert klapgeluiden bij inworp. De posthoudbeugel houdt de zendingen bij het uithalen tegen.

Geïntegreerd bel- en spreekgedeelte

Belkast van RVS V2A 1.4301, poedergecoat in RAL-kleur. Als beldrukker wordt de RVS-beldrukker type 4 toegepast. Voorbereid met spreekrooster voor de inbouw van gangbare intercomsystemen of inbouwluidsprekers. (Intercomsysteem/inbouwluidspreker niet inbegrepen). Optioneel is ook een uitvoering met Comelit Ultra video-compleetset verkrijgbaar.

Kwaliteitsfabricage en doordachte constructie

De installatie wordt bij Briefkasten Manufaktur in Duitsland vervaardigd. De constructie is ontworpen voor eenvoudige zelfmontage.

Uitrusting en productdetails

Brievenbusinstallatie

Aantal brievenbussen 4 afzonderlijk te gebruiken postvakken
Indeling 2 × 2
Diepte 150 mm
Materiaal brievenbus RVS V2A 1.4301
Oppervlak brievenbus Poedergecoat in RAL-kleur naar keuze
Bel-/spreekgedeelte Belkast van RVS V2A 1.4301, poedergecoat in RAL-kleur

Post en bediening

Inwerpopening 35 × 325 mm, geschikt voor DIN C4 liggend
Norm DIN EN 13724
Inwerpklep Geluidsgedempt door rubberdemper
Sleutel 2 sleutels met sleutelnummer per brievenbus
Naambord Verwisselbaar naamplaatje onder de inwerpklep
Posthoudbeugel Geïntegreerd per brievenbus

Montage en uitrusting

Montagewijze Opbouw
Regenafvoerrand In de constructie geïntegreerd
Regendak Van RVS V2A, poedergecoat in RAL-kleur naar keuze
Zijbekleding Van RVS V2A, poedergecoat in RAL-kleur naar keuze
Montagemateriaal Voor wandmontage incl. montagerail en bevestigingsmateriaal (schroeven + pluggen)
Fabricage Made in Germany door Briefkasten Manufaktur Lippe

Opmerking over weersbescherming

Briefkasten Manufaktur Lippe GmbH
Werler Straße 60
32105 Bad Salzuflen

www.briefkasten-manufaktur.de
info@briefkasten-manufaktur.de
Tel.: +49 5222 807110

Geschäftsführer Oliver Woineck
Ust.ID.Nr. DE303690847
Handelsregister Amtsgericht Lemgo, HRB 8618

De post is bij volledige inworp en gesloten inwerpklep zo goed mogelijk beschermd tegen vocht en vervuiling. Uitstekende zendingen kunnen verhinderen dat de klep volledig sluit.

Opmerking over wandmontage

Vóór de montage moeten de draagkracht en de staat van de wand gecontroleerd worden. De bevestiging moet worden afgestemd op het gewicht van de installatie en de bestaande wandopbouw.

Product properties

Oppervlak/kleur	RAL 9005 diepzwart, RAL 3004 paarsrood, DB 703 ijzerglimmerts, RAL 7016 antracietgrijs, RAL naar keuze (volgens kleurentabel), RAL 9007 grijs aluminium, RAL 9016 verkeerswit
Serie	BASIS
Aantal belknoppen	4 knoppen
Functies	Lichtschakelaar, Intercomtoestel
Functiebox voorbereid voor fabrikant	GIRA, Busch Jaeger, Siedle, STR Elektronica, ELCOM, TCS, Ritto, ALGO, Telegärtner, Auerswald, Legrand Bticino, Comelite
Aantal dozen	met 4 brievenbussen
Naametikettering	Naamplaatje
Basismateriaal	Roestvrij staal V2A 1.4301
Item terugtrekken	Voorkant
Enkele doos per volume	Groot > 16 liter
Type montage	Opbouw

Dimensions

Hoogte van individuele doos in mm	330,0
Breedte van enkele doos in mm	355,0
Volume in liter	12,0 | 17,0
Hoogte van lettersleuf in mm	35,0
Breedte van lettersleuf in mm	325,0
Hoogte van brievenbussysteem in mm	660,0
Breedte van brievenbussysteem in mm	880,0
Totale breedte in mm	880,0
Diepte in mm	100,0 | 150,0
Gewicht in kg	12

Briefkasten Manufaktur Lippe GmbH
Werler Straße 60
32105 Bad Salzuflen

www.briefkasten-manufaktur.de
info@briefkasten-manufaktur.de
Tel.: +49 5222 807110

Geschäftsführer Oliver Woineck
Ust.ID.Nr. DE303690847
Handelsregister Amtsgericht Lemgo, HRB 8618

More images





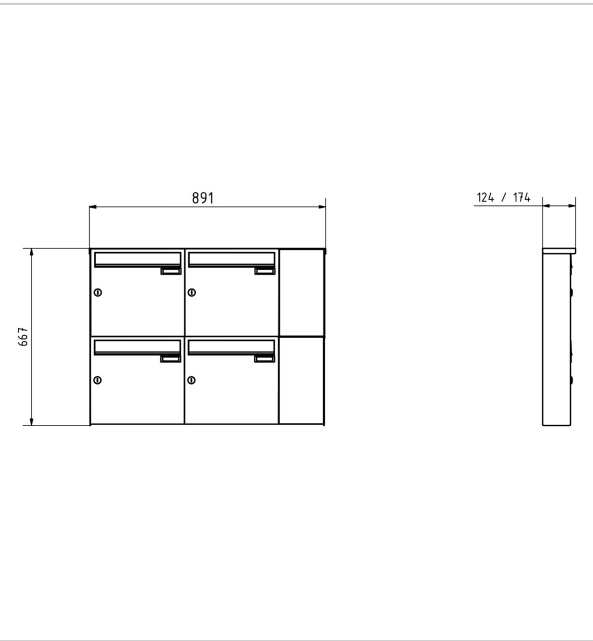



Briefkasten Manufaktur Lippe GmbH
Werler Straße 60
32105 Bad Salzuflen

www.briefkasten-manufaktur.de
info@briefkasten-manufaktur.de
Tel.: +49 5222 807110

Geschäftsführer Oliver Woineck
Ust.ID.Nr. DE303690847
Handelsregister Amtsgericht Lemgo, HRB 8618



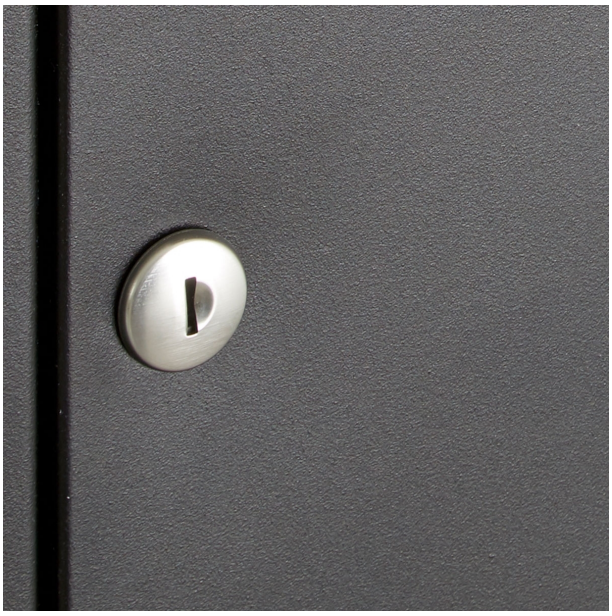



Briefkasten Manufaktur Lippe GmbH
Werler Straße 60
32105 Bad Salzuflen

www.briefkasten-manufaktur.de
info@briefkasten-manufaktur.de
Tel.: +49 5222 807110

Geschäftsführer Oliver Woineck
Ust.ID.Nr. DE303690847
Handelsregister Amtsgericht Lemgo, HRB 8618