GOETHE brievenbusinstallatie met 3 brievenbussen en 3 kranten- en opbergvakken volgens de Zwitserse postnorm – inbouw – RAL-kleur naar keuze

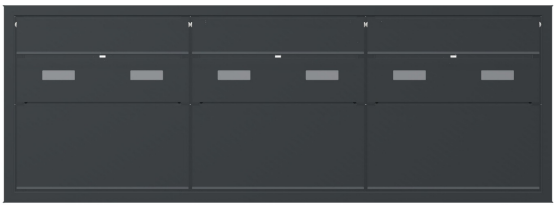

Product number BML3D-9F7CGPYPSC

Product description

GOETHE inbouwinstallatie voor drie gebruikers met Push-Key-sloten en afzonderlijke kranten- en opbergvakken

Deze brievenbusinstallatie uit de serie GOETHE combineert drie brievenbussen met drie afzonderlijke kranten- en opbergvakken volgens de Zwitserse postnorm. De uitvoering voor inbouwmontage is voorzien van een afdekframe en wordt gepoedercoat in een RAL-kleur naar keuze.

Elke brievenbus is uitgerust met een verschillend sluitend Push-Key-slot en twee naambordjes. Voor uw brievenpost en extra opbergruimte zijn er gescheiden vakken die vanaf de voorzijde toegankelijk zijn.

Kenmerken van deze brievenbusinstallatie

- Totale buitenafmetingen van de installatie (B × H × D): 1256 × 452 × 411 mm.
- 3 brievenbussen en 3 extra kasten als kranten- en opbergvakken volgens de Zwitserse postnorm; buitenafmetingen per kast (B × H × D): 400 × 200 × 400 mm.
- Inbouwmontage met afdekframe van 1,5 mm roestvast staal V2A 1.4301.
- Behuizing van roestvast staal 1.4016; frontpanelen en frame van roestvast staal V2A 1.4301.
- Gepoedercoat oppervlak in een RAL-kleur naar keuze.
- Post uitnemen en toegang tot de kranten- en opbergvakken vanaf de voorzijde.

Bijzonderheden van deze brievenbusinstallatie

Drie verschillend sluitende Push-Key-sloten

De drie brievenbussen hebben elk een volledig mechanisch Push-Key-slot. Om het slot te openen steekt u de sleutel erin, zonder deze te draaien. Om de klep te sluiten duwt u deze dicht.

Briefkasten Manufaktur Lippe GmbH
Werler Straße 60
32105 Bad Salzuflen

www.briefkasten-manufaktur.de
info@briefkasten-manufaktur.de
Tel.: +49 5222 807110

Geschäftsführer Oliver Woineck
Ust.ID.Nr. DE303690847
Handelsregister Amtsgericht Lemgo, HRB 8618

Elk slot heeft een eigen sleutelnummer en wordt geleverd met twee sleutels. De drie brievenbussloten zijn verschillend sluitend.

Twee naambordjes per brievenbus

De installatie bevat in totaal zes BASIC naambordjes type 2 van glashelder polycarbonaat. U kunt de inlegkaartjes vanaf de voorzijde vervangen.

Bij de gekozen uitrusting hoort het inlegkaartje ‘Reclame nee bedankt’. Daarmee kunt u naast uw naam ook aangeven dat u geen ongeadresseerde reclame wilt ontvangen.

Brievenpost inwerpen en uitnemen

De brievenbussen zijn voorzien van een gedempte inwerpklep voor een stille inworp, een doorlopende rubberen lip en een regenafvoerrand. De inwerpopening is ook geschikt voor DIN-C4-enveloppen.

De plaatsing van het slot en de uitnamedeur helpt voorkomen dat de post bij het openen naar buiten valt. De hoogte van de inwerpopening en de vernauwing van de inwerpschacht bemoeilijken het ongewenst uitnemen van post via de inwerpopening.

Afzonderlijke kranten- en opbergvakken

De drie extra vakken van roestvast staal zijn bedoeld voor kranten en als opbergruimte. Ze kunnen van onder naar boven worden geopend.

De vermelde kastafmetingen zijn buitenafmetingen en geen bruikbare binnen- of pakketafmetingen. De kranten- en opbergvakken zijn geen beveiligde pakketboxen.

Afdekframe voor de wandaansluiting

Het afdekframe bedekt de overgang tussen de inbouwopening en het wandoppervlak. Het dient voor de afwerking van de inbouwmontage en is geen regendak.

Naar wens configureerbaar

Stel uw brievenbusinstallatie samen in een uitvoering die bij uw woning past: via ‘Nu configureren’ past u deze opstelling aan uw wensen aan.

- Oppervlak van de kasten: pas de kleur in de 3D-configurator aan met de kleuren die voor deze uitvoering worden aangeboden.
- Persoonlijke belettering: voorzie de daarvoor bestemde vlakken van eigen namen, huisnummers of teksten naar wens. De afgebeelde beletteringen zijn voorbeelden en kunnen worden vervangen.
- Lettertype en vormgeving: kies uit de beschikbare lettertypen voor de belettering en pas de weergave aan in de configurator.
- Uitrusting: voeg passende componenten toe of wijzig deze binnen het beschikbare aanbod voor de installatie.

Bij individuele wijzigingen worden de afmetingen en de prijs in de 3D-configurator opnieuw berekend op basis van uw keuze.

Belangrijke informatie

Bescherming tegen water: een beschutte locatie, bij voorkeur onder een afdak, helpt uw post te beschermen. Poststukken moeten volledig zijn ingestoken en de inwerpklep moet gesloten zijn.

Montage: controleer de ondergrond en de inbouwsituatie aan de hand van de totale afmetingen en de montagehandleiding.

Briefkasten Manufaktur Lippe GmbH
Werler Straße 60
32105 Bad Salzuflen

www.briefkasten-manufaktur.de
info@briefkasten-manufaktur.de
Tel.: +49 5222 807110

Geschäftsführer Oliver Woineck
Ust.ID.Nr. DE303690847
Handelsregister Amtsgericht Lemgo, HRB 8618

Product properties

Serie	GOETHE
Toegangsbeveiliging	Druktoetsvergrendeling
Naametikettering	Naamplaatje
Basismateriaal	Roestvrij staal V2A 1.4301, Roestvrij staal 1.4016 (magnetisch roestvrij staal)
Item terugtrekken	Voorkant
Oppervlak/kleur	RAL naar keuze (volgens kleurentabel)
Aantal dozen	met 3 brievenbussen
Type montage	Inbouw

Briefkasten Manufaktur Lippe GmbH
Werler Straße 60
32105 Bad Salzuflen

www.briefkasten-manufaktur.de
info@briefkasten-manufaktur.de
Tel.: +49 5222 807110

Geschäftsführer Oliver Woineck
Ust.ID.Nr. DE303690847
Handelsregister Amtsgericht Lemgo, HRB 8618

Dimensions

Hoogte van individuele doos in mm	200
Breedte van enkele doos in mm	400
Totale hoogte in mm	452
Totale breedte in mm	1256
Diepte in mm	411

Dimension drawing

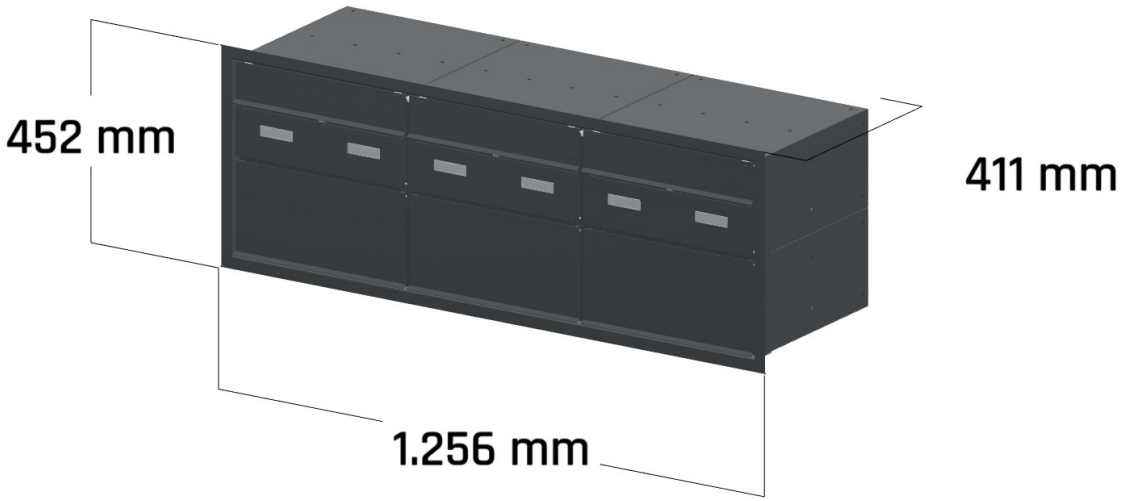

Briefkasten Manufaktur Lippe GmbH
Werler Straße 60
32105 Bad Salzuflen

www.briefkasten-manufaktur.de
info@briefkasten-manufaktur.de
Tel.: +49 5222 807110

Geschäftsführer Oliver Woineck
Ust.ID.Nr. DE303690847
Handelsregister Amtsgericht Lemgo, HRB 8618

More images



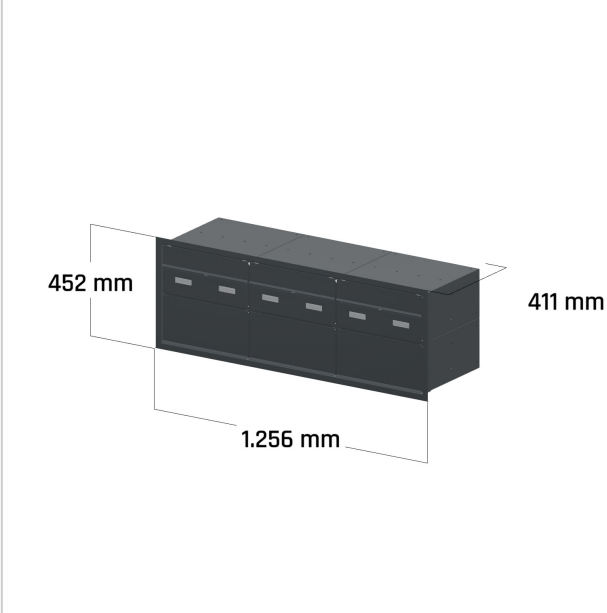



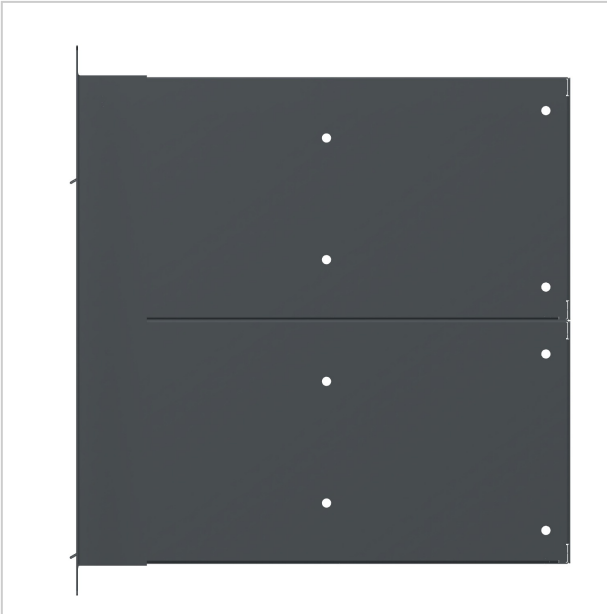

Briefkasten Manufaktur Lippe GmbH
Werler Straße 60
32105 Bad Salzuflen

www.briefkasten-manufaktur.de
info@briefkasten-manufaktur.de
Tel.: +49 5222 807110

Geschäftsführer Oliver Woineck
Ust.ID.Nr. DE303690847
Handelsregister Amtsgericht Lemgo, HRB 8618