3-vaks opbouw brievenbussysteem Design BASIC 385A- VA AP - RVS V2A, geborsteld | 300x110x385 mm (BxHxD) - ?? Normaal 12 liter | Roestvrij staal, geborsteld | met 3 brievenbussen (1x3)



Product number 385A-VA-3S

Product description

Smalle opbouw-brievenbussysteem BASIC 385A voor 3 partijen – RVS V2A, geborsteld

Het BASIC 385A opbouw-brievenbussysteem voor 3 partijen is een robuuste wandoplossing voor meergezinswoningen, kleinere wooncomplexen evenals kantoor- en praktijkgebouwen. De verticaal georganiseerde S-uitvoering vermindert de horizontale ruimtebehoefte en benut de beschikbare wandhoogte bijzonder efficiënt.

Het brievenbussysteem bestaat uit hoogwaardig RVS V2A met een geborstelde afwerking. Brievenbussen, bekleding en regenkap vormen een tijdloze, onderhoudsvriendelijke en robuuste RVS-eenheid.

Elk postvak meet 300 × 110 × 385 mm (B × H × D) en biedt ca. 12 liter volume. De inworpopening van 35 × 265 mm is ontworpen voor DIN-C4-zendingen in staande (portret) richting. De deuren openen van links naar rechts; per brievenbus worden twee sleutels met sleutelnummer en een verwisselbaar naamplaatje onder de inworpklep geleverd.

De voordelen van het BASIC 385A opbouwsysteem in één oogopslag

Ruimtebesparend in de breedte

De S-configuratie organiseert 3 postvakken meer in de hoogte en vermindert de horizontale ruimtebehoefte aan de gevel.

DIN-C4-inworp en 12 liter volume

De 300 × 110 × 385 mm (B × H × D) grote postvakken bieden elk ca. 12 liter volume. De inworpopening van 35 × 265 mm neemt ook grotere DIN-C4-zendingen in staande positie op.

Briefkasten Manufaktur Lippe GmbH
Werler Straße 60
32105 Bad Salzuflen

www.briefkasten-manufaktur.de
info@briefkasten-manufaktur.de
Tel.: +49 5222 807110

Geschäftsführer Oliver Woineck
Ust.ID.Nr. DE303690847
Handelsregister Amtsgericht Lemgo, HRB 8618

Stille inworp en veilige toewijzing

De rubberlip dempt de inworpklep. Robuuste sloten, twee sleutels met sleutelnummer en beschermde verwisselbare naamplaatjes zorgen voor duidelijke toewijzing van de afzonderlijke postvakken.

Montagerail voor wandmontage

Het opbouwsysteem is bedoeld voor directe gevelmontage. Een montagerail vergemakkelijkt de montage; bevestigingsmateriaal met schroeven en pluggen maakt deel uit van de beschreven uitvoering.

Volledig in geborsteld RVS

De V2A-uitvoering combineert een hoogwaardige metalen oppervlakte met een robuuste constructie voor duurzame opbouw-brievenbussystemen. Het systeem wordt in Duitsland bij Briefkasten Manufaktur vervaardigd.

Uitvoering van het BASIC 385A brievenbussysteem

Brievenbussysteem

Aantal brievenbussen 3 afzonderlijk afsluitbare postvakken
Individueel vak 300 × 110 × 385 mm (B × H × D)
Volume Ca. 12 liter per postvak
Materiaal RVS V2A 1.4301, geborsteld
Oppervlak RVS V2A 1.4301, geborsteld
Norm DIN EN 13724

Post en bediening

Inworpopening 35 × 265 mm, geschikt voor DIN C4 staand
Inworpkleppen Met geluiddempende rubberlip
Postuitname Frontaal / vanaf de voorkant
Deuropening Van links naar rechts
Sleutels 2 sleutels met sleutelnummer per brievenbus
Naamplaatje Verwisselbaar naamplaatje onder de inworpklep

Bekleding en wandmontage

Zijbekleding Strak aansluitende uitvoering
Regenkap Massieve, bij het systeem passende uitvoering
Montagewijze Opbouw-wandmontage
Montagehulp Montagerail
Bevestigingsmateriaal Schroeven en pluggen inbegrepen; controleer de geschiktheid voor de aanwezige wandopbouw ter plaatse
Productie Made in Germany door Briefkasten Manufaktur Lippe

Opmerking over wandmontage

Uw wand moet vlak en voldoende draagkrachtig zijn. De bijgeleverde schroeven en pluggen mogen alleen worden gebruikt als ze passen bij de aanwezige wandopbouw; bij andere ondergronden of gevelisolatiesystemen moeten geschikte bevestigingsoplossingen ter plaatse worden vastgesteld.

Briefkasten Manufaktur Lippe GmbH
Werler Straße 60
32105 Bad Salzuflen

www.briefkasten-manufaktur.de
info@briefkasten-manufaktur.de
Tel.: +49 5222 807110

Geschäftsführer Oliver Woineck
Ust.ID.Nr. DE303690847
Handelsregister Amtsgericht Lemgo, HRB 8618

Opmerking over weersbescherming

De post is alleen optimaal beschermd tegen vocht en vervuiling wanneer de zending volledig is ingebracht en de inworpklep gesloten is. Uitstekende brieven of tijdschriften kunnen verhinderen dat de klep volledig sluit.

Product properties

Serie	BASIS
Enkele doos per volume	Normaal > 10 liter
Naametikettering	Naamplaatje
Basismateriaal	Roestvrij staal V2A 1.4301
Item terugtrekken	Voorkant
Oppervlak/kleur	Grond
Type montage	Opbouw
Aantal dozen	met 3 brievenbussen

Briefkasten Manufaktur Lippe GmbH
Werler Straße 60
32105 Bad Salzuflen

www.briefkasten-manufaktur.de
info@briefkasten-manufaktur.de
Tel.: +49 5222 807110

Geschäftsführer Oliver Woineck
Ust.ID.Nr. DE303690847
Handelsregister Amtsgericht Lemgo, HRB 8618

Dimensions

Hoogte van individuele doos in mm	110,0
Breedte van enkele doos in mm	300,0
Volume in liter	12
Hoogte van lettersleuf in mm	35,0
Breedte van lettersleuf in mm	265,0
Hoogte van brievenbussysteem in mm	330,0
Breedte van brievenbussysteem in mm	300,0
Totale breedte in mm	308,0
Diepte in mm	435,0
Gewicht in kg	20
Leveringstoestand	Wordt volledig gemonteerd geleverd.

Briefkasten Manufaktur Lippe GmbH
Werler Straße 60
32105 Bad Salzuflen

www.briefkasten-manufaktur.de
info@briefkasten-manufaktur.de
Tel.: +49 5222 807110

Geschäftsführer Oliver Woineck
Ust.ID.Nr. DE303690847
Handelsregister Amtsgericht Lemgo, HRB 8618

Dimension drawing

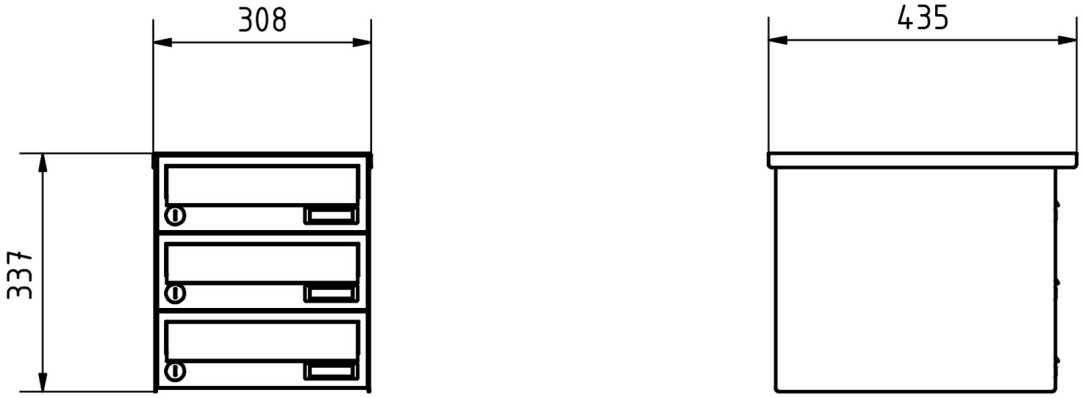

Briefkasten Manufaktur Lippe GmbH
Werler Straße 60
32105 Bad Salzuflen

www.briefkasten-manufaktur.de
info@briefkasten-manufaktur.de
Tel.: +49 5222 807110

Geschäftsführer Oliver Woineck
Ust.ID.Nr. DE303690847
Handelsregister Amtsgericht Lemgo, HRB 8618

More images





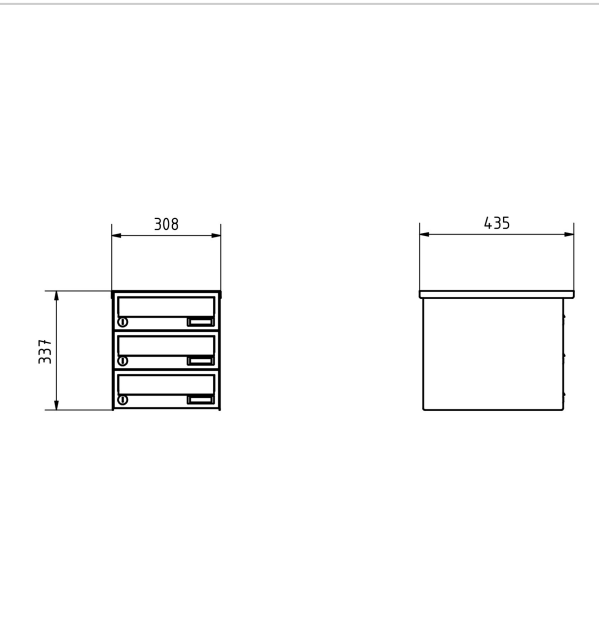



Briefkasten Manufaktur Lippe GmbH
Werler Straße 60
32105 Bad Salzuflen

www.briefkasten-manufaktur.de
info@briefkasten-manufaktur.de
Tel.: +49 5222 807110

Geschäftsführer Oliver Woineck
Ust.ID.Nr. DE303690847
Handelsregister Amtsgericht Lemgo, HRB 8618



Briefkasten Manufaktur Lippe GmbH
Werler Straße 60
32105 Bad Salzuflen

www.briefkasten-manufaktur.de
info@briefkasten-manufaktur.de
Tel.: +49 5222 807110

Geschäftsführer Oliver Woineck
Ust.ID.Nr. DE303690847
Handelsregister Amtsgericht Lemgo, HRB 8618