Inbouwbrievenbus BASIC 382U UP - RAL 7016 antracietgrijs | RAL 7016 antracietgrijs fijnstructuur mat | 100 mm diep | met 1 brievenbus



Product number 382U-7016-1-100

Product description

Inbouwbrievenbus BASIC 382U UP - RAL 7016 antracietgrijs

Moderne inbouwbrievenbus - made in Germany by Briefkasten Manufaktur.

De brievenbus is vervaardigd uit gegalvaniseerd staal, gepoedercoat in antracietgrijs RAL 7016. De zeer hoogwaardige afwerking en het doordachte concept maken deze inbouwbrievenbus tot onze bestseller. Een regenafvoerrand voor optimale waterbescherming, een doorlopende rubberen lip voor geruisloze inworp, het degelijke verwisselbare naamplaatje, een praktische postbeugel en het zeer robuuste slot kenmerken deze inbouwbrievenbus. Het inbouwframe van roestvrij staal V2A is voorzien van een schuimrubberafdichting en garandeert een zeer hoge duurzaamheid.

Dankzij de constructiewijze is zelfmontage eenvoudig.

- Inbouwbrievenbus van gegalvaniseerd staal, gepoedercoat in antracietgrijs RAL 7016.
- Het product wordt vervaardigd bij Briefkasten Manufaktur. Duitse kwaliteitsfabricage "Made in Germany".
- De brievenbus voldoet aan DIN/EN 13724. Inwerpopening (3,5 cm x 32,5 cm) voor C4 liggend, hier passen ook grote brieven in zonder te vouwen.
- Inwerpklep met geluidsdempend rubberprofiel voor zeer geruisloze inworp van de post.
- De deur kan van links naar rechts worden geopend.
- Incl. 2 sleutels met sleutelnummer, verwisselbaar naamplaatje (type 2) onder de inwerpklep en postbeugel.
- Grote inhoud door optionele brievenbusdiepte +50 mm = ca. 17 l. Geschikt voor bedrijven en huishoudens met een zeer groot postvolume.
- Afdekraam voor stucwerk van RVS hoekprofiel 25 x 58 mm, gepoedercoat in RAL-kleur.

Belangrijke informatie:

Briefkasten Manufaktur Lippe GmbH
Werler Straße 60
32105 Bad Salzuflen

www.briefkasten-manufaktur.de
info@briefkasten-manufaktur.de
Tel.: +49 5222 807110

Geschäftsführer Oliver Woineck
Ust.ID.Nr. DE303690847
Handelsregister Amtsgericht Lemgo, HRB 8618

De post is alleen bij volledige inworp en gesloten klep beschermd tegen vocht en vervuiling. Bij bepaalde extreme weersomstandigheden kan er toch water binnendringen (volgens DIN EN 13724 tot 1 ccm). Dit is geen reden voor reclamatie.

Product properties

Basismateriaal	Staal, gegalvaniseerd
Serie	BASIS
Enkele doos per volume	Normaal > 10 liter
Naametikettering	Naamplaatje
Oppervlak/kleur	RAL 7016 antracietgrijs
Item terugtrekken	Voorkant
Aantal dozen	met 1 brievenbus
Type montage	Inbouw

Dimensions

Hoogte van individuele doos in mm	330,0
Breedte van enkele doos in mm	355,0
Volume in liter	12,0 | 17,0
Hoogte van lettersleuf in mm	35,0
Breedte van lettersleuf in mm	325,0
Hoogte van brievenbussysteem in mm	380,0
Breedte van brievenbussysteem in mm	405,0
Totale breedte in mm	405,0
Diepte in mm	100,0 | 150,0
Gewicht in kg	6
Leveringstoestand	Wordt volledig gemonteerd geleverd.

Briefkasten Manufaktur Lippe GmbH
Werler Straße 60
32105 Bad Salzuflen

www.briefkasten-manufaktur.de
info@briefkasten-manufaktur.de
Tel.: +49 5222 807110

Geschäftsführer Oliver Woineck
Ust.ID.Nr. DE303690847
Handelsregister Amtsgericht Lemgo, HRB 8618

More images







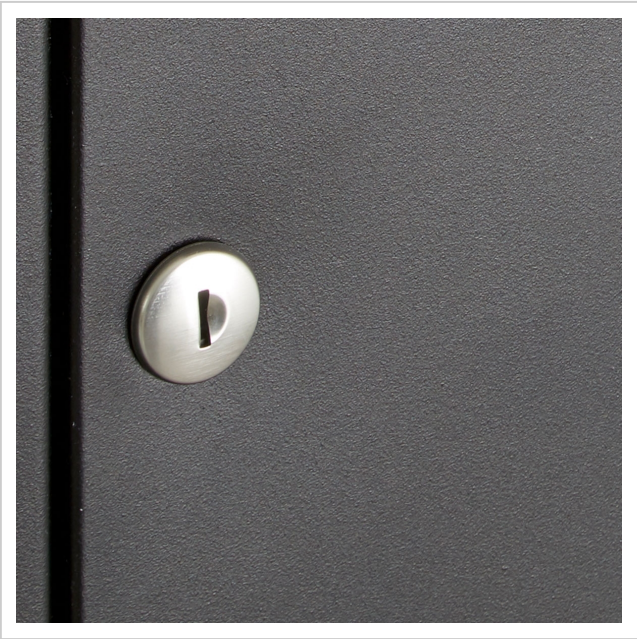

Briefkasten Manufaktur Lippe GmbH
Werler Straße 60
32105 Bad Salzuflen

www.briefkasten-manufaktur.de
info@briefkasten-manufaktur.de
Tel.: +49 5222 807110

Geschäftsführer Oliver Woineck
Ust.ID.Nr. DE303690847
Handelsregister Amtsgericht Lemgo, HRB 8618





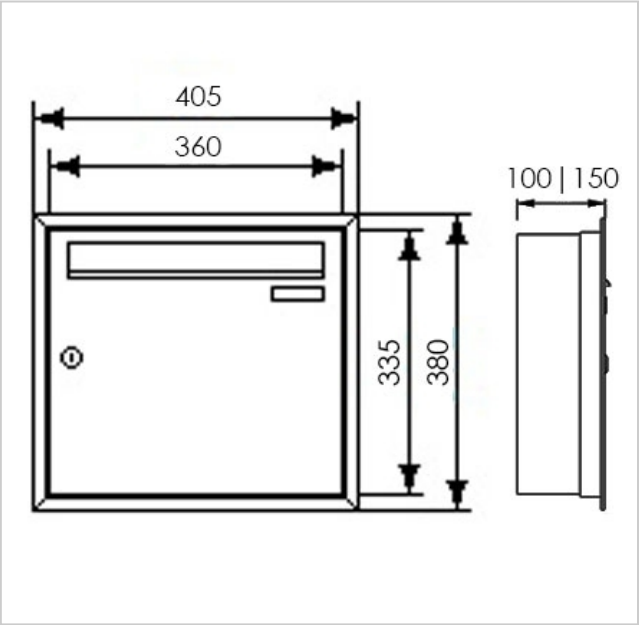

Briefkasten Manufaktur Lippe GmbH
Werler Straße 60
32105 Bad Salzuflen

www.briefkasten-manufaktur.de
info@briefkasten-manufaktur.de
Tel.: +49 5222 807110

Geschäftsführer Oliver Woineck
Ust.ID.Nr. DE303690847
Handelsregister Amtsgericht Lemgo, HRB 8618