6-vaks 2x3 vrijstaand brievenbussysteem GOETHE ST-Q-400 - RAL naar keuze | 400 mm diep | met 6 brievenbussen (2x3)



Product number 215-STQ-6-400

Product description

6-vaks 2x3 vrijstaand brievenbussysteem GOETHE ST-Q-400 - RAL naar keuze

Vrijstaande 6-delige brievenbusinstallatie met horizontale vakken van 400 mm diepte en elegante rechthoekige staande elementen. De moderne brievenbus GOETHE is ideaal voor de veeleisende entree. De strakke vormgeving zonder zichtbaar slot geeft deze brievenbus een bijzonder elegante uitstraling.

De afmetingen van de individuele vakken bieden een inhoud van ca. 32 liter; de grote inwerpopening garandeert dat ook DIN-C4-enveloppen en tijdschriften of post na een meerdaagse afwezigheid niet gekreukt aankomen. Het innovatieve Push-Key-slot is onzichtbaar in het interieur geïntegreerd. De sleutel wordt enkel in de aanwezige opening gestoken (geen draaien nodig) en de deur opent zich. Door de plaatsing van het slot is deze brievenbus zo ontworpen dat de uitneemdeur voorkomt dat uw post naar voren valt. Dankzij de waterafvoerrand is de binnenliggende post optimaal beschermd tegen weersinvloeden. De inworpklep is uitgerust met hoogwaardige asdempers, waardoor geruisloos sluiten gegarandeerd is en er geen hinderlijk geklapper door weersinvloeden ontstaat. De verwisselbare naamplaatjes van plexiglas kunnen comfortabel van voren worden bediend; voor een optimale uitstraling raden wij het vlakliggende naamplaatje met lasergravure aan (zie Accessoires). Het 2e naamplaatje is voorzien van de inzet Reclame Ja/Nee.

De brievenbussystemen uit de GOETHE-collectie vallen op door consequent gebruik van roestvast staal en aluminium. Het resultaat is een zeer hoge duurzaamheid en levensduur. De constructie is door onze eigen ingenieurs ontwikkeld met het oog op hoge flexibiliteit en modulariteit, eenvoudige montage van vervangende onderdelen en probleemloze zelfmontage. Voor alle GOETHE-installaties zijn vervangende onderdelen direct in onze shop beschikbaar.

Dankzij het ontwerp is zelfmontage eenvoudig uit te voeren.

Beschermd gebruiksmodel volgens DPMA dossiernummer DE: 20 2021 101 679.5

Briefkasten Manufaktur Lippe GmbH
Werler Straße 60
32105 Bad Salzuflen

www.briefkasten-manufaktur.de
info@briefkasten-manufaktur.de
Tel.: +49 5222 807110

Geschäftsführer Oliver Woineck
Ust.ID.Nr. DE303690847
Handelsregister Amtsgericht Lemgo, HRB 8618

- 6-vaks staande brievenbus van roestvast staal en aluminium.
- Brievenbussen van roestvast staal 1.4016 (niet-roestend, magnetisch RVS), poedergecoat in RAL naar keuze.
- Kwaliteitsfabricage - Made in Germany by Briefkasten Manufaktur Lippe.
- Innovatief Push-Key-slot met 2 sleutels per vak.
- Het inwerpen en de uitname verlopen aan de voorzijde. Inworpklep met hoogwaardige asdempers voor een zeer stille inworp van de post.
- De brievenbussen voldoen aan DIN/EN 13724. Inwerpmaat (3,5 cm x 36,0 cm) voor C4 liggend; ook grote brieven passen hier zonder te worden gevouwen.
- De uitneemdeuren openen van boven naar beneden. Zo kan uw post niet naar voren vallen.
- Naamplaatje van plexiglas voor naamopdruk en 2e naamplaatje Reclame Ja/Nee per vak.
- Optimale regendekking door waterafvoerranden en een regendak van 3 mm aluminium AlMg3 W19, poedergecoat in RAL naar keuze.
- Zijbekleding van 3 mm aluminium AlMg3 W19, poedergecoat in RAL naar keuze.
- Achterwand van 1 mm roestvast staal V2A 1.4301, poedergecoat in RAL naar keuze.
- De B 40 mm x D 80 mm standpalen bestaan uit 2 mm roestvast staal V2A 1.4301, poedergecoat in RAL-kleur, voor inbetoneren of voor schroefmontage.

Belangrijke informatie:

Om een optimale waterbescherming van uw post te bereiken, dient de brievenbus of brievenbusinstallatie indien mogelijk onder een luifel te worden geplaatst.

Het postgoed is alleen dan tegen water beschermd wanneer het volledig in het vak is gelegd en de inworpklep gesloten is. Niet volledig ingestoken post maakt het mogelijk dat vocht en vuil in de brievenbus binnendringen. Deze installatie is volgens DIN EN 13724 beschermd tegen binnendringen van water. Waterinslag is geen reden tot reclamatie.

Product properties

Oppervlak/kleur	RAL 9005 diepzwart, RAL 3004 paarsrood, DB 703 ijzerglimmerts, RAL 7016 antracietgrijs, RAL naar keuze (volgens kleurentabel), RAL 9007 grijs aluminium, RAL 9016 verkeerswit
Serie	GOETHE
Aantal dozen	met 6 brievenbussen
Naametikettering	Naamplaatje
Basismateriaal	Aluminium AlMg3 W19, Roestvrij staal V2A 1.4301, Roestvrij staal 1.4016 (magnetisch roestvrij staal)
Type montage	Vrijstaand
Item terugtrekken	Voorkant
Enkele doos per volume	Groot > 16 liter

Briefkasten Manufaktur Lippe GmbH
Werler Straße 60
32105 Bad Salzuflen

www.briefkasten-manufaktur.de
info@briefkasten-manufaktur.de
Tel.: +49 5222 807110

Geschäftsführer Oliver Woineck
Ust.ID.Nr. DE303690847
Handelsregister Amtsgericht Lemgo, HRB 8618

Dimensions

Breedte in mm	1
Hoogte in mm	1
Hoogte van individuele doos in mm	200,0
Breedte van enkele doos in mm	400,0
Volume in liter	32
Hoogte van lettersleuf in mm	35,0
Breedte van lettersleuf in mm	360,0
Hoogte van brievenbussysteem in mm	600,0
Breedte van brievenbussysteem in mm	800,0
Totale hoogte in mm	1200,0 | 1500,0 | 1700,0 + 23,0
Totale breedte in mm	888,0
Diepte in mm	400,0 + 25,0 Regendak
Gewicht in kg	85
Leveringstoestand	Geleverd in blokken, standelementen / brievenbus verdeeld

Dimension drawing

Briefkasten Manufaktur Lippe GmbH
Werler Straße 60
32105 Bad Salzuflen

www.briefkasten-manufaktur.de
info@briefkasten-manufaktur.de
Tel.: +49 5222 807110

Geschäftsführer Oliver Woineck
Ust.ID.Nr. DE303690847
Handelsregister Amtsgericht Lemgo, HRB 8618

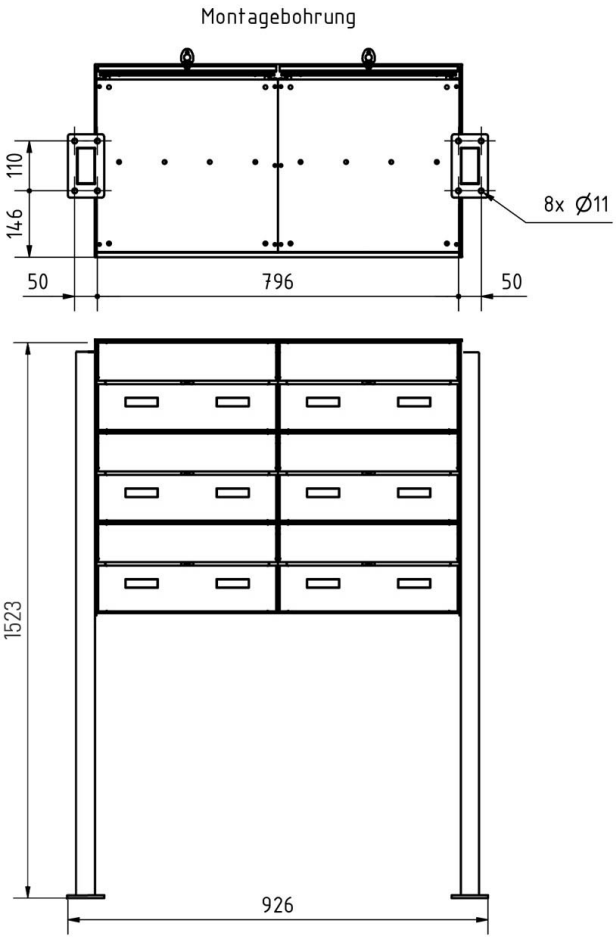

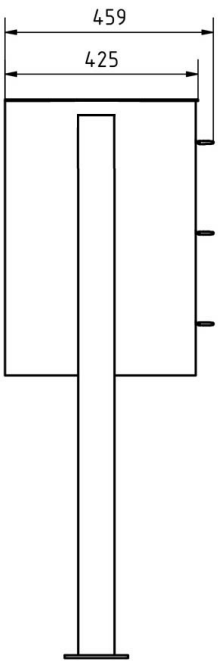

Briefkasten Manufaktur Lippe GmbH
Werler Straße 60
32105 Bad Salzuflen

www.briefkasten-manufaktur.de
info@briefkasten-manufaktur.de
Tel.: +49 5222 807110

Geschäftsführer Oliver Woineck
Ust.ID.Nr. DE303690847
Handelsregister Amtsgericht Lemgo, HRB 8618

More images







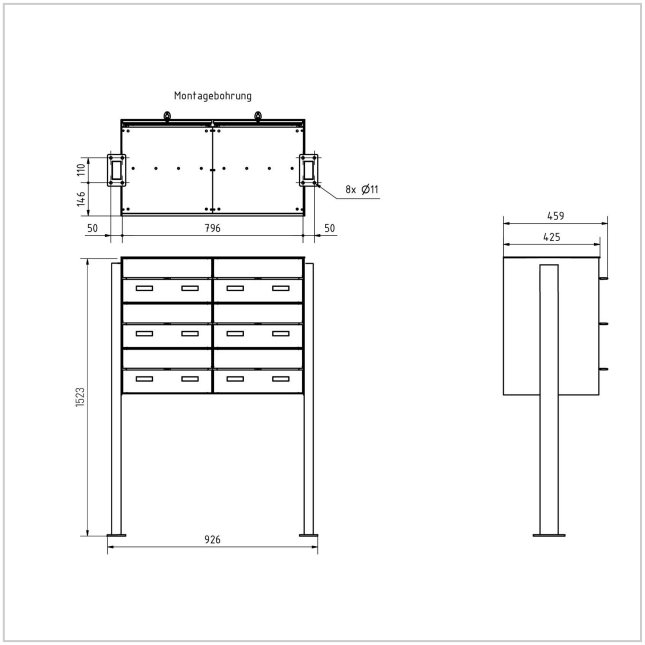

Briefkasten Manufaktur Lippe GmbH
Werler Straße 60
32105 Bad Salzuflen

www.briefkasten-manufaktur.de
info@briefkasten-manufaktur.de
Tel.: +49 5222 807110

Geschäftsführer Oliver Woineck
Ust.ID.Nr. DE303690847
Handelsregister Amtsgericht Lemgo, HRB 8618







Briefkasten Manufaktur Lippe GmbH
Werler Straße 60
32105 Bad Salzuflen

www.briefkasten-manufaktur.de
info@briefkasten-manufaktur.de
Tel.: +49 5222 807110

Geschäftsführer Oliver Woineck
Ust.ID.Nr. DE303690847
Handelsregister Amtsgericht Lemgo, HRB 8618