4-delig roestvaststalen inbouwbrievenbussysteem BASIC Plus 382XU UP met beldoos aan de zijkant | Links | 100 mm diep | Roestvrij staal, geborsteld | met 4 brievenbussen



Product number 382XU-VA-4-SPS-L-100

Product description

4-voudige roestvrijstalen inbouw brievenbusinstallatie BASIC Plus 382XU UP met belkast zijdelings - roestvrij staal geborsteld

Moderne inbouwbrievenbus voor 4 partijen - made in Germany by Briefkasten Manufaktur.

De brievenbus bestaat volledig uit roestvrij staal V2A, geborsteld. De zeer hoogwaardige afwerking en het doordachte concept maken deze inbouwbrievenbus tot onze topper. Een regenaflooprand voor optimale waterbescherming, een doorlopende rubberlip voor geruisloze inworp, het solide verwisselbare naambordje, een praktische posthouderbeugel en het zeer robuuste slot kenmerken deze inbouwbrievenbus. Het inbouwraam van roestvrij staal V2A is voorzien van een schuimrubberafdichting en garandeert een zeer lange levensduur.

De brievenbusinstallaties uit de BASIC Plus-collectie kenmerken zich door het consequente gebruik van roestvrij staal V2A. Het resultaat is een zeer lange levensduur en duurzaamheid. De constructie is door onze eigen ingenieurs ontwikkeld met het oog op hoge flexibiliteit en modulariteit, eenvoudige montage van reserveonderdelen en probleemloze zelfmontage. Voor alle BASIC Plus-installaties zijn reserveonderdelen direct beschikbaar.

Briefkasten Manufaktur Lippe GmbH
Werler Straße 60
32105 Bad Salzuflen

www.briefkasten-manufaktur.de
info@briefkasten-manufaktur.de
Tel.: +49 5222 807110

Geschäftsführer Oliver Woineck
Ust.ID.Nr. DE303690847
Handelsregister Amtsgericht Lemgo, HRB 8618

- **4-voudige inbouw brievenbusinstallatie volledig uit roestvrij staal V2A 1.4301, korrel 240 geborsteld**
- De installatie wordt vervaardigd bij Briefkasten Manufaktur. Duitse kwaliteitsproductie "Made in Germany".
- De brievenbussen voldoen aan DIN/EN 13724. Inwerpopening (3,5 cm x 32,5 cm) voor C4 liggend, ook grote brieven passen hierin zonder te vouwen.
- Inworpklep met geluiddempend rubberprofiel voor zeer stille inworp van de post.
- De deur is van links naar rechts te openen.
- Incl. 2 sleutels met sleutelnr., verwisselbaar naambordje (type 2) onder de inworpklep en posthouderbeugel.
- Grote capaciteit door optionele brievenbusdiepte +50 mm = ca. 17 l. Geschikt voor bedrijven en huishoudens met zeer veel post.
- **Belkast uit roestvrij staal V2A, korrel 240 geborsteld**
- Spreekopening met universele adapter. (Intercom/inbouwluidspreker niet inbegrepen). Optioneel ook zonder spreekopening.
- Universele adapter is geschikt voor alle gangbare inbouwluidsprekers (Siedle, Ritto, TCS, Busch-Jäger, Gira, Legrand Bticino, ELCOM, Auerswald, Comelit enz.).
- Ronde roestvrijstalen beldrukker type: Grothe Protact, max. 24 V AC/DC, 1,5 A, IP 54 (drukkrachtbegrenzing).
- Antivandalisme - Het naambordje is indrukbestendig en slagvast, het kunststof is moeilijk ontvlambaar.
- Afdekraam voor pleisterwerk van roestvrijstalen hoekprofiel 25 x 58 mm, korrel 240 geborsteld.

Belangrijke informatie

Camera- of intercomvoorbereiding

De intercominstallaties moeten door een elektrotechnische installateur worden aangesloten. Neem voor planning, montage en installatie contact op met de elektrotechnische installateur van uw vertrouwen.

Waterbescherming

De post is alleen bij volledige inworp en gesloten klep beschermd tegen vocht en vervuiling. Bij bepaalde extreme weersomstandigheden kan er toch water binnendringen (volgens DIN EN 13724 tot 1 ccm). Dit is geen reden voor reclamatie.

Product properties

Serie	BASIS
Aantal belknoppen	4 knoppen
Functies	Lichtschakelaar, Intercomtoestel
Functiebox voorbereid voor fabrikant	GIRA, Busch Jaeger, Siedle, STR Elektronica, ELCOM, TCS, Ritto, ALGO, Telegärtner, Auerswald, Legrand Bticino, Comelite
Enkele doos per volume	Normaal > 10 liter
Aantal dozen	met 4 brievenbussen
Naametikettering	Naamplaatje
Basismateriaal	Roestvrij staal V2A 1.4301
Item terugtrekken	Voorkant
Oppervlak/kleur	Grond
Type montage	Inbouw

Briefkasten Manufaktur Lippe GmbH
Werler Straße 60
32105 Bad Salzuflen

www.briefkasten-manufaktur.de
info@briefkasten-manufaktur.de
Tel.: +49 5222 807110

Geschäftsführer Oliver Woineck
Ust.ID.Nr. DE303690847
Handelsregister Amtsgericht Lemgo, HRB 8618

Dimensions

Hoogte van individuele doos in mm	330,0
Breedte van enkele doos in mm	355,0
Volume in liter	12,0 | 17,0
Hoogte van lettersleuf in mm	35,0
Breedte van lettersleuf in mm	325,0
Hoogte van brievenbussysteem in mm	710,0
Breedte van brievenbussysteem in mm	930,0
Totale breedte in mm	930,0
Diepte in mm	100,0 | 150,0
Gewicht in kg	34
Leveringstoestand	Wordt compleet gemonteerd geleverd.

Briefkasten Manufaktur Lippe GmbH
Werler Straße 60
32105 Bad Salzuflen

www.briefkasten-manufaktur.de
info@briefkasten-manufaktur.de
Tel.: +49 5222 807110

Geschäftsführer Oliver Woineck
Ust.ID.Nr. DE303690847
Handelsregister Amtsgericht Lemgo, HRB 8618

More images

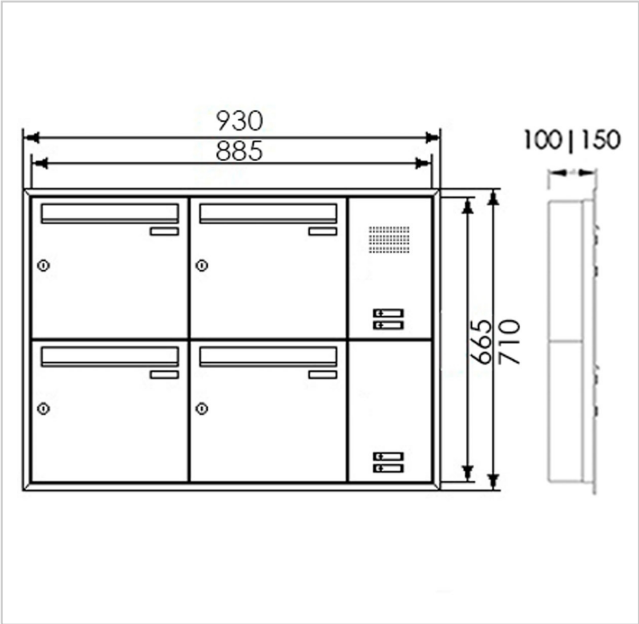







Briefkasten Manufaktur Lippe GmbH
Werler Straße 60
32105 Bad Salzuflen

www.briefkasten-manufaktur.de
info@briefkasten-manufaktur.de
Tel.: +49 5222 807110

Geschäftsführer Oliver Woineck
Ust.ID.Nr. DE303690847
Handelsregister Amtsgericht Lemgo, HRB 8618









Briefkasten Manufaktur Lippe GmbH
Werler Straße 60
32105 Bad Salzuflen

www.briefkasten-manufaktur.de
info@briefkasten-manufaktur.de
Tel.: +49 5222 807110

Geschäftsführer Oliver Woineck
Ust.ID.Nr. DE303690847
Handelsregister Amtsgericht Lemgo, HRB 8618