11x3 roestvrijstalen inbouwbrievenbus BASIC Plus 382XU UP - gepolijst roestvrij staal - 11 partijen | 100 mm diep | met 11 brievenbussen (4x3) | Roestvrij staal, geborsteld



Product number 382XU-VA-11-100

Product description

11er 4x3 Edelstahl Unterputz Briefkastenanlage BASIC Plus 382XU UP - Edelstahl geborsteld - 11 Parteien

Moderne inbouw-brievenbus voor 11 partijen - made in Germany by Briefkasten Manufaktur.

De brievenbus bestaat volledig uit roestvrij staal V2A, geborsteld. De zeer hoogwaardige afwerking en het doordachte concept maken deze inbouwbrievenbus tot onze bestseller. Een afwateringsrand voor optimale bescherming tegen regen, een doorlopende rubberlip voor geruisloos inwerpen, het solide wisselnaamplaatje, een praktische postbeugel en het zeer robuuste slot kenmerken deze inbouwbrievenbus. Het inbouwframe van roestvrij staal V2A is voorzien van een schuimrubberafdichting en garandeert een zeer lange levensduur.

De brievenbussystemen uit de BASIC Plus-collectie kenmerken zich door het consequente gebruik van roestvrij staal V2A. Het resultaat is een zeer lange levensduur en duurzaamheid. De constructie is door onze eigen ingenieurs ontwikkeld met het oog op hoge flexibiliteit respectievelijk modulariteit, eenvoudige montage van reserveonderdelen en probleemloze zelfmontage. Voor alle BASIC Plus-systemen zijn reserveonderdelen direct beschikbaar.

Briefkasten Manufaktur Lippe GmbH
Werler Straße 60
32105 Bad Salzuflen

www.briefkasten-manufaktur.de
info@briefkasten-manufaktur.de
Tel.: +49 5222 807110

Geschäftsführer Oliver Woineck
Ust.ID.Nr. DE303690847
Handelsregister Amtsgericht Lemgo, HRB 8618

- 11-voudig inbouw brievenbussysteem volledig van roestvrij staal V2A 1.4301, 240 korrel geborsteld.
- Het systeem wordt vervaardigd bij Briefkasten Manufaktur. Duitse kwaliteitsproductie "Made in Germany".
- De brievenbussen voldoen aan DIN/EN 13724. Inwerpmaat (3,5 cm x 32,5 cm) voor C4 liggend, hier passen ook grote brieven in zonder te vouwen.
- Inwerpklep met geluiddempend rubberen afdichting voor zeer stil inwerpen van post.
- De deur is van links naar rechts te openen.
- Incl. 2 sleutels met sleutelnummer, wisselnaamplaatje (type 2) onder de inwerpklep en postbeugel.
- Grote inhoud door optionele brievenbusdiepte +50 mm = ca. 17 l. Geschikt voor bedrijven en huishoudens met een zeer grote hoeveelheid post.
- Afwerkingsframe voor stucwerk van roestvrijstalen hoekprofiel 25 x 58 mm, 240 korrel geborsteld.

Belangrijke informatie:

De post is alleen bij volledig inwerpen en gesloten klep beschermd tegen vocht en vervuiling. Bij bepaalde extreme weersomstandigheden kan er toch water binnendringen (volgens DIN EN 13724 tot 1 ccm). Dit is geen reden voor reclamatie.

Product properties

Serie	BASIS
Enkele doos per volume	Normaal > 10 liter
Naametikettering	Naamplaatje
Basismateriaal	Roestvrij staal V2A 1.4301
Item terugtrekken	Voorkant
Aantal dozen	met 11 brievenbussen
Oppervlak/kleur	Grond
Type montage	Inbouw

Dimensions

Hoogte van individuele doos in mm	330,0
Breedte van enkele doos in mm	355,0
Volume in liter	12,0 | 17,0
Hoogte van lettersleuf in mm	35,0
Breedte van lettersleuf in mm	325,0
Hoogte van brievenbussysteem in mm	1040,0
Breedte van brievenbussysteem in mm	1470,0
Diepte in mm	100,0 | 150,0
Gewicht in kg	48
Leveringstoestand	Wordt gedeeltelijk gedemonteerd geleverd (2 blokken)

Briefkasten Manufaktur Lippe GmbH
Werler Straße 60
32105 Bad Salzuflen

www.briefkasten-manufaktur.de
info@briefkasten-manufaktur.de
Tel.: +49 5222 807110

Geschäftsführer Oliver Woineck
Ust.ID.Nr. DE303690847
Handelsregister Amtsgericht Lemgo, HRB 8618

More images



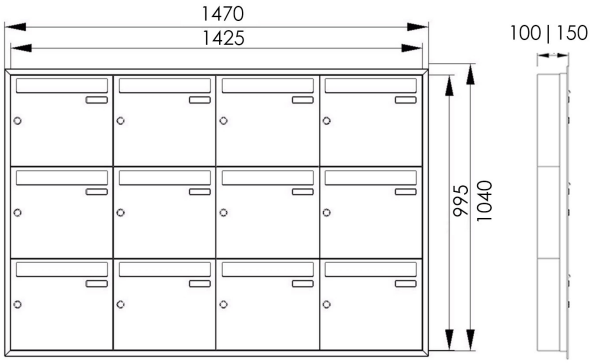





Briefkasten Manufaktur Lippe GmbH
Werler Straße 60
32105 Bad Salzuflen

www.briefkasten-manufaktur.de
info@briefkasten-manufaktur.de
Tel.: +49 5222 807110

Geschäftsführer Oliver Woineck
Ust.ID.Nr. DE303690847
Handelsregister Amtsgericht Lemgo, HRB 8618





Briefkasten Manufaktur Lippe GmbH
Werler Straße 60
32105 Bad Salzuflen

www.briefkasten-manufaktur.de
info@briefkasten-manufaktur.de
Tel.: +49 5222 807110

Geschäftsführer Oliver Woineck
Ust.ID.Nr. DE303690847
Handelsregister Amtsgericht Lemgo, HRB 8618