5er Inbouwbrievenbus BASIC Plus 382XU UP 2x3 roestvrij staal - gepolijst roestvrij staal - 5 partijen | 100 mm diep | met 5 brievenbussen (2x3) | Roestvrij staal, geborsteld



Product number 382XU-VA-5S-100

Product description

5er 2x3 RVS inbouwbrievenbusinstallatie BASIC Plus 382XU UP - RVS geborsteld - 5 partijen

Moderne inbouwbrievenbus voor 5 partijen - gemaakt in Duitsland door Briefkasten Manufaktur.

De brievenbus is volledig vervaardigd uit RVS V2A, geborsteld. De zeer hoogwaardige afwerking en het doordachte concept maken deze inbouwbrievenbus tot onze bestseller. Een regenafvoerrand voor optimale waterbescherming, een doorlopende rubberlip voor geruisloze inworp, het stevige verwisselbare naamplaatje, een praktische posthoudbeugel en het zeer robuuste slot kenmerken deze inbouwbrievenbus. Het inbouwframe van RVS V2A is uitgerust met een schuimrubberafdichting en garandeert een zeer lange levensduur.

De brievenbusinstallaties uit de BASIC Plus-collectie onderscheiden zich door het consequent gebruik van RVS V2A. Het resultaat is een zeer lange levensduur en duurzaamheid. De constructie is door onze eigen ingenieurs ontwikkeld met het oog op hoge flexibiliteit respectievelijk modulariteit, eenvoudige montage van reserveonderdelen en probleemloze zelfmontage. Voor alle BASIC Plus-installaties zijn reserveonderdelen direct beschikbaar.

Briefkasten Manufaktur Lippe GmbH
Werler Straße 60
32105 Bad Salzuflen

www.briefkasten-manufaktur.de
info@briefkasten-manufaktur.de
Tel.: +49 5222 807110

Geschäftsführer Oliver Woineck
Ust.ID.Nr. DE303690847
Handelsregister Amtsgericht Lemgo, HRB 8618

- 5-voudige inbouwbrievenbusinstallatie volledig uit RVS V2A 1.4301, korrel 240 geborsteld.
- De installatie wordt vervaardigd bij de Briefkasten Manufaktur. Duitse kwaliteitproductie "Made in Germany".
- De brievenbussen voldoen aan DIN/EN 13724. Inwerpopening (3,5 cm x 32,5 cm) voor C4 liggend, hier passen ook grote brieven in zonder te vouwen.
- Inwerpklep met geluiddempende rubberdichting voor zeer geruisloze inworp van de post.
- De deur is van links naar rechts te openen.
- Incl. 2 sleutels met sleutelnummer, verwisselbaar naamplaatje (Type 2) onder de inwerpklep en posthoudbeugel.
- Grote inhoud door optionele brievenbusdiepte +50 mm = ca. 17 l. Geschikt voor bedrijven en huishoudens met zeer veel post.
- Afdekraam voor stucwerk van RVS hoekprofiel 25 x 58 mm, korrel 240 geborsteld.

Belangrijke informatie:

De post is alleen bij volledige inworp en gesloten klep beschermd tegen vocht en vervuiling. Bij bepaalde extreme weersomstandigheden kan er toch water binnendringen (volgens DIN EN 13724 tot 1 ccm). Dit is geen reden voor reclamatie.

Product properties

Serie	BASIS
Enkele doos per volume	Normaal > 10 liter
Naametikettering	Naamplaatje
Basismateriaal	Roestvrij staal V2A 1.4301
Huisnummer	Huisnummer als lasergravure
Item terugtrekken	Voorkant
Aantal dozen	met 5 brievenbussen
Oppervlak/kleur	Grond
Type montage	Inbouw

Dimensions

Hoogte van individuele doos in mm	330,0
Breedte van enkele doos in mm	355,0
Volume in liter	12,0 | 17,0
Hoogte van lettersleuf in mm	35,0
Breedte van lettersleuf in mm	325,0
Hoogte van brievenbussysteem in mm	1040,0
Breedte van brievenbussysteem in mm	760,0
Diepte in mm	100,0 | 150,0
Gewicht in kg	32
Leveringstoestand	Wordt volledig gemonteerd geleverd

Briefkasten Manufaktur Lippe GmbH
Werler Straße 60
32105 Bad Salzuflen

www.briefkasten-manufaktur.de
info@briefkasten-manufaktur.de
Tel.: +49 5222 807110

Geschäftsführer Oliver Woineck
Ust.ID.Nr. DE303690847
Handelsregister Amtsgericht Lemgo, HRB 8618

More images









Briefkasten Manufaktur Lippe GmbH
Werler Straße 60
32105 Bad Salzuflen

www.briefkasten-manufaktur.de
info@briefkasten-manufaktur.de
Tel.: +49 5222 807110

Geschäftsführer Oliver Woineck
Ust.ID.Nr. DE303690847
Handelsregister Amtsgericht Lemgo, HRB 8618

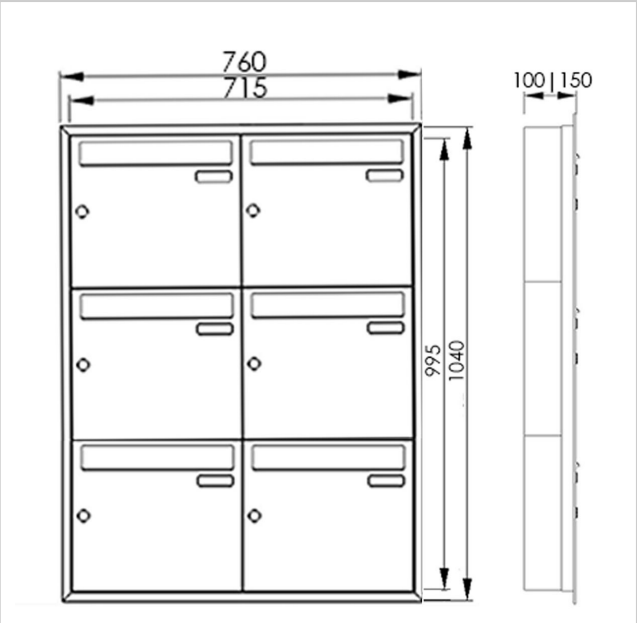



Briefkasten Manufaktur Lippe GmbH
Werler Straße 60
32105 Bad Salzuflen

www.briefkasten-manufaktur.de
info@briefkasten-manufaktur.de
Tel.: +49 5222 807110

Geschäftsführer Oliver Woineck
Ust.ID.Nr. DE303690847
Handelsregister Amtsgericht Lemgo, HRB 8618