6-voudig 2x3 RVS hekbrievenbussysteem Design BASIC Plus 380XZ ST-T - RAL naar keuze | met 6 brievenbussen (2x3)



Product number 380XZ-P-6S

Product description

6-delige 2x3 roestvrij stalen hek brievenbus design BASIC Plus 380XZ ST-T - RAL naar keuze - uitneembaar aan de achterkant

Hoogwaardige hekbrievenbus voor 6 partijen gemaakt in Duitsland door Briefkasten Manufaktur.

De brievenbussen zijn gemaakt van roestvrij staal V2A, gepoedercoat in RAL-kleur, de staanderelementen zijn gemaakt van aluminium, gepoedercoat in RAL-kleur. De zeer hoogwaardige afwerking en het doordachte concept maken dit brievenbussysteem tot onze topper. Een regenafvoerrand voor optimale bescherming tegen water, een doorlopende rubberen lip voor geruisloos insteken, het solide verwisselbare typeplaatje, een praktische posthouder en het zeer robuuste slot kenmerken deze vrijstaande brievenbus. Deze brievenbus is eenvoudig te reinigen en robuust.

De brievenbussystemen van de BASIC Plus-collectie worden gekenmerkt door het consequente gebruik van V2A-roestvrij staal en aluminium. Het resultaat is een zeer lange levensduur en duurzaamheid. Het ontwerp is ontwikkeld door onze eigen ingenieurs met het oog op hoge flexibiliteit en modulariteit, eenvoudige montage van reserveonderdelen en ongecompliceerde zelfmontage. Reserveonderdelen zijn direct beschikbaar voor alle BASIC Plus-systemen.

Briefkasten Manufaktur Lippe GmbH
Werler Straße 60
32105 Bad Salzuflen

www.briefkasten-manufaktur.de
info@briefkasten-manufaktur.de
Tel.: +49 5222 807110

Geschäftsführer Oliver Woineck
Ust.ID.Nr. DE303690847
Handelsregister Amtsgericht Lemgo, HRB 8618

- **6-polige brievenbus als hekbrievenbus met brievenbussen van roestvrij staal V2A, gepoedercoat in RAL-kleur**
- Het systeem wordt geproduceerd door Briefkasten Manufaktur. Duitse kwaliteitsproductie "Made in Germany".
- De brievenbus wordt aan de voorkant geplaatst en aan de achterkant verwijderd.
- De brievenbus voldoet aan DIN/EN 13724. Insteekformaat (3,5 cm x 32,5 cm) voor C4 liggend, ook grote brieven passen hier zonder kreuken in.
- Inwerpklep met geluidsabsorberende rubberen afdichting voor zeer stille postinvoer.
- De deuren kunnen van links naar rechts worden geopend.
- Incl. 2 sleutels met sleutelnummer, verwisselbaar naamplaatje onder de klep en posthouder.
- Incl. zijbekleding + regenkap van V2A roestvrij staal, poedercoating in RAL-kleur.
- De staanderelementen zijn gemaakt van aluminium profiel, poedercoating in RAL-kleur voor schroefbevestiging of plaatsing in beton.

Belangrijke informatie:

De paal is alleen beschermd tegen vocht en vuil als hij volledig is geplaatst en de klep is gesloten. Onder bepaalde extreme weersomstandigheden kan er toch water binnendringen (tot 1 ccm volgens DIN EN 13724). Dit is geen reden tot klacht.

Product properties

Oppervlak/kleur	RAL 9005 diepzwart, RAL 3004 paarsrood, DB 703 ijzerglimmerts, RAL 7016 antracietgrijs, RAL naar keuze (volgens kleurentabel), RAL 9007 grijs aluminium, RAL 9016 verkeerswit
Serie	BASIS
Aantal dozen	met 6 brievenbussen
Enkele doos per volume	Normaal > 10 liter
Naametikettering	Naamplaatje
Basismateriaal	Aluminium AlMg3 W19, Roestvrij staal V2A 1.4301
Type montage	Vrijstaand
Item terugtrekken	Achterkant

Briefkasten Manufaktur Lippe GmbH
Werler Straße 60
32105 Bad Salzuflen

www.briefkasten-manufaktur.de
info@briefkasten-manufaktur.de
Tel.: +49 5222 807110

Geschäftsführer Oliver Woineck
Ust.ID.Nr. DE303690847
Handelsregister Amtsgericht Lemgo, HRB 8618

Dimensions

Hoogte van individuele doos in mm	330,0
Breedte van enkele doos in mm	355,0
Volume in liter	12
Hoogte van lettersleuf in mm	35,0
Breedte van lettersleuf in mm	325,0
Hoogte van brievenbussysteem in mm	990,0
Breedte van brievenbussysteem in mm	710,0
Totale hoogte in mm	1200,0 | 1600,0
Totale breedte in mm	535,0
Diepte in mm	100,0
Gewicht in kg	35
Leveringstoestand	Geleverd in blokken, standelementen / brievenbus verdeeld

Dimension drawing

Briefkasten Manufaktur Lippe GmbH
Werler Straße 60
32105 Bad Salzuflen

www.briefkasten-manufaktur.de
info@briefkasten-manufaktur.de
Tel.: +49 5222 807110

Geschäftsführer Oliver Woineck
Ust.ID.Nr. DE303690847
Handelsregister Amtsgericht Lemgo, HRB 8618

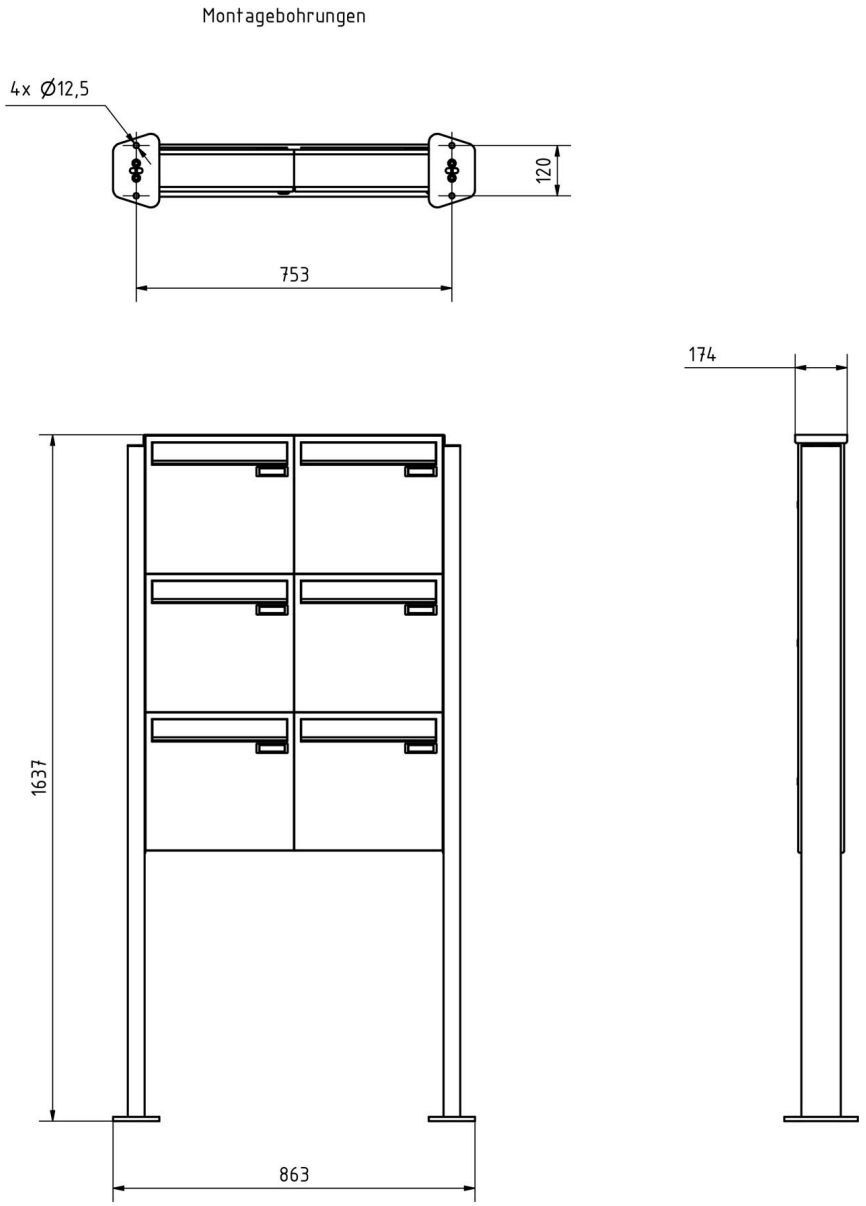

Briefkasten Manufaktur Lippe GmbH
Werler Straße 60
32105 Bad Salzuflen

www.briefkasten-manufaktur.de
info@briefkasten-manufaktur.de
Tel.: +49 5222 807110

Geschäftsführer Oliver Woineck
Ust.ID.Nr. DE303690847
Handelsregister Amtsgericht Lemgo, HRB 8618

More images









Briefkasten Manufaktur Lippe GmbH
Werler Straße 60
32105 Bad Salzuflen

www.briefkasten-manufaktur.de
info@briefkasten-manufaktur.de
Tel.: +49 5222 807110

Geschäftsführer Oliver Woineck
Ust.ID.Nr. DE303690847
Handelsregister Amtsgericht Lemgo, HRB 8618

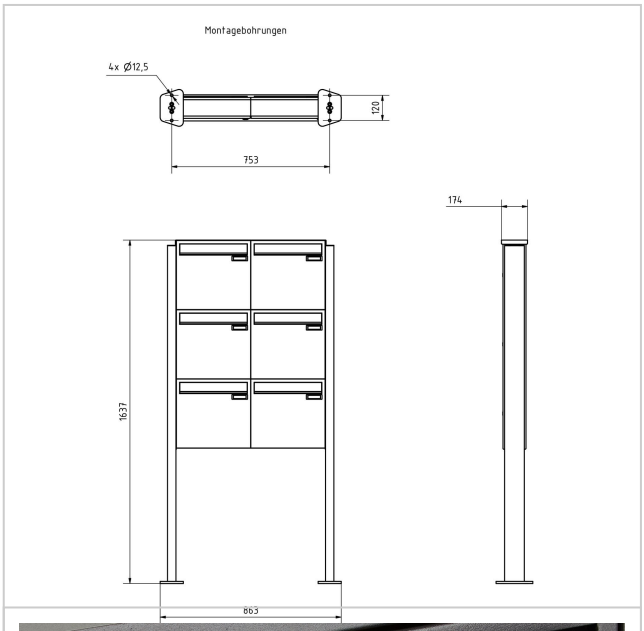





Briefkasten Manufaktur Lippe GmbH
Werler Straße 60
32105 Bad Salzuflen

www.briefkasten-manufaktur.de
info@briefkasten-manufaktur.de
Tel.: +49 5222 807110

Geschäftsführer Oliver Woineck
Ust.ID.Nr. DE303690847
Handelsregister Amtsgericht Lemgo, HRB 8618