Brievenbus KANT Edition met krantenvak - Design Elegance 6 - RAL 9007 grijs aluminium | RAL 9007 grijs aluminium fijnstructuur mat



Product number 303-E6-9007VA-AP

Product description

Brievenbus KANT Edition met krantenvak - Design Elegance 6 - RAL 9007 grijs aluminium

De brievenbus KANT Edition verenigt **elegant design** en functioneel comfort in één product. Het minimalistische ontwerp met onzichtbaar slot en stijlvolle mogelijkheid voor naamopgave sluit naadloos aan bij moderne woonomgevingen. U kunt rekenen op **duurzame kwaliteit** dankzij onze uitstekende materiaalkeuze en precieze afwerking.

De royale inhoud van ongeveer 12 liter en de inworp van boven zorgen voor kreukvrije post – ook bij DIN-C4-enveloppen en tijdschriften. Voor extra comfort is de brievenbus uitgerust met **hoogwaardige asdempers** die een zachte en geruisloze sluiting van de inwerpklep mogelijk maken. Het krantenvak van deze brievenbus biedt hoge functionaliteit met gebruiksmogelijkheid aan beide zijden, ideaal voor het moderne dagelijks gebruik. In de levering is een achteraf te monteren sluitkap inbegrepen, die u de mogelijkheid geeft om de weerszijde betrouwbaar af te sluiten.

Dankzij de constructiewijze is zelfmontage eenvoudig te realiseren.

Briefkasten Manufaktur Lippe GmbH
Werler Straße 60
32105 Bad Salzuflen

www.briefkasten-manufaktur.de
info@briefkasten-manufaktur.de
Tel.: +49 5222 807110

Geschäftsführer Oliver Woineck
Ust.ID.Nr. DE303690847
Handelsregister Amtsgericht Lemgo, HRB 8618

- Hoogwaardig vervaardigde opbouwbrievenbus van gegalvaniseerd staal, poedergecoat in RAL 9007 grijs aluminium fijnstructuur mat.
- Design Elegance 6: roestvrijstalen afdekplaat en smalle roestvrijstalen strip, geschuurd met korrel 240.
- De deur kan van boven naar beneden worden geopend.
- Inworp van bovenaf, inwerpklep met hoogwaardige asdempers voor geruisloze sluiting.
- Inclusief 2 sleutels met sleutelnummer.
- De brievenbus voldoet aan DIN/EN 13724. Inwurfgrootte (3,5 cm x 33,5 cm) voor C4 liggend; grote brieven passen hierdoor zonder te vouwen.
- Krantenvak (BH 360 x 110 mm) van gegalvaniseerd staal, poedergecoat in RAL 9007 grijs aluminium fijnstructuur mat. Aan beide zijden open (1x sluitkap bijgevoegd).
- Optionele naamaanduiding ca. 8–25 mm hoog.
- Optionele huisnummeraanduiding ca. 60–80 mm hoog.
- Voor opbouwmontage aan de wand, inclusief montageschroeven.

Belangrijke informatie:

Om een optimale waterbescherming van uw post te bereiken, dient de brievenbus of het brievenbussysteem bij voorkeur onder een luifel te worden geplaatst.

De post is alleen dan tegen water beschermd wanneer deze volledig in de brievenbus is geplaatst en de inwerpklep gesloten is. Niet volledig ingestoken post maakt het mogelijk dat vocht en vuil in de brievenbus binnendringen. Deze installatie is beschermd tegen het binnendringen van water volgens DIN EN 13724. Waterintrant is geen reden voor reclamatie.

Product properties

Basismateriaal	Staal, gegalvaniseerd, Roestvrij staal V2A 1.4301
Oppervlak/kleur	RAL 9005 diepzwart, Grond
Serie	KANT
Functies	Krantenrek
Enkele doos per volume	Normaal > 10 liter
Huisnummer	Huisnummer als lasergravure
Naametikettering	Naam labelen als lasergravure
Item terugtrekken	Voorkant
Aantal dozen	met 1 brievenbus
Type montage	Opbouw

Briefkasten Manufaktur Lippe GmbH
Werler Straße 60
32105 Bad Salzuflen

www.briefkasten-manufaktur.de
info@briefkasten-manufaktur.de
Tel.: +49 5222 807110

Geschäftsführer Oliver Woineck
Ust.ID.Nr. DE303690847
Handelsregister Amtsgericht Lemgo, HRB 8618

Dimensions

Hoogte van individuele doos in mm	BK 280,0 | ZF 110,0
Breedte van enkele doos in mm	355,0
Volume in liter	12
Hoogte van lettersleuf in mm	35,0
Breedte van lettersleuf in mm	335,0
Hoogte van brievenbussysteem in mm	412,0
Breedte van brievenbussysteem in mm	372,0
Totale breedte in mm	372,0
Diepte in mm	110,0 + 21,0 afdekplaat
Gewicht in kg	6
Leveringstoestand	Wordt volledig gemonteerd geleverd.

Dimension drawing

Briefkasten Manufaktur Lippe GmbH
Werler Straße 60
32105 Bad Salzuflen

www.briefkasten-manufaktur.de
info@briefkasten-manufaktur.de
Tel.: +49 5222 807110

Geschäftsführer Oliver Woineck
Ust.ID.Nr. DE303690847
Handelsregister Amtsgericht Lemgo, HRB 8618

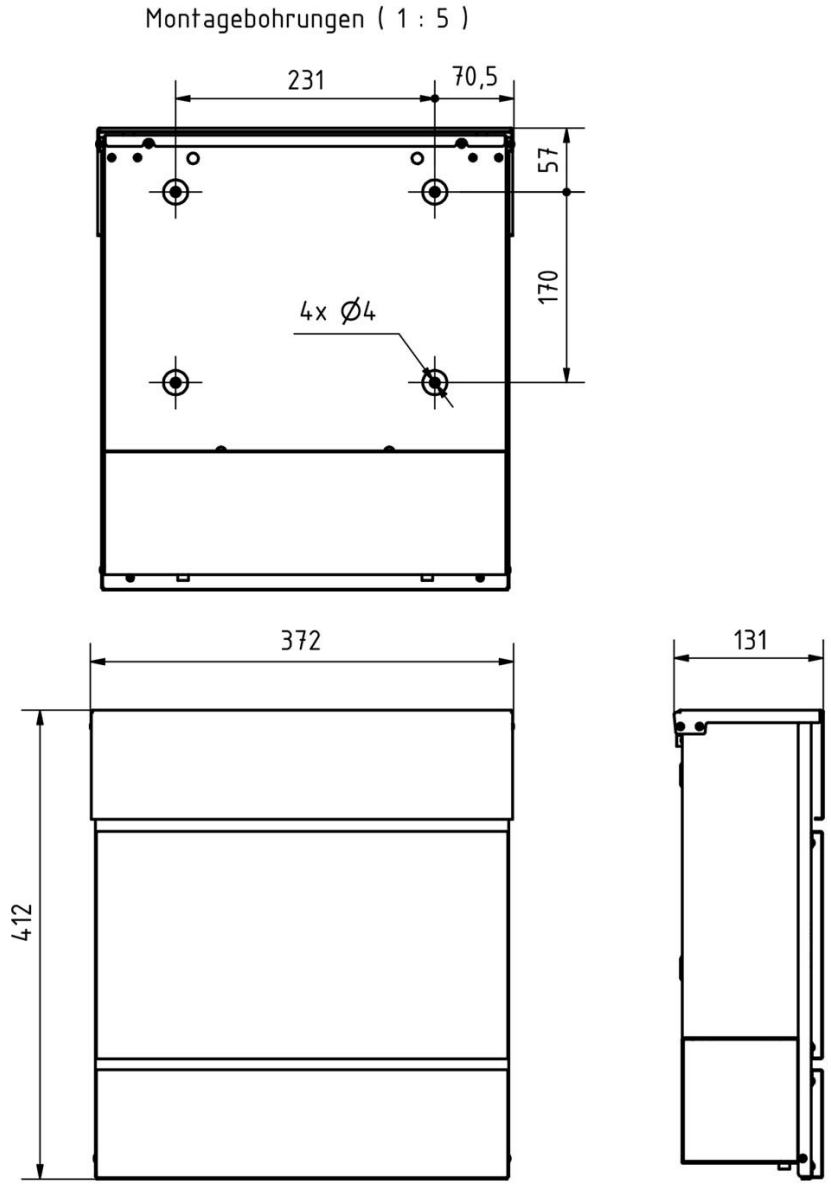

Briefkasten Manufaktur Lippe GmbH
Werler Straße 60
32105 Bad Salzuflen

www.briefkasten-manufaktur.de
info@briefkasten-manufaktur.de
Tel.: +49 5222 807110

Geschäftsführer Oliver Woineck
Ust.ID.Nr. DE303690847
Handelsregister Amtsgericht Lemgo, HRB 8618

More images





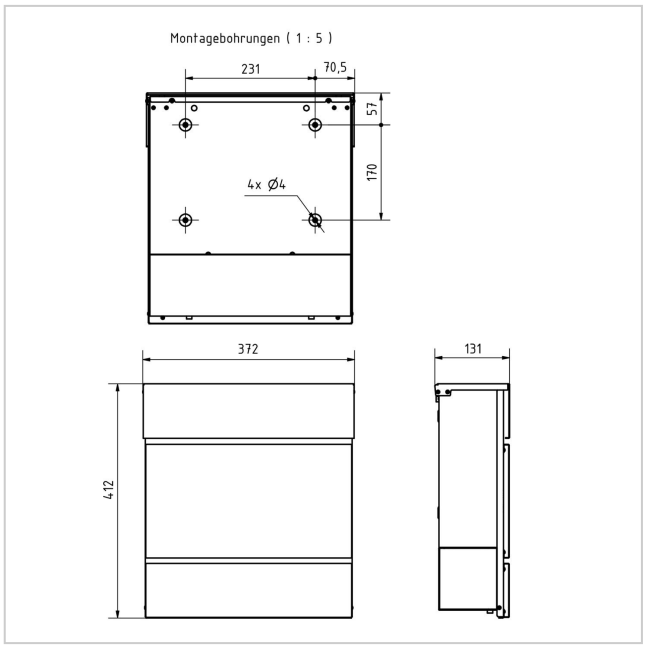



Briefkasten Manufaktur Lippe GmbH
Werler Straße 60
32105 Bad Salzuflen

www.briefkasten-manufaktur.de
info@briefkasten-manufaktur.de
Tel.: +49 5222 807110

Geschäftsführer Oliver Woineck
Ust.ID.Nr. DE303690847
Handelsregister Amtsgericht Lemgo, HRB 8618





Briefkasten Manufaktur Lippe GmbH
Werler Straße 60
32105 Bad Salzuflen

www.briefkasten-manufaktur.de
info@briefkasten-manufaktur.de
Tel.: +49 5222 807110

Geschäftsführer Oliver Woineck
Ust.ID.Nr. DE303690847
Handelsregister Amtsgericht Lemgo, HRB 8618