3-vaks staande brievenbus Design BASIC 385 ST-R met belkast - roestvrij staal - RAL 7016 antracietgrijs | Bicolor RVS geborsteld | RAL 7016 antracietgrijs | Boven | met 3 brievenbussen



Product number 385-7016VA-3-SP

Product description

Vrijstaande 3-voudige brievenbusinstallatie BASIC 385 voor 3 partijen met bel-/spreekgedeelte – BI-Color RVS / RAL 7016

De vrijstaande BASIC 385 brievenbusinstallatie voor 3 partijen combineert een robuuste constructie met een heldere, functionele vormgeving. Ze is geschikt voor meergezinswoningen, kleinere wooncomplexen evenals kantoor- en praktijkgebouwen en kan onafhankelijk van de gevel worden geplaatst bij de perceelingang, bij een oprit of langs het toegangspad.

De installatieconfiguratie is afgestemd op het aantal partijen en vormt samen met regenkap en zijbekleding een gesloten eenheid.

De brievenbuscorpora zijn uitgevoerd in gegalvaniseerd staal in RAL 7016 antracietgrijs fijnstructuur mat. Geslepen inwerpkleppen van RVS V2A zetten een hoogwaardige BI-Color-accent. Een aansluitende zijbekleding met regenkap voegt de afzonderlijke brievenbussen samen tot één gesloten installatie.

Elk vak beschikt over een inwerpopening van 35 × 265 mm voor DIN C4-zendingen in staand formaat. Een geluidsdempende rubberlip vermindert klapgeluiden, terwijl de voorzijde deuren van links naar rechts openen. Per brievenbus worden twee sleutels met sleutelnummer en een verwisselbaar naambordje onder de inwerpklep geleverd.

Het geïntegreerde bel-/spreekgedeelte bundelt de belfunctie en de voorbereiding voor een spreekinstallatie direct in de brievenbusinstallatie.

De voordelen van de BASIC 385 in één oogopslag

Duidelijke toewijzing voor alle partijen

Briefkasten Manufaktur Lippe GmbH
Werler Straße 60
32105 Bad Salzuflen

www.briefkasten-manufaktur.de
info@briefkasten-manufaktur.de
Tel.: +49 5222 807110

Geschäftsführer Oliver Woineck
Ust.ID.Nr. DE303690847
Handelsregister Amtsgericht Lemgo, HRB 8618

De installatie biedt 3 afzonderlijk te gebruiken postvakken en kan los van een gevel op een goed bereikbare plaats op het perceel worden geplaatst.

Grote inwerpopening volgens DIN EN 13724

De inwerpopening van 35 × 265 mm is geschikt voor DIN C4-zendingen in staand formaat. Ook grotere enveloppen kunnen zonder te vouwen worden ingewerpt.

Rustig inwerpen en comfortabele opname

Een geluidsdempende rubberlip vermindert het slaan van de inwerpkleppen. De postopname gebeurt aan de voorzijde via deuren die van links naar rechts openen.

BI-Color van antraciet en RVS

Antracietgrijze brievenbuscorpora en geslepen RVS-inwerpkleppen creëren een scherp materiaalcontrast met hoogwaardige uitstraling.

Bel-/spreekgedeelte direct geïntegreerd

Het bel-/spreekveld is direct in de brievenbusinstallatie geïntegreerd. De spreekopening met universele adapter is voorbereid voor gangbare inbouwluidsprekers; de daadwerkelijke intercom of inbouwluidspreker maakt geen deel uit van de basisuitrusting.

Uitrusting van de BASIC 385 brievenbusinstallatie

Brievenbusinstallatie

Artikelnummer 385-7016VA-3-SP
Serie BASIC 385 ST-R
Constructie Artikel-specifieke installatieconfiguratie
Aantal brievenbussen 3 afzonderlijk te gebruiken postvakken
Materiaal brievenbussen Gegalvaniseerd staal met RVS-inwerpkleppen
Afwerking BI-Color: RAL 7016 Antracietgrijs fijnstructuur mat / RVS V2A geslepen
Regenkap / zijbekleding Gegalvaniseerd staal, poedergecoat in RAL 7016 Antracietgrijs fijnstructuur mat
Fabricage Made in Germany door Briefkasten Manufaktur Lippe

Post en bediening

Inwerpopening 35 × 265 mm, geschikt voor DIN C4 staand
Inwerpkleppen Met geluidsdempende rubberlip
Postopname Aan de voorzijde
Deuropening Van links naar rechts
Sleutels 2 sleutels met sleutelnummer per brievenbus
Naambordje Wisselnaambordje onder de inwerpklep
Norm Brievenbussen overeenkomstig DIN EN 13724

Standelementen en uitrusting

Standelementen Ronde buis ca. 60 mm van RVS V2A 1.4301, geslepen
Montagewijzen Optioneel voor schroefmontage of voor inbetoneren

Briefkasten Manufaktur Lippe GmbH
Werler Straße 60
32105 Bad Salzuflen

www.briefkasten-manufaktur.de
info@briefkasten-manufaktur.de
Tel.: +49 5222 807110

Geschäftsführer Oliver Woineck
Ust.ID.Nr. DE303690847
Handelsregister Amtsgericht Lemgo, HRB 8618

Bevestiging Ankerbouten bij schroefmontage niet inbegrepen; apart selecteren passend bij het fundament
Bel-/spreekgedeelte Geïntegreerd functievlak
Spreekvoorbereiding Spreekopening met universele adapter voor gangbare inbouwluidsprekers
Belknop Ronde RVS-belknoppen passend bij de uitvoering
Intercom Inbouwluidspreker of intercom niet inbegrepen in de basislevering

Brievenbusgrootte en volume

De BASIC 385 is, afhankelijk van de productconfiguratie, verkrijgbaar met verschillende brievenbusmaten. De standaarduitvoering 300 × 110 × 385 mm biedt ca. 12 liter volume; afhankelijk van de variant is ook 300 × 220 × 385 mm met ca. 25 liter volume beschikbaar.

Montage door inbetoneren

Voor de vrijstaande installatie raden wij een voldoende gedimensioneerd betonfundament aan. Bij het inbetoneren moeten de RVS-standelementen loodrecht worden uitgelijnd en blijvend in het fundament worden verankerd. De afmetingen van het fundament en de inbouwdiepte moeten worden afgestemd op de bodemgesteldheid, het gewicht van de installatie en lokale omstandigheden.

Schroefmontage op een fundament

Voor schroefmontage is een vlak en draagkrachtig betonfundament vereist. Geschikte ankerbouten respectievelijk bevestigingsmiddelen moeten passend bij de ondergrond en de belastingen van de installatie worden gekozen. Bij de BASIC-385-ST-R-uitvoeringen zijn ankerbouten niet inbegrepen in de basislevering.

Opmerking over weerbescherming

De post is alleen bij volledig inwerpen en gesloten inwerpklep optimaal beschermd tegen vocht en vervuiling. Uitstekende zendingen kunnen het volledig sluiten van de klep verhinderen. Bij extreme weersomstandigheden kan er ondanks normconforme uitvoering vocht in de brievenbus binnendringen.

Opmerking over bel- en spreektechniek

Het bel-/spreekgedeelte is met spreekopening en universele adapter voorbereid voor gangbare inbouwluidsprekers. Intercom of inbouwluidspreker maakt geen deel uit van de basisuitrusting. Planning, aansluiting en inbedrijfstelling van elektrische componenten dienen te worden uitgevoerd door een erkende elektricien.

Briefkasten Manufaktur Lippe GmbH
Werler Straße 60
32105 Bad Salzuflen

www.briefkasten-manufaktur.de
info@briefkasten-manufaktur.de
Tel.: +49 5222 807110

Geschäftsführer Oliver Woineck
Ust.ID.Nr. DE303690847
Handelsregister Amtsgericht Lemgo, HRB 8618

Product properties

Basismateriaal	Staal, gegalvaniseerd, Roestvrij staal V2A 1.4301
Serie	BASIS
Aantal belknoppen	3 knoppen
Functies	Lichtschakelaar, Intercomtoestel
Functiebox voorbereid voor fabrikant	GIRA, Busch Jaeger, Siedle, STR Elektronica, ELCOM, TCS, Ritto, ALGO, Telegärtner, Auerswald, Legrand Bticino, Comelite
Enkele doos per volume	Normaal > 10 liter
Naametikettering	Naamplaatje
Type montage	Vrijstaand
Oppervlak/kleur	RAL 7016 antracietgrijs, Grond
Item terugtrekken	Voorkant
Aantal dozen	met 3 brievenbussen

Briefkasten Manufaktur Lippe GmbH
Werler Straße 60
32105 Bad Salzuflen

www.briefkasten-manufaktur.de
info@briefkasten-manufaktur.de
Tel.: +49 5222 807110

Geschäftsführer Oliver Woineck
Ust.ID.Nr. DE303690847
Handelsregister Amtsgericht Lemgo, HRB 8618

Dimensions

Hoogte van individuele doos in mm	110,0
Breedte van enkele doos in mm	300,0
Volume in liter	12
Hoogte van lettersleuf in mm	35,0
Breedte van lettersleuf in mm	265,0
Hoogte van brievenbussysteem in mm	440,0
Breedte van brievenbussysteem in mm	300,0
Totale hoogte in mm	1200,0 | 1500,0 | 1700,0
Totale breedte in mm	465,0
Diepte in mm	435,0
Gewicht in kg	26
Leveringstoestand	Levering vindt plaats in blokken, staande elementen/brievenbus apart

Briefkasten Manufaktur Lippe GmbH
Werler Straße 60
32105 Bad Salzuflen

www.briefkasten-manufaktur.de
info@briefkasten-manufaktur.de
Tel.: +49 5222 807110

Geschäftsführer Oliver Woineck
Ust.ID.Nr. DE303690847
Handelsregister Amtsgericht Lemgo, HRB 8618

Dimension drawing

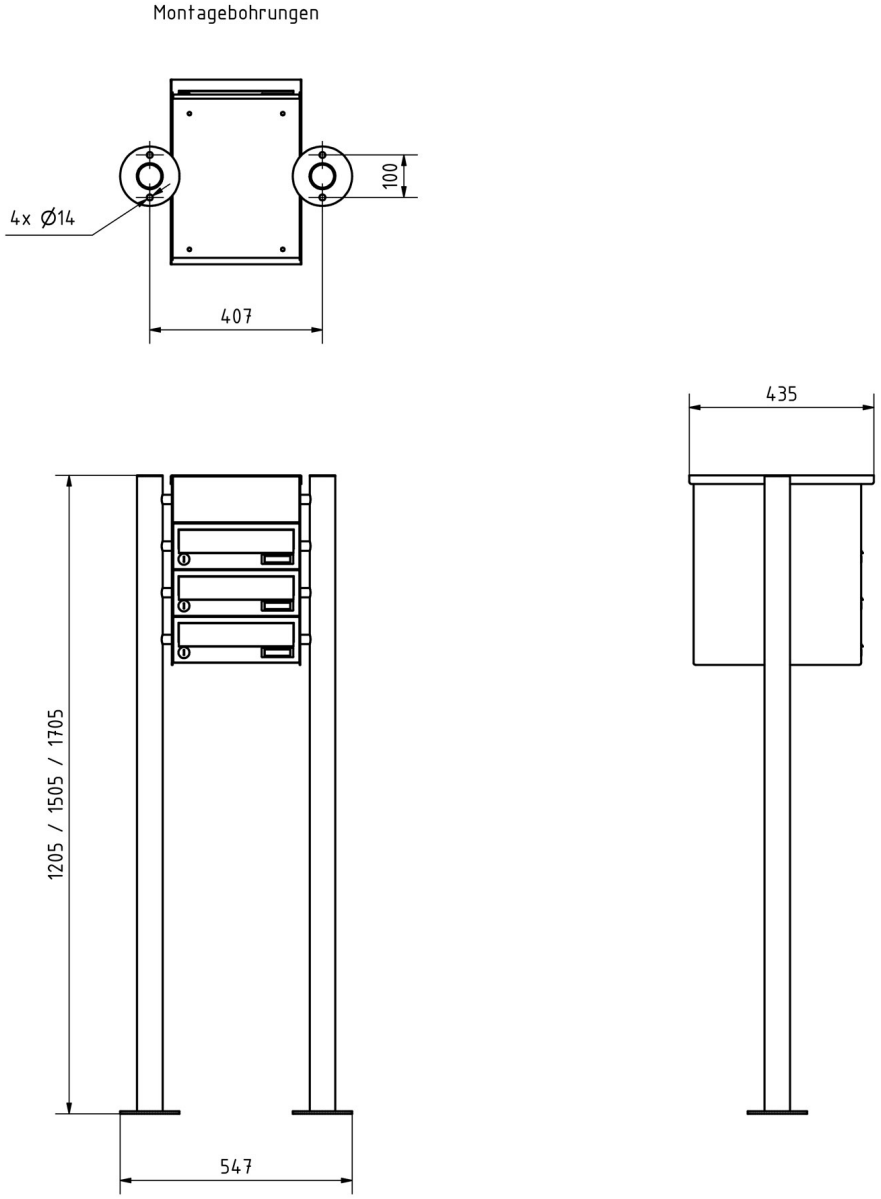

Briefkasten Manufaktur Lippe GmbH
Werler Straße 60
32105 Bad Salzuflen

www.briefkasten-manufaktur.de
info@briefkasten-manufaktur.de
Tel.: +49 5222 807110

Geschäftsführer Oliver Woineck
Ust.ID.Nr. DE303690847
Handelsregister Amtsgericht Lemgo, HRB 8618

More images









Briefkasten Manufaktur Lippe GmbH
Werler Straße 60
32105 Bad Salzuflen

www.briefkasten-manufaktur.de
info@briefkasten-manufaktur.de
Tel.: +49 5222 807110

Geschäftsführer Oliver Woineck
Ust.ID.Nr. DE303690847
Handelsregister Amtsgericht Lemgo, HRB 8618



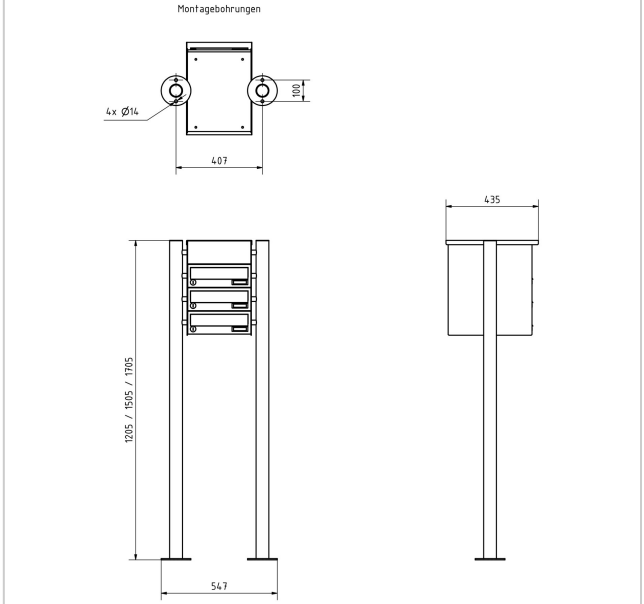





Briefkasten Manufaktur Lippe GmbH
Werler Straße 60
32105 Bad Salzuflen

www.briefkasten-manufaktur.de
info@briefkasten-manufaktur.de
Tel.: +49 5222 807110

Geschäftsführer Oliver Woineck
Ust.ID.Nr. DE303690847
Handelsregister Amtsgericht Lemgo, HRB 8618



Briefkasten Manufaktur Lippe GmbH
Werler Straße 60
32105 Bad Salzuflen

www.briefkasten-manufaktur.de
info@briefkasten-manufaktur.de
Tel.: +49 5222 807110

Geschäftsführer Oliver Woineck
Ust.ID.Nr. DE303690847
Handelsregister Amtsgericht Lemgo, HRB 8618