# Brievenbusinstallatie met 3 brievenbussen GOETHE en 3 melkvakken als kranten-/aflegvakken – opbouwmontage – RAL-kleur naar keuze

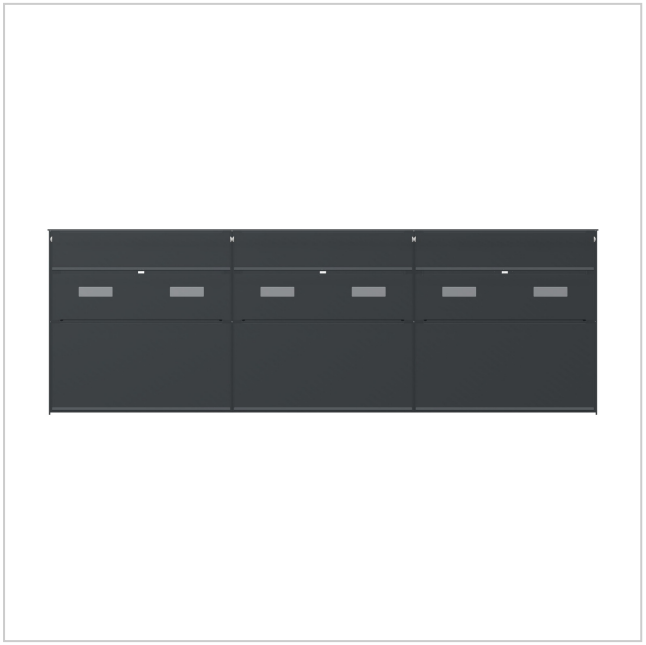

**Product number** BML3D-S5M15U9CGY

## Product description

### GOETHE in uw gewenste RAL-kleur: wandbrievenbusinstallatie volgens de Zwitserse postnorm PTT met drie melkvakken

Deze brievenbusinstallatie uit de serie GOETHE combineert drie brievenbussen met drie afzonderlijke melkvakken die als kranten-/aflegvakken zijn uitgevoerd. U ontvangt een opbouwinstallatie met nauw aansluitende bekleding en een plat regendak.

De gepoedercoate uitvoering in een RAL-kleur naar keuze combineert roestvaststalen kasten met aluminium bekleding. U haalt uw post aan de voorzijde uit de brievenbussen.

#### Kenmerken van deze brievenbusinstallatie

- Totale buitenafmetingen: 1212 × 408 × 425 mm (B × H × D).
- 3 brievenbussen en 3 afzonderlijke melkvakken als kranten-/aflegvakken; buitenafmetingen per kast: 400 × 200 × 400 mm (B × H × D). Dit zijn geen bruikbare binnenafmetingen.
- Opbouwmontage aan de wand; 2 bevestigingsrails met elk een lengte van 1080 mm zijn inbegrepen.
- Behuizing van roestvast staal 1.4016, frontpanelen van roestvast staal V2A 1.4301.
- Nauw aansluitende bekleding van 3 mm aluminium AlMg3 W19 met 2 zijpanelen en een plat regendak.
- Gepoedercoat oppervlak in een RAL-kleur naar keuze.

#### Bijzonderheden van deze brievenbusinstallatie

Brievenbussen volgens de Zwitserse postnorm PTT met Push-Key-sloten

De brievenbussen voldoen aan de Zwitserse postnorm PTT. Elk van de drie brievenbussen is uitgerust met een Push-Key-slot. De sloten zijn verschillend sluitend uitgevoerd.

Briefkasten Manufaktur Lippe GmbH
Werler Straße 60
32105 Bad Salzuflen

www.briefkasten-manufaktur.de
info@briefkasten-manufaktur.de
Tel.: +49 5222 807110

Geschäftsführer Oliver Woineck
Ust.ID.Nr. DE303690847
Handelsregister Amtsgericht Lemgo, HRB 8618

De uitrusting omvat een gedempte inwerpklep, een doorlopende rubberen lip en een regenafvoerrand. De inwerpopening is geschikt voor DIN-C4-enveloppen. De vormgeving van de uitnamedeur aan de voorzijde helpt voorkomen dat de post bij het openen naar buiten valt.

Drie afzonderlijke melkvakken als kranten-/aflegvakken

De drie extra vakken van roestvast staal dienen als melkvakken of als kranten-/aflegvakken. Ze kunnen van onder naar boven worden geopend.

Voor deze vakken is geen slot geselecteerd. Het zijn geen beveiligde pakketboxen.

Zes naamplaatjes met aan de voorzijde verwisselbare inlegkaartjes

Elke brievenbus heeft twee naamplaatjes BASIC type 2 van glashelder polycarbonaat. U kunt de inlegkaartjes aan de voorzijde verwisselen.

De gekozen uitrusting omvat het inlegkaartje ‘Reclame nee bedankt’, waarmee u kunt aangeven dat u geen ongewenste reclame wilt ontvangen.

## Individueel configureerbaar

Stel uw brievenbusinstallatie samen in een uitvoering die bij uw woning past: via ‘Nu configureren’ past u deze opstelling aan uw wensen aan.

- Afwerking van de kasten: pas de kleur aan in de 3D-configurator met de kleuren die voor deze uitvoering worden aangeboden.
- Individuele opschriften: voorzie de daarvoor bestemde vlakken van uw eigen namen, huisnummers of gewenste teksten. Afgebeelde opschriften zijn voorbeelden en kunnen worden vervangen.
- Lettervormgeving: kies uit de beschikbare lettertypen voor de opschriften en pas de weergave aan in de configurator.
- Uitrusting: voeg passende componenten toe of wijzig deze op basis van het beschikbare aanbod voor de installatie.

Bij individuele wijzigingen worden de afmetingen en de prijs in de 3D-configurator opnieuw berekend op basis van uw keuzes.

**Belangrijke informatie**

Bescherming tegen water: een beschutte plaats, bij voorkeur onder een afdak, helpt uw post te beschermen. Poststukken moeten volledig in de brievenbus worden gestoken en de inwerpklep moet gesloten zijn.

Montage: controleer de ondergrond en de montagesituatie aan de hand van de totale afmetingen en de montagehandleiding.

Briefkasten Manufaktur Lippe GmbH
Werler Straße 60
32105 Bad Salzuflen

www.briefkasten-manufaktur.de
info@briefkasten-manufaktur.de
Tel.: +49 5222 807110

Geschäftsführer Oliver Woineck
Ust.ID.Nr. DE303690847
Handelsregister Amtsgericht Lemgo, HRB 8618

# Product properties

| | |
|---|---|
| **Serie** | GOETHE |
| **Toegangsbeveiliging** | Druktoetsvergrendeling |
| **Naametikettering** | Naamplaatje |
| **Basismateriaal** | Aluminium AlMg3 W19, Roestvrij staal V2A 1.4301, Roestvrij staal 1.4016 (magnetisch roestvrij staal) |
| **Item terugtrekken** | Voorkant |
| **Oppervlak/kleur** | RAL naar keuze (volgens kleurentabel) |
| **Type montage** | Opbouw |
| **Aantal dozen** | met 3 brievenbussen |

Briefkasten Manufaktur Lippe GmbH
Werler Straße 60
32105 Bad Salzuflen

www.briefkasten-manufaktur.de
info@briefkasten-manufaktur.de
Tel.: +49 5222 807110

Geschäftsführer Oliver Woineck
Ust.ID.Nr. DE303690847
Handelsregister Amtsgericht Lemgo, HRB 8618

# Dimensions

| | |
|---|---|
| **Hoogte van individuele doos in mm** | 200 |
| **Breedte van enkele doos in mm** | 400 |
| **Totale hoogte in mm** | 408 |
| **Totale breedte in mm** | 1212 |
| **Diepte in mm** | 425 |

## Dimension drawing

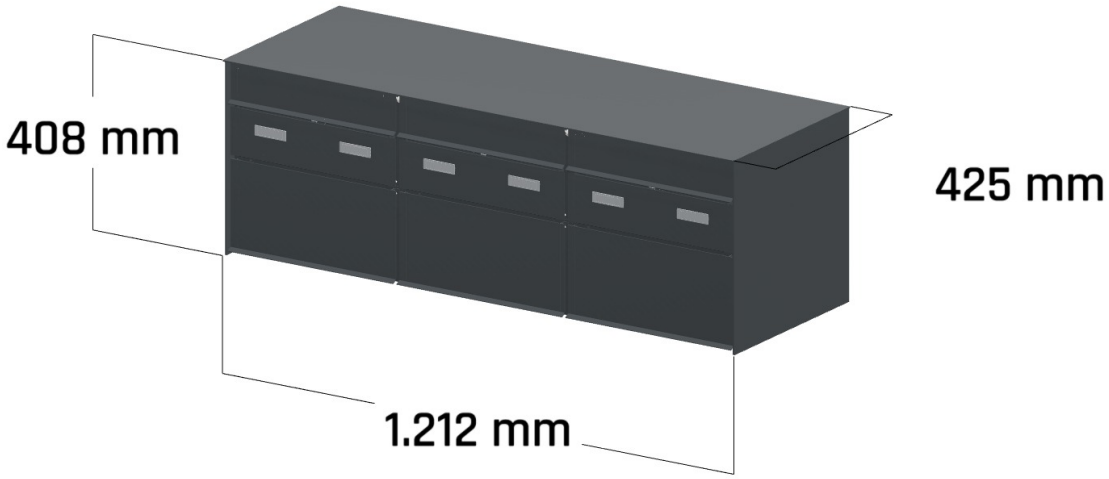


Briefkasten Manufaktur Lippe GmbH
Werler Straße 60
32105 Bad Salzuflen

www.briefkasten-manufaktur.de
info@briefkasten-manufaktur.de
Tel.: +49 5222 807110

Geschäftsführer Oliver Woineck
Ust.ID.Nr. DE303690847
Handelsregister Amtsgericht Lemgo, HRB 8618

# More images



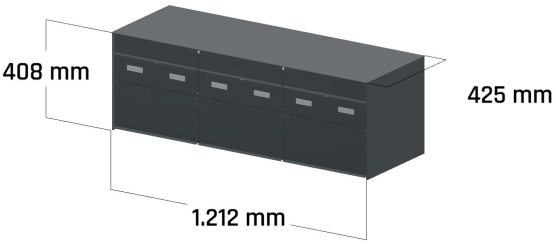


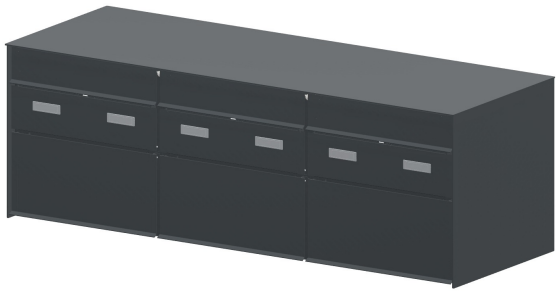



Briefkasten Manufaktur Lippe GmbH
Werler Straße 60
32105 Bad Salzuflen

www.briefkasten-manufaktur.de
info@briefkasten-manufaktur.de
Tel.: +49 5222 807110

Geschäftsführer Oliver Woineck
Ust.ID.Nr. DE303690847
Handelsregister Amtsgericht Lemgo, HRB 8618