Vrijstaande BASIC brievenbusinstallatie met 2 brievenbussen, ledverlichting en 2 pakketkasten – RAL naar keuze



Product number BML3D-11GP8XBGR1

Product description

Brievenbusinstallatie met pakketontvangst en ledverlichting – doordacht ontwerp voor uw entree

De BASIC Horizontal-installatie van Briefkasten Manufaktur verwelkomt u en uw bezoekers met een strak en overzichtelijk ontwerp. De modulaire opbouw combineert de gekozen functies in een overzichtelijke oplossing die u naar wens kunt vormgeven voor dagelijks gebruik. De serie BASIC biedt veelzijdig te combineren brievenbussen, accessoirekasten en functiekasten voor een harmonieus vormgegeven entree. De installatie is bedoeld voor zuilmontage en biedt 2 brievenbussen voor de dagelijkse post. Voor pakketzendingen zijn 2 pakketkasten geïntegreerd.

De installatie wordt uitgevoerd in RAL naar keuze en heeft de totale afmetingen B 754 × H 1032 × D 430 mm.

Via ‘Nu configureren’ opent u precies deze opstelling in de 3D-configurator. Daar kunt u de installatie verder aanpassen en vervolgens bestellen.

Individueel configureerbaar

Stem uw brievenbusinstallatie af op uw woning: via ‘Nu configureren’ past u deze opstelling aan uw wensen aan.

Briefkasten Manufaktur Lippe GmbH
Werler Straße 60
32105 Bad Salzuflen

www.briefkasten-manufaktur.de
info@briefkasten-manufaktur.de
Tel.: +49 5222 807110

Geschäftsführer Oliver Woineck
Ust.ID.Nr. DE303690847
Handelsregister Amtsgericht Lemgo, HRB 8618

- Staanders op passende lengte: kies uit de aangeboden paallengtes de lengte die bij uw montagesituatie past. U kunt de afgebeelde lengte daarbij aanpassen.
- Afwerking van de kasten: pas de kleur aan in de 3D-configurator met de kleuren die voor deze uitvoering beschikbaar zijn.
- Persoonlijke belettering: voorzie de daarvoor bestemde vlakken van uw eigen namen, huisnummers of teksten naar wens. Afgebeelde beletteringen zijn voorbeelden en kunnen worden vervangen.
- Lettertype en vormgeving: kies uit de beschikbare lettertypen voor de belettering en pas de weergave aan in de configurator.
- Belettering met achtergrondverlichting is configureerbaar op de daarvoor bestemde vlakken van deze installatie.
- Uitrusting: voeg passende componenten toe of wijzig ze binnen het beschikbare aanbod voor deze installatie.

Bij individuele wijzigingen worden de afmetingen en de prijs in de 3D-configurator opnieuw berekend op basis van uw keuzes.

Robuuste bekleding en doordachte bescherming tegen weersinvloeden

De regenkap van roestvast staal V2A 1.4301 vult de constructieve bescherming tegen weersinvloeden aan: deze schermt de bovenzijde af en helpt regen van de voorzijde weg te houden.

De zijbekleding van roestvast staal V2A 1.4301 beschermt de zijkanten en vormt een robuuste, visueel gesloten afwerking van de installatie.

Extra ruimte voor pakketten, kranten en meer

Als pakketkast breidt dit vak de postontvangst uit met de ontvangst van pakketten, ook wanneer u niet thuis bent. Het gekozen pakketslot uit de serie BASIC met T-greep maakt bezorging mogelijk zonder een sleutel aan de pakketdienst te overhandigen. U geeft het vak met uw sleutel vrij voor een eenmalige bezorging. De bezorger opent het vrijgegeven vak, legt de zending erin, sluit de deur en vergrendelt het slot door het in te drukken. Om de zending uit te nemen, opent u het vak met uw sleutel en geeft u het daarna weer vrij voor de volgende bezorging. Tot dat moment is het niet beschikbaar voor verdere bezorgingen zonder sleutel. De buitenafmetingen van de kast bedragen 370 × 550 × 385 mm (B × H × D). De vrije deuropening en de bruikbare binnenafmetingen bepalen welke pakketgrootte past; de buitenafmetingen zijn geen maximale pakketafmetingen. Vergelijk de afmetingen van de zending daarom vooraf met de binnenafmetingen van het vak.

Materiaal en afwerking

Basismateriaal: roestvast staal V2A 1.4301. Het V2A-roestvast staal biedt een corrosiebestendige en duurzame basis voor de entree.

Het gepoedercoate oppervlak wordt uitgevoerd in RAL naar keuze. De gewenste kleur kiest u in de 3D-configurator.

Brievenbus en gebruiksgemak

Brievenbus 370 × 330 × 385 mm: inclusief een regenafvoerrand voor optimale bescherming tegen water, een doorlopende rubberen lip voor geruisarme postinworp, een degelijk naambordje met verwisselbaar naamplaatje en een zeer robuust slot. Dankzij de inwerphoogte en een vernauwing van de inwerpschacht is de post bovendien beschermd tegen ongewenst uitnemen.

Uitrusting

Kunststof naambordje BASIC type 2: naambordje van glashelder polycarbonaat. Het inlegkaartje kan aan de voorzijde worden verwisseld.

Briefkasten Manufaktur Lippe GmbH
Werler Straße 60
32105 Bad Salzuflen

www.briefkasten-manufaktur.de
info@briefkasten-manufaktur.de
Tel.: +49 5222 807110

Geschäftsführer Oliver Woineck
Ust.ID.Nr. DE303690847
Handelsregister Amtsgericht Lemgo, HRB 8618

Kenmerken van deze brievenbusinstallatie

- Productserie: BASIC Horizontal
- Montage: zuil
- Afwerking: RAL naar keuze
- Totale afmetingen: B 754 × H 1032 × D 430 mm
- 2 brievenbussen, 1 functiekast, 2 accessoirekasten
- Afwerking kasten: RAL naar keuze
- Bevestigingswijze: palen met schroefbevestiging
- Basismateriaal: roestvast staal V2A 1.4301. Afwerking: poedercoating of geslepen roestvast staal

Belangrijke informatie:

Bescherming tegen water: een beschutte plaats, bij voorkeur onder een luifel, helpt uw post te beschermen. Poststukken moeten volledig worden ingestoken en de inwerpklep moet gesloten zijn.

Montage: voor de gekozen installatie is een geschikte, draagkrachtige ondergrond vereist. Houd rekening met de montagehandleiding en de geconfigureerde bevestigingswijze.

Product properties

Serie	BASIS
Functies	Pakketcompartiment
Aantal dozen	met 2 pakketdozen, met 2 brievenbussen
Naametikettering	Naamplaatje
Type montage	Vrijstaand
Basismateriaal	Roestvrij staal V2A 1.4301
Item terugtrekken	Voorkant
Oppervlak/kleur	RAL naar keuze (volgens kleurentabel)

Briefkasten Manufaktur Lippe GmbH
Werler Straße 60
32105 Bad Salzuflen

www.briefkasten-manufaktur.de
info@briefkasten-manufaktur.de
Tel.: +49 5222 807110

Geschäftsführer Oliver Woineck
Ust.ID.Nr. DE303690847
Handelsregister Amtsgericht Lemgo, HRB 8618

Dimensions

Hoogte van individuele doos in mm	330
Breedte van enkele doos in mm	370
Totale hoogte in mm	1032
Totale breedte in mm	754
Diepte in mm	430

Dimension drawing

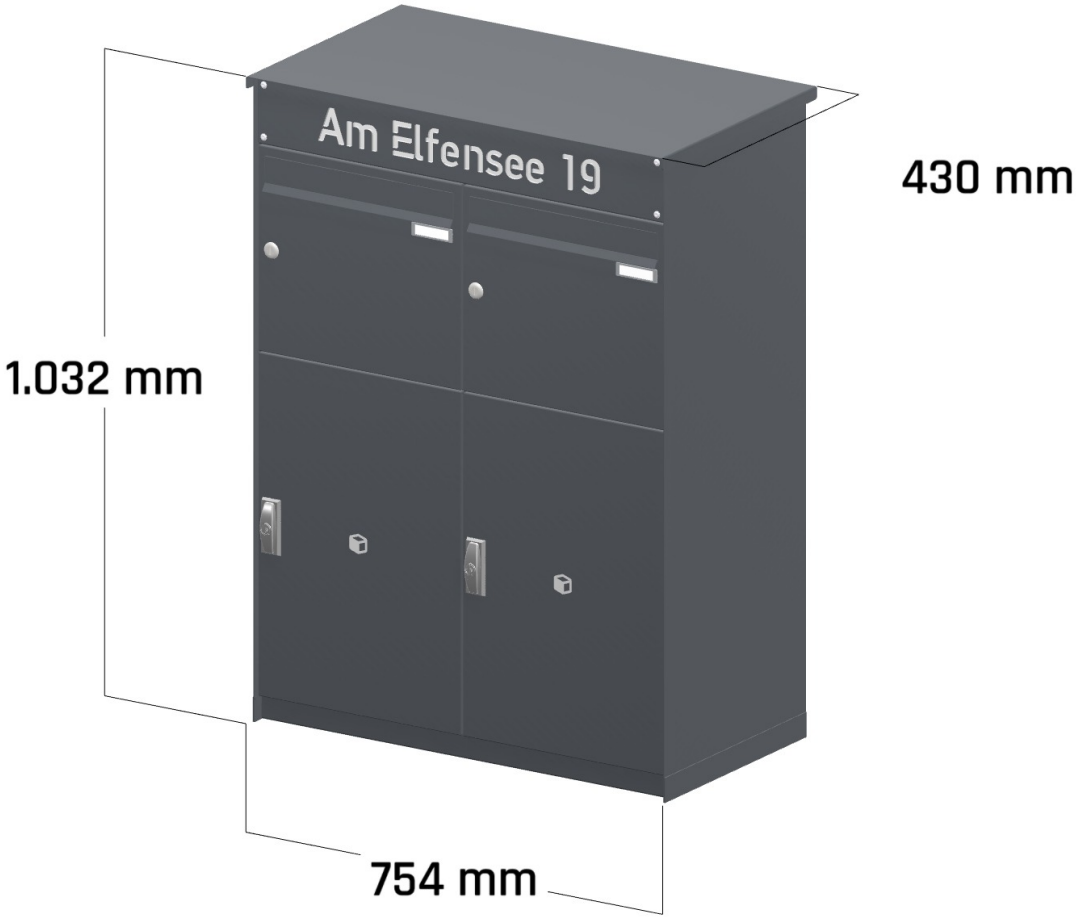

Briefkasten Manufaktur Lippe GmbH
Werler Straße 60
32105 Bad Salzuflen

www.briefkasten-manufaktur.de
info@briefkasten-manufaktur.de
Tel.: +49 5222 807110

Geschäftsführer Oliver Woineck
Ust.ID.Nr. DE303690847
Handelsregister Amtsgericht Lemgo, HRB 8618

More images

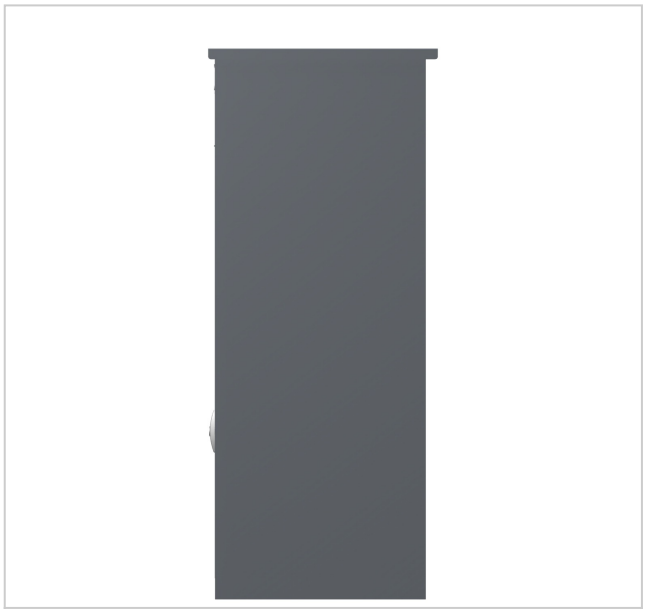



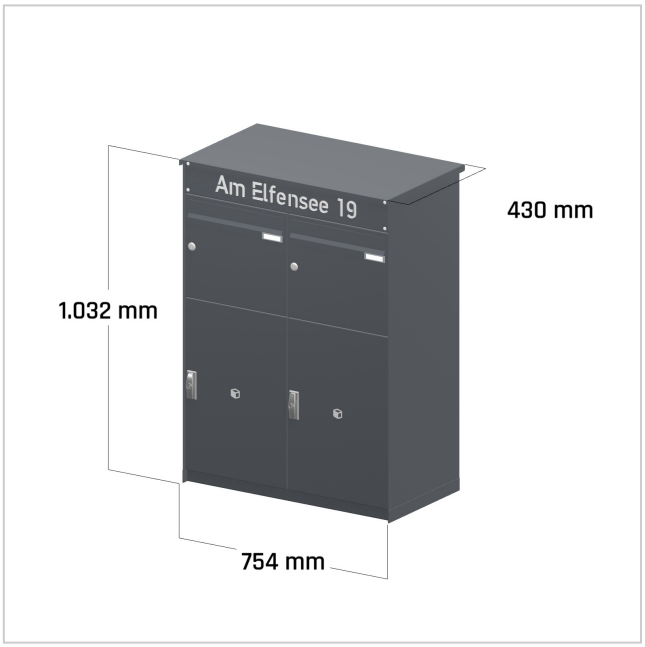

Briefkasten Manufaktur Lippe GmbH
Werler Straße 60
32105 Bad Salzuflen

www.briefkasten-manufaktur.de
info@briefkasten-manufaktur.de
Tel.: +49 5222 807110

Geschäftsführer Oliver Woineck
Ust.ID.Nr. DE303690847
Handelsregister Amtsgericht Lemgo, HRB 8618