4er 2x2 roestvast stalen opbouwbrievenbus BASIC Plus 382XA AP - RAL naar keuze | 100 mm diep | ? Kleur naar keuze | met 4 brievenbussen (2x2)



Product number 382XA-4-100

Product description

4-voudige 2x2 RVS opbouwbrievenbus Design BASIC Plus 382XA AP - RAL naar keuze

Hoogwaardige opbouwbrievenbus voor 4 partijen, Made in Germany door Briefkasten Manufaktur.

De complete opbouw brievenbusinstallatie is vervaardigd uit roestvrij staal V2A, gepoedercoat in RAL-kleur. De zeer hoogwaardige afwerking en het doordachte concept maken dit brievenbussysteem tot een van onze toppers. Een regenaflooprand voor optimale bescherming tegen water, een doorlopende rubberlip voor geruisloze inworp, het solide verwisselbare naambordje, een praktische postbeugel en het zeer degelijke slot kenmerken dit opbouw brievenbussysteem.

Dankzij de constructiewijze is zelfmontage eenvoudig. Het brievenbussysteem is voorbereid voor een eenvoudige complete montage; er is geen tijdrovende muurmontage van individuele vakken nodig.

Briefkasten Manufaktur Lippe GmbH
Werler Straße 60
32105 Bad Salzuflen

www.briefkasten-manufaktur.de
info@briefkasten-manufaktur.de
Tel.: +49 5222 807110

Geschäftsführer Oliver Woineck
Ust.ID.Nr. DE303690847
Handelsregister Amtsgericht Lemgo, HRB 8618

- 4-voudig opbouw brievenbussysteem met brievenbussen uit roestvrij staal V2A, gepoedercoat in RAL-kleur.
- Het systeem wordt bij de Briefkasten Manufaktur vervaardigd. Duitse kwaliteitsproductie "Made in Germany".
- De brievenbussen voldoen aan DIN/EN 13724. Inwerpopening (3,5 cm x 32,5 cm) voor C4 liggend, hier passen ook grote brieven in zonder te vouwen.
- Inwerpkleppen met geluiddempend rubberprofiel voor zeer geruisloze inworp van de post.
- De deuren zijn van links naar rechts te openen.
- Inclusief 2 sleutels met sleutelnummer, verwisselbaar naambordje onder de inwerpklep en postbeugel per brievenbus.
- Grote inhoud door optionele brievenbusdiepte +50 mm = ca. 17 l. Geschikt voor bedrijven en huishoudens met een zeer groot postvolume.
- Inclusief zijbekleding + regendak van roestvrij staal V2A, gepoedercoat in RAL-kleur.
- Voor wandmontage inclusief montagerail en bevestigingsmateriaal (schroeven + pluggen).

Belangrijke informatie:

De post is alleen bij volledige inworp en gesloten klep beschermd tegen vocht en vervuiling. Bij bepaalde extreme weersomstandigheden kan er toch water binnendringen (volgens DIN EN 13724 tot 1 cm³). Dit vormt geen grond voor een reclamatie.

Product properties

Oppervlak/kleur	RAL 9005 diepzwart, RAL 3004 paarsrood, DB 703 ijzerglimmerts, RAL 7016 antracietgrijs, RAL naar keuze (volgens kleurentabel), RAL 9007 grijs aluminium, RAL 9016 verkeerswit
Serie	BASIS
Enkele doos per volume	Normaal > 10 liter
Aantal dozen	met 4 brievenbussen
Naametikettering	Naamplaatje
Basismateriaal	Roestvrij staal V2A 1.4301
Item terugtrekken	Voorkant
Type montage	Opbouw

Briefkasten Manufaktur Lippe GmbH
Werler Straße 60
32105 Bad Salzuflen

www.briefkasten-manufaktur.de
info@briefkasten-manufaktur.de
Tel.: +49 5222 807110

Geschäftsführer Oliver Woineck
Ust.ID.Nr. DE303690847
Handelsregister Amtsgericht Lemgo, HRB 8618

Dimensions

Hoogte van individuele doos in mm	330,0
Breedte van enkele doos in mm	355,0
Volume in liter	12,0 | 17,0
Hoogte van lettersleuf in mm	35,0
Breedte van lettersleuf in mm	325,0
Hoogte van brievenbussysteem in mm	660,0
Breedte van brievenbussysteem in mm	710,0
Diepte in mm	100,0 | 150,0
Gewicht in kg	24
Leveringstoestand	Het systeem wordt voorgemonteerd/gedeeltelijk gedemonteerd geleverd.

Briefkasten Manufaktur Lippe GmbH
Werler Straße 60
32105 Bad Salzuflen

www.briefkasten-manufaktur.de
info@briefkasten-manufaktur.de
Tel.: +49 5222 807110

Geschäftsführer Oliver Woineck
Ust.ID.Nr. DE303690847
Handelsregister Amtsgericht Lemgo, HRB 8618

More images





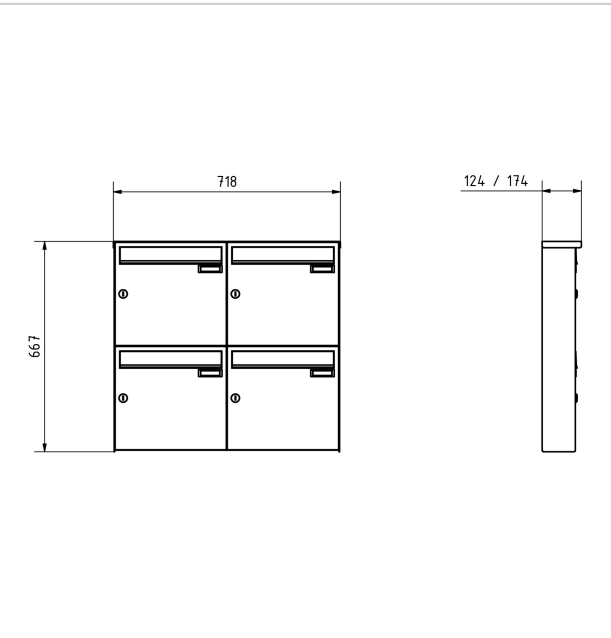



Briefkasten Manufaktur Lippe GmbH
Werler Straße 60
32105 Bad Salzuflen

www.briefkasten-manufaktur.de
info@briefkasten-manufaktur.de
Tel.: +49 5222 807110

Geschäftsführer Oliver Woineck
Ust.ID.Nr. DE303690847
Handelsregister Amtsgericht Lemgo, HRB 8618







Briefkasten Manufaktur Lippe GmbH
Werler Straße 60
32105 Bad Salzuflen

www.briefkasten-manufaktur.de
info@briefkasten-manufaktur.de
Tel.: +49 5222 807110

Geschäftsführer Oliver Woineck
Ust.ID.Nr. DE303690847
Handelsregister Amtsgericht Lemgo, HRB 8618