14-vaks brievenbusinstallatie BASIC – inbouwmontage – RAL-kleur naar keuze

Product number BML3D-HECCETAHDE



Product description

Uitnodigend design en comfortabele postontvangst voor elke dag

De BASIC Horizontal-installatie van Briefkasten Manufaktur verwelkomt u en uw bezoekers met een heldere, overzichtelijke vormgeving. De modulaire opbouw bundelt de gekozen functies in een overzichtelijke oplossing die u naar wens kunt vormgeven voor dagelijks gebruik. De serie BASIC biedt veelzijdig te combineren brievenbussen, accessoirekasten en functiekasten voor een harmonieus vormgegeven entree. De installatie is bedoeld voor inbouwmontage en biedt 14 brievenbussen voor de dagelijkse post.

De installatie wordt uitgevoerd in een RAL-kleur naar keuze en heeft de totale afmetingen B 1162 × H 605 × D 394 mm.

Via ‘Nu configureren’ opent u precies deze configuratie in de 3D-configurator. Daar kunt u de installatie verder aanpassen en vervolgens bestellen.

Individueel configureerbaar

Stem uw brievenbusinstallatie af op uw woning: via ‘Nu configureren’ past u deze configuratie aan uw wensen aan.

- Afwerking van de kasten: pas de kleur aan in de 3D-configurator met de kleuren die voor deze uitvoering beschikbaar zijn.
- Individuele opschriften: voorzie de daarvoor bestemde oppervlakken van eigen namen, huisnummers of teksten naar keuze. Afgebeelde opschriften zijn voorbeelden en kunnen worden vervangen.
- Tekstopmaak: kies uit de beschikbare lettertypen voor de opschriften en pas de weergave aan in de configurator.
- Uitrusting: voeg passende componenten toe of wijzig deze binnen het beschikbare assortiment voor de installatie.

Bij individuele wijzigingen worden de afmetingen en de prijs in de 3D-configurator opnieuw berekend op basis van uw keuze.

Briefkasten Manufaktur Lippe GmbH
Werler Straße 60
32105 Bad Salzuflen

www.briefkasten-manufaktur.de
info@briefkasten-manufaktur.de
Tel.: +49 5222 807110

Geschäftsführer Oliver Woineck
Ust.ID.Nr. DE303690847
Handelsregister Amtsgericht Lemgo, HRB 8618

Afdekraam

De inbouwinstallatie is voorzien van een afdekraam van 1,5 mm dik V2A-roestvast staal. Het raam bedekt de overgang tussen de inbouwopening en het wandoppervlak en zorgt voor een nette afwerking.

Materiaal en afwerking

Basismateriaal: V2A-roestvast staal 1.4301. Het V2A-roestvast staal biedt een corrosiebestendige en duurzame basis voor de entree.

De gepoedercoate afwerking wordt uitgevoerd in een RAL-kleur naar keuze. U kiest de gewenste kleur in de 3D-configurator.

Brievenbus en gebruiksgemak

Brievenbus 370 × 110 × 385 mm: inclusief een regenafvoerrand voor optimale bescherming tegen water, een doorlopende rubberen lip voor een stille inworp, een degelijk verwisselbaar naamplaatje en een zeer robuust slot. Dankzij de inwerphoogte en een vernauwing van de schacht is de post bovendien beschermd tegen ongewenst uitnemen.

Uitrusting

Kunststof naamplaatje BASIC type 2: naamplaatje van glashelder polycarbonaat. Het inlegvel is aan de voorzijde te vervangen.

Kenmerken van deze brievenbusinstallatie

- Productserie: BASIC Horizontal
- Montage: inbouwmontage
- Afwerking: RAL-kleur naar keuze
- Totale afmetingen: B 1162 × H 605 × D 394 mm
- 14 brievenbussen, 1 accessoirekast
- Afwerking kasten: RAL-kleur naar keuze
- Basismateriaal: V2A-roestvast staal 1.4301. Afwerking: poedercoating of geslepen roestvast staal

Belangrijke informatie:

Bescherming tegen water: een beschutte plaats, bij voorkeur onder een luifel, helpt uw post te beschermen. Poststukken moeten volledig naar binnen worden geschoven en de inwerpklep moet gesloten zijn.

Montage: controleer de ondergrond en de inbouwsituatie aan de hand van de totale afmetingen en de montagehandleiding.

Briefkasten Manufaktur Lippe GmbH
Werler Straße 60
32105 Bad Salzuflen

www.briefkasten-manufaktur.de
info@briefkasten-manufaktur.de
Tel.: +49 5222 807110

Geschäftsführer Oliver Woineck
Ust.ID.Nr. DE303690847
Handelsregister Amtsgericht Lemgo, HRB 8618

Product properties

Serie	BASIS
Naametikettering	Naamplaatje
Basismateriaal	Roestvrij staal V2A 1.4301
Item terugtrekken	Voorkant
Oppervlak/kleur	RAL naar keuze (volgens kleurentabel)
Aantal dozen	met 14 brievenbussen
Type montage	Inbouw

Briefkasten Manufaktur Lippe GmbH
Werler Straße 60
32105 Bad Salzuflen

www.briefkasten-manufaktur.de
info@briefkasten-manufaktur.de
Tel.: +49 5222 807110

Geschäftsführer Oliver Woineck
Ust.ID.Nr. DE303690847
Handelsregister Amtsgericht Lemgo, HRB 8618

Dimensions

Hoogte van individuele doos in mm	110
Breedte van enkele doos in mm	370
Totale hoogte in mm	605
Totale breedte in mm	1162
Diepte in mm	394

Dimension drawing

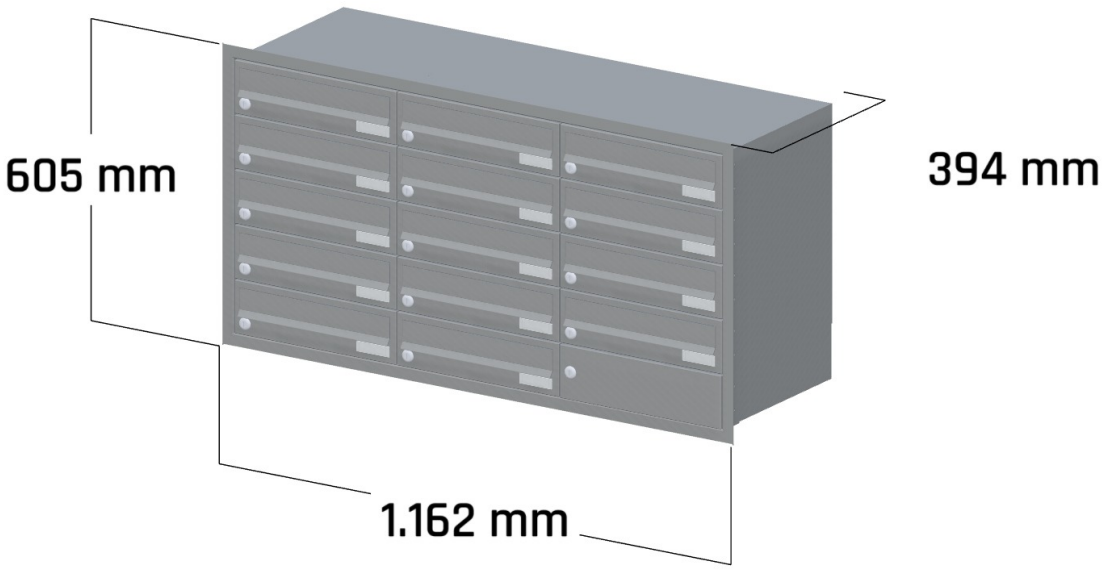

Briefkasten Manufaktur Lippe GmbH
Werler Straße 60
32105 Bad Salzuflen

www.briefkasten-manufaktur.de
info@briefkasten-manufaktur.de
Tel.: +49 5222 807110

Geschäftsführer Oliver Woineck
Ust.ID.Nr. DE303690847
Handelsregister Amtsgericht Lemgo, HRB 8618

More images

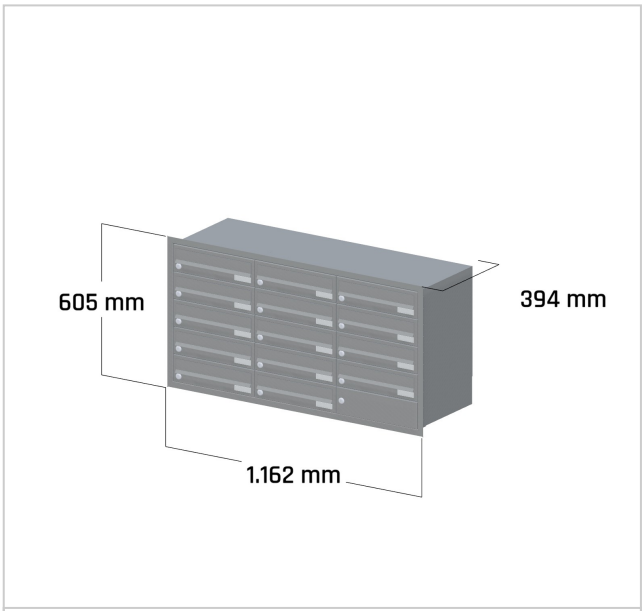

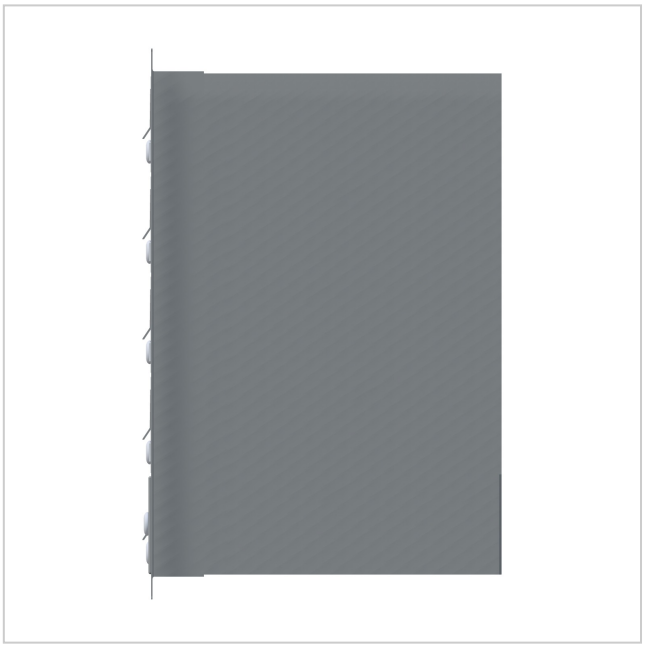



Briefkasten Manufaktur Lippe GmbH
Werler Straße 60
32105 Bad Salzuflen

www.briefkasten-manufaktur.de
info@briefkasten-manufaktur.de
Tel.: +49 5222 807110

Geschäftsführer Oliver Woineck
Ust.ID.Nr. DE303690847
Handelsregister Amtsgericht Lemgo, HRB 8618