Brievenbusinstallatie GOETHE met 6 brievenbussen en 6 melkvakken als kranten-/opbergvakken – opbouwmontage – RAL-kleur naar keuze



Product number BML3D-ACEY2W5NAM

Product description

GOETHE voor zes huishoudens: wandbrievenbusinstallatie volgens de Zwitserse postnorm PTT in uw gewenste RAL-kleur

Deze brievenbusinstallatie uit de serie GOETHE combineert zes brievenbussen met zes afzonderlijke kranten-/opbergvakken, ook wel melkvakken genoemd. De brievenbussen voldoen aan de Zwitserse postnorm PTT.

U ontvangt de installatie voor opbouwmontage met nauwsluitende bekleding, een plat regendak en bevestigingsrails. Het gepoedercoate oppervlak wordt uitgevoerd in een RAL-kleur naar keuze. U neemt uw post aan de voorzijde uit.

Kenmerken van deze brievenbusinstallatie

- Totale buitenafmetingen van de installatie: 1212 × 808 × 425 mm (B × H × D).
- 6 brievenbussen met postuitname aan de voorzijde en elk 2 naamplaatjes, in totaal 12 naamplaatjes.
- 6 extra kranten-/opbergvakken als melkvakken van roestvast staal; buitenafmetingen per vak: 400 × 200 × 400 mm (B × H × D).
- Opbouwmontage met 2 bevestigingsrails voor wandmontage, elk 1080 mm lang.
- Behuizing van roestvast staal 1.4016 en frontpanelen van roestvast staal V2A 1.4301.
- Nauwsluitende bekleding van 3 mm aluminium AlMg3 W19 met 2 zijpanelen en een plat regendak.
- Gepoedercoat oppervlak in een RAL-kleur naar keuze.
- 6 verschillend sluitende Push-Key-sloten, één per brievenbus.

Bijzonderheden van deze brievenbusinstallatie

Zwitserse postnorm PTT en afzonderlijke melkvakken

De brievenbussen voldoen aan de Zwitserse postnorm PTT. Daarnaast beschikt u over zes afzonderlijke kranten-/opbergvakken, ook wel melkvakken genoemd.

Briefkasten Manufaktur Lippe GmbH
Werler Straße 60
32105 Bad Salzuflen

www.briefkasten-manufaktur.de
info@briefkasten-manufaktur.de
Tel.: +49 5222 807110

Geschäftsführer Oliver Woineck
Ust.ID.Nr. DE303690847
Handelsregister Amtsgericht Lemgo, HRB 8618

Deze vakken worden van onder naar boven geopend en bieden ruimte voor kranten, tijdschriften en andere bezorgingen. Het zijn geen beveiligde pakketboxen. De vermelde vakafmetingen zijn buitenafmetingen en geen bruikbare binnenmaten of pakketmaten.

Gedempte inworp en doordachte postuitname

De brievenbussen hebben een regenafvoerrand, een doorlopende rubberen lip en een gedempte inwerpklep voor een stille inworp. De inwerpopening is geschikt voor DIN-C4-enveloppen.

De vormgeving van de uitnamedeur helpt voorkomen dat de post er bij het openen uitvalt. De hoogte van de inwerpopening en de vernauwde schacht bemoeilijken ongewenste uitname via de inwerpopening.

Push-Key-sloten met verschillende sluitingen

Elk van de zes brievenbussen is uitgerust met een eigen Push-Key-slot. De sloten zijn verschillend sluitend uitgevoerd; de brievenbussen hebben dus elk een andere sluiting.

Twee naamplaatjes per brievenbus met melding over reclame

De in totaal twaalf naamplaatjes BASIC type 2 zijn gemaakt van glashelder polycarbonaat. U kunt de inlegplaatjes vanaf de voorzijde verwisselen.

Het inlegplaatje ‘Reclame, nee bedankt’ is inbegrepen. Hiermee kunt u naast uw naam ook een melding over ongewenste reclame op de brievenbus aanbrengen.

Individueel configureerbaar

Stem uw brievenbusinstallatie af op uw woning: via ‘Nu configureren’ past u deze opstelling aan uw wensen aan.

- Oppervlak van de brievenbussen: pas de kleur in de 3D-configurator aan met de kleuren die voor deze uitvoering worden aangeboden.
- Individuele opschriften: voorzie de daarvoor bestemde vlakken van eigen namen, huisnummers of gewenste teksten. Afgebeelde opschriften zijn voorbeelden en kunnen worden vervangen.
- Lettertype: kies uit de beschikbare lettertypen voor de opschriften en pas de weergave in de configurator aan.
- Uitrusting: voeg passende componenten toe of wijzig deze op basis van het beschikbare aanbod.

Bij individuele wijzigingen worden de afmetingen en de prijs in de 3D-configurator opnieuw berekend op basis van uw selectie.

Belangrijke informatie

Bescherming tegen water: een beschutte plaats, bij voorkeur onder een afdak, helpt uw post te beschermen. Poststukken moeten volledig worden ingestoken en de inwerpklep moet gesloten zijn.

Montage: controleer de ondergrond en de montagesituatie aan de hand van de totale afmetingen en de montagehandleiding.

Briefkasten Manufaktur Lippe GmbH
Werler Straße 60
32105 Bad Salzuflen

www.briefkasten-manufaktur.de
info@briefkasten-manufaktur.de
Tel.: +49 5222 807110

Geschäftsführer Oliver Woineck
Ust.ID.Nr. DE303690847
Handelsregister Amtsgericht Lemgo, HRB 8618

Product properties

Serie	GOETHE
Toegangsbeveiliging	Druktoetsvergrendeling
Aantal dozen	met 6 brievenbussen
Naametikettering	Naamplaatje
Basismateriaal	Aluminium AlMg3 W19, Roestvrij staal V2A 1.4301, Roestvrij staal 1.4016 (magnetisch roestvrij staal)
Item terugtrekken	Voorkant
Oppervlak/kleur	RAL naar keuze (volgens kleurentabel)
Type montage	Opbouw

Briefkasten Manufaktur Lippe GmbH
Werler Straße 60
32105 Bad Salzuflen

www.briefkasten-manufaktur.de
info@briefkasten-manufaktur.de
Tel.: +49 5222 807110

Geschäftsführer Oliver Woineck
Ust.ID.Nr. DE303690847
Handelsregister Amtsgericht Lemgo, HRB 8618

Dimensions

Hoogte van individuele doos in mm	200
Breedte van enkele doos in mm	400
Totale hoogte in mm	808
Totale breedte in mm	1212
Diepte in mm	425

Dimension drawing

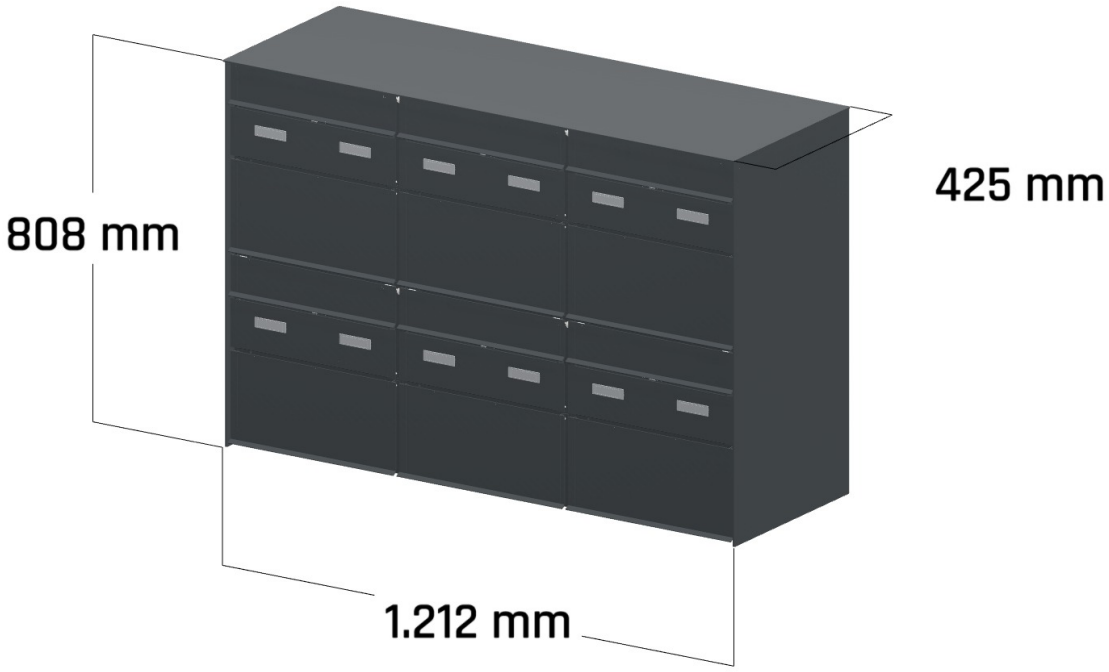

Briefkasten Manufaktur Lippe GmbH
Werler Straße 60
32105 Bad Salzuflen

www.briefkasten-manufaktur.de
info@briefkasten-manufaktur.de
Tel.: +49 5222 807110

Geschäftsführer Oliver Woineck
Ust.ID.Nr. DE303690847
Handelsregister Amtsgericht Lemgo, HRB 8618

More images

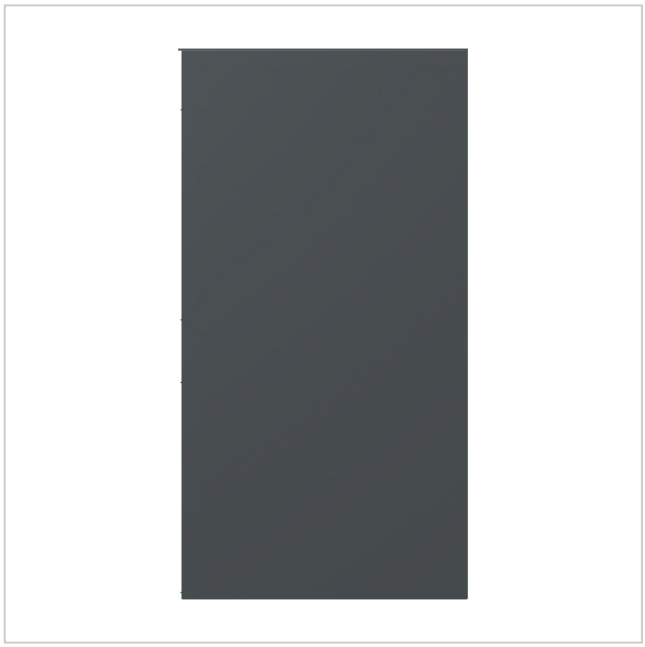



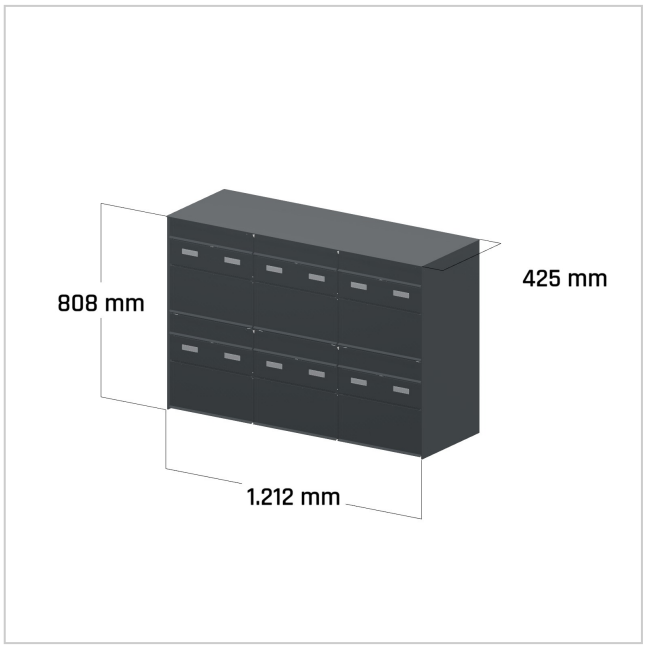



Briefkasten Manufaktur Lippe GmbH
Werler Straße 60
32105 Bad Salzuflen

www.briefkasten-manufaktur.de
info@briefkasten-manufaktur.de
Tel.: +49 5222 807110

Geschäftsführer Oliver Woineck
Ust.ID.Nr. DE303690847
Handelsregister Amtsgericht Lemgo, HRB 8618