5-vaks RVS staande brievenbus Design BASIC Plus 381X ST-R met belkast - RAL naar keuze | Rechts | 100 mm diep | ? Kleur naar keuze | met 5 brievenbussen (3x2)



Product number 381X-5-SP-100-R

Product description

5-delige 2x3 roestvrij stalen vrijstaande brievenbus BASIC Plus 381X ST-R met beldoos voor deurbelintercom - RAL naar keuze

Moderne vrijstaande brievenbus voor 5 partijen - gemaakt in Duitsland door Briefkasten Manufaktur.

De brievenbussen zijn gemaakt van roestvrij staal V2A, gepoedercoat in RAL-kleur, de staanderelementen zijn gemaakt van weerbestendig roestvrij staal V2A, gepolijst. De zeer hoogwaardige afwerking en het doordachte concept maken van deze vrijstaande brievenbus onze topper. Een regenafvoerrand voor optimale bescherming tegen water, een doorlopende rubberen lip voor geruisloos inleggen, het solide verwisselbare typeplaatje, een praktische posthouder en het zeer robuuste slot kenmerken deze vrijstaande brievenbus. De zijbekleding met uitstekende regenkap uit V2A edelstaal biedt optimale bescherming tegen weersinvloeden en garandeert een zeer lange levensduur.

De brievenbusinstallaties van de BASIC Plus-collectie worden gekenmerkt door het consequente gebruik van V2A-roestvrij staal. Het resultaat is een zeer lange levensduur en duurzaamheid. Het ontwerp is ontwikkeld door onze eigen ingenieurs met het oog op hoge flexibiliteit en modulariteit, eenvoudige montage van reserveonderdelen en ongecompliceerde zelfmontage. Reserveonderdelen zijn direct beschikbaar voor alle BASIC Plus-systemen.

Briefkasten Manufaktur Lippe GmbH
Werler Straße 60
32105 Bad Salzuflen

www.briefkasten-manufaktur.de
info@briefkasten-manufaktur.de
Tel.: +49 5222 807110

Geschäftsführer Oliver Woineck
Ust.ID.Nr. DE303690847
Handelsregister Amtsgericht Lemgo, HRB 8618

- **5-post brievenbus van V2A roestvrij staal, poedercoating in RAL-kleur**
- Het systeem wordt geproduceerd door Briefkasten Manufaktur. Duitse kwaliteitsproductie "Made in Germany".
- De brievenbussen voldoen aan DIN/EN 13724. Inwerpformaat (3,5 cm x 32,5 cm) voor C4 liggend, ook grote brieven passen hier zonder kreuken in.
- Inwerpklep met geluidsabsorberende rubberen afdichting voor zeer stille postinvoer.
- De deur kan van links naar rechts worden geopend.
- Incl. 2 sleutels met sleutelnummer, verwisselbaar naamplaatje (type 2) onder de klep en posthouder.
- Grote capaciteit dankzij optionele brievenbusdiepte +50 mm = ca. 17 liter. Geschikt voor bedrijven en huishoudens met zeer grote postvolumes.
- Incl. zijbekleding + regenkap van V2A-roestvrij staal, poedercoating in RAL-kleur.
- **Bellentableau van V2A roestvrij staal, poedercoating in RAL-kleur fijne structuur mat**
- Spraakperforatie met universele adapter. (Intercomsysteem/inbouwluidspreker niet meegeleverd). Ook verkrijgbaar zonder spraakperforatie.
- Universele adapter is geschikt voor alle in de handel verkrijgbare inbouwluidsprekers (Siedle, Ritto, TCS, Busch-Jäger, Gira, Legrand Bticino, ELCOM, Auerswald, Comelit en nog veel meer).
- Ronde roestvrijstalen beldrukknop, max. schakelcapaciteit: 5A @ 250V AC, IP 65 (drukkrachtbegrenzing).
- Anti-vandalisme - het typeplaatje is inkepingsbestendig en slagvast, de kunststof is moeilijk ontvlambaar.
- Kabelinvoer: Ø 10,4 mm (zijdelings). Onzichtbare kabelgeleiding door het standelement.
- De standelementen zijn gemaakt van 42,4 mm V2A roestvrij staal 1.4301, gepolijst voor schroefmontage of plaatsing in beton.

Belangrijke informatie

Camera- of intercomvoorbereiding

De intercomsystemen moeten worden aangesloten door een elektricien. Neem contact op met uw vertrouwde elektricien voor planning, montage en installatie.

Bescherming tegen water

De post is alleen beschermd tegen vocht en vuil als deze volledig is geplaatst en de klep is gesloten. Onder bepaalde extreme weersomstandigheden kan er toch water binnendringen (tot 1 ccm volgens DIN EN 13724). Dit is geen reden voor klachten.

Briefkasten Manufaktur Lippe GmbH
Werler Straße 60
32105 Bad Salzuflen

www.briefkasten-manufaktur.de
info@briefkasten-manufaktur.de
Tel.: +49 5222 807110

Geschäftsführer Oliver Woineck
Ust.ID.Nr. DE303690847
Handelsregister Amtsgericht Lemgo, HRB 8618

Product properties

Oppervlak/kleur	RAL 9005 diepzwart, RAL 3004 paarsrood, DB 703 ijzerglimmerts, RAL 7016 antracietgrijs, RAL naar keuze (volgens kleurentabel), Grond, RAL 9007 grijs aluminium, RAL 9016 verkeerswit
Serie	BASIS
Aantal belknoppen	5 knoppen
Functies	Krantenrek, Lichtschakelaar, Camera, Intercomtoestel
Functiebox voorbereid voor fabrikant	GIRA, Busch Jaeger, Siedle, STR Elektronica, ELCOM, TCS, Ritto, ALGO, Telegärtner, Auerswald, Legrand Bticino, Comelite
Enkele doos per volume	Normaal > 10 liter
Naametikettering	Naamplaatje
Type montage	Vrijstaand
Basismateriaal	Roestvrij staal V2A 1.4301
Item terugtrekken	Voorkant
Aantal dozen	met 5 brievenbussen

Dimensions

Hoogte van individuele doos in mm	330,0
Breedte van enkele doos in mm	355,0
Volume in liter	12,0 | 17,0
Hoogte van lettersleuf in mm	35,0
Breedte van lettersleuf in mm	325,0
Hoogte van brievenbussysteem in mm	660,0
Breedte van brievenbussysteem in mm	1065,0
Totale hoogte in mm	1200,0 | 1500,0
Totale breedte in mm	1245,0
Diepte in mm	100,0 | 150,0
Gewicht in kg	38
Leveringstoestand	Geleverd in blokken, standelementen / brievenbus verdeeld

Briefkasten Manufaktur Lippe GmbH
Werler Straße 60
32105 Bad Salzuflen

www.briefkasten-manufaktur.de
info@briefkasten-manufaktur.de
Tel.: +49 5222 807110

Geschäftsführer Oliver Woineck
Ust.ID.Nr. DE303690847
Handelsregister Amtsgericht Lemgo, HRB 8618

More images





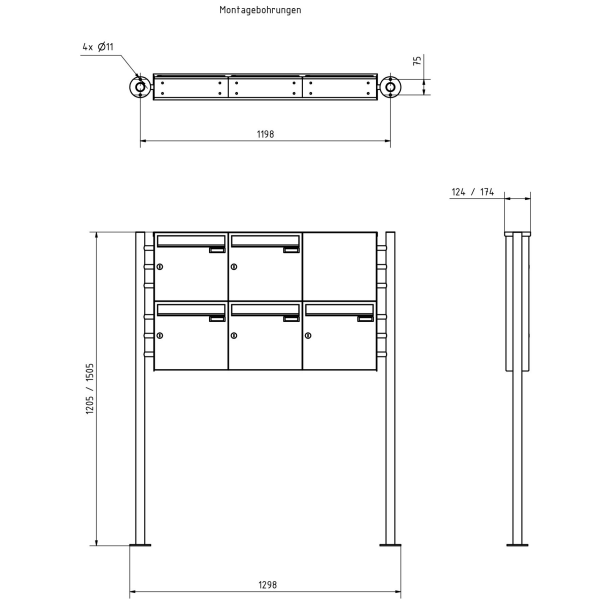



Briefkasten Manufaktur Lippe GmbH
Werler Straße 60
32105 Bad Salzuflen

www.briefkasten-manufaktur.de
info@briefkasten-manufaktur.de
Tel.: +49 5222 807110

Geschäftsführer Oliver Woineck
Ust.ID.Nr. DE303690847
Handelsregister Amtsgericht Lemgo, HRB 8618







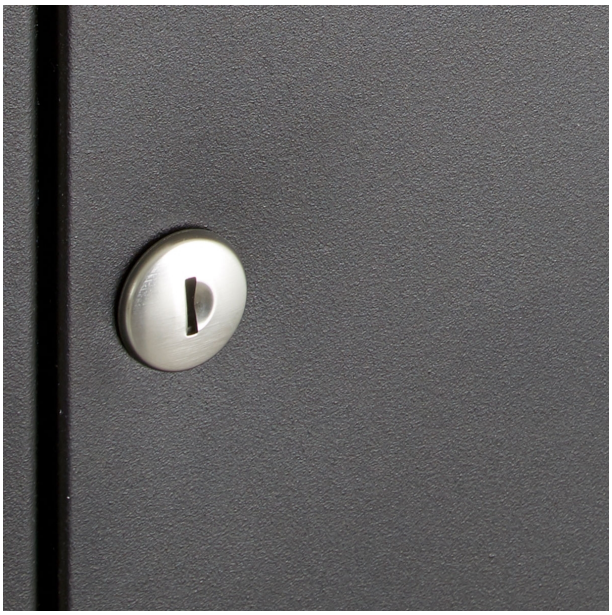

Briefkasten Manufaktur Lippe GmbH
Werler Straße 60
32105 Bad Salzuflen

www.briefkasten-manufaktur.de
info@briefkasten-manufaktur.de
Tel.: +49 5222 807110

Geschäftsführer Oliver Woineck
Ust.ID.Nr. DE303690847
Handelsregister Amtsgericht Lemgo, HRB 8618



Briefkasten Manufaktur Lippe GmbH
Werler Straße 60
32105 Bad Salzuflen

www.briefkasten-manufaktur.de
info@briefkasten-manufaktur.de
Tel.: +49 5222 807110

Geschäftsführer Oliver Woineck
Ust.ID.Nr. DE303690847
Handelsregister Amtsgericht Lemgo, HRB 8618