4-delig 1x4 vrijstaand brievenbussysteem GOETHE ST-Q-400 - RAL naar keuze | 400 mm diep | met 4 brievenbussen



Product number 215-STQ-4S-400

Product description

Vrijstaande 4-delige 1x4 brievenbussysteem GOETHE ST-Q-400 - RAL naar keuze

Vrijstaande 4-delige brievenbusunit met horizontale kastjes van 400 mm diepte en elegante rechthoekige staandelementen. De moderne brievenbus GOETHE is ideaal voor de veeleisende entree. De strakke vormgeving zonder zichtbaar slot geeft deze brievenbus een bijzonder elegante uitstraling.

De afmetingen van de afzonderlijke kastjes bieden een inhoud van ca. 32 liter; de grote inwerpopening garandeert dat ook DIN-C4-enveloppen en tijdschriften, of na meerdaagse afwezigheid, geen gekreukte post opleveren. Het innovatieve Push-Key-slot zit onzichtbaar in het interieur van de brievenbus. De sleutel wordt slechts in de aanwezige opening gestoken (niet draaien nodig) en de deur gaat open. Door de plaatsing van het slot is deze brievenbus zo ontworpen dat de uitneemdeur voorkomt dat uw post naar buiten valt. Dankzij de waterafloop rand is de binnenliggende post optimaal beschermd tegen weersinvloeden. De inwerpklap is uitgerust met hoogwaardige scharnierdempers, waardoor een geruisloos sluiten gegarandeerd is en er geen storend geklapper door weersinvloeden ontstaat. De verwisselbare naambordjes van plexiglas zijn eenvoudig van voren te bedienen; voor een optimale uitstraling raden wij het vlakliggende naambord met lasergravure aan (zie Accessoires). Het tweede naambord is uitgevoerd met de inzet Reclame Ja/Nee.

De brievencollecties GOETHE kenmerken zich door consequent gebruik van roestvrij staal en aluminium. Het resultaat is een zeer hoge duurzaamheid en lange levensduur. De constructie is door onze eigen ingenieurs ontwikkeld met het oog op hoge flexibiliteit en modulariteit, eenvoudige montage van vervangende onderdelen en probleemloze zelfmontage. Voor alle GOETHE-installaties zijn vervangende onderdelen direct in onze shop verkrijgbaar.

Dankzij de constructiewijze is zelfmontage eenvoudig uit te voeren.

Beschermd gebruiksmodel volgens DPMA, dossiernummer DE: 20 2021 101 679.5

Briefkasten Manufaktur Lippe GmbH
Werler Straße 60
32105 Bad Salzuflen

www.briefkasten-manufaktur.de
info@briefkasten-manufaktur.de
Tel.: +49 5222 807110

Geschäftsführer Oliver Woineck
Ust.ID.Nr. DE303690847
Handelsregister Amtsgericht Lemgo, HRB 8618

- 4-vaks staande brievenbus van roestvrij staal en aluminium.
- Brievenbussen van roestvrij staal 1.4016 (niet-roestend magnetisch roestvrij staal), gepoedercoat in RAL naar keuze.
- Kwaliteitsproductie - Made in Germany door Briefkasten Manufaktur Lippe.
- Innovatief Push-Key-slot met 2 sleutels per partij.
- Inwerp en uitname gebeuren aan de voorzijde. Inwerpklap met hoogwaardige scharnierdempers voor zeer geruisloos inwerpen van de post.
- De brievenbussen voldoen aan DIN/EN 13724. Inwerpmaat (3,5 cm x 36,0 cm) voor C4 liggend; hier passen ook grote brieven zonder te vouwen in.
- Uitneemdeuren zijn van boven naar beneden te openen. Zo kan uw post niet naar buiten vallen.
- Naambord van plexiglas voor naamopdruk en tweede naambord Reclame Ja/Nee per partij.
- Optimale bescherming tegen regen door waterafloopranden en een regendak van 3 mm aluminium AlMg3 W19, gepoedercoat in RAL naar keuze.
- Zijbekleding van 3 mm aluminium AlMg3 W19, gepoedercoat in RAL naar keuze.
- Achterwand van 1 mm roestvrij staal V2A 1.4301, gepoedercoat in RAL naar keuze.
- De B 40 mm x D 80 mm staanders bestaan uit 2 mm roestvrij staal V2A 1.4301, gepoedercoat in RAL-kleur, geschikt om in te betoneren of voor schroefmontage.

Belangrijke informatie:

Om een optimale waterbescherming van uw post te bereiken, dient de brievenbus of het brievencollectief bij voorkeur onder een overkapping geplaatst te worden.

Het poststuk is alleen tegen water beschermd wanneer het volledig in de kast ligt en de inwerpklap gesloten is. Niet volledig ingestoken post maakt het binnendringen van vocht en vuil in de brievenbus mogelijk. Deze installatie is beschermd tegen het binnendringen van water conform DIN EN 13724. Waterinwerking is geen reden voor reclamatie.

Product properties

Oppervlak/kleur	RAL 9005 diepzwart, RAL 3004 paarsrood, DB 703 ijzerglimmerts, RAL 7016 antracietgrijs, RAL naar keuze (volgens kleurentabel), RAL 9007 grijs aluminium, RAL 9016 verkeerswit
Serie	GOETHE
Aantal dozen	met 4 brievenbussen
Naametikettering	Naamplaatje
Basismateriaal	Aluminium AlMg3 W19, Roestvrij staal V2A 1.4301, Roestvrij staal 1.4016 (magnetisch roestvrij staal)
Type montage	Vrijstaand
Item terugtrekken	Voorkant
Enkele doos per volume	Groot > 16 liter

Briefkasten Manufaktur Lippe GmbH
Werler Straße 60
32105 Bad Salzuflen

www.briefkasten-manufaktur.de
info@briefkasten-manufaktur.de
Tel.: +49 5222 807110

Geschäftsführer Oliver Woineck
Ust.ID.Nr. DE303690847
Handelsregister Amtsgericht Lemgo, HRB 8618

Dimensions

Breedte in mm	1
Hoogte in mm	1
Hoogte van individuele doos in mm	200,0
Breedte van enkele doos in mm	400,0
Volume in liter	32
Hoogte van lettersleuf in mm	35,0
Breedte van lettersleuf in mm	360,0
Hoogte van brievenbussysteem in mm	800,0
Breedte van brievenbussysteem in mm	400,0
Totale hoogte in mm	1500,0 | 1700,0 + 23,0
Totale breedte in mm	488,0
Diepte in mm	400,0 + 25,0 Regendak
Gewicht in kg	60
Leveringstoestand	Geleverd in blokken, standelementen / brievenbus verdeeld

Dimension drawing

Briefkasten Manufaktur Lippe GmbH
Werler Straße 60
32105 Bad Salzuflen

www.briefkasten-manufaktur.de
info@briefkasten-manufaktur.de
Tel.: +49 5222 807110

Geschäftsführer Oliver Woineck
Ust.ID.Nr. DE303690847
Handelsregister Amtsgericht Lemgo, HRB 8618

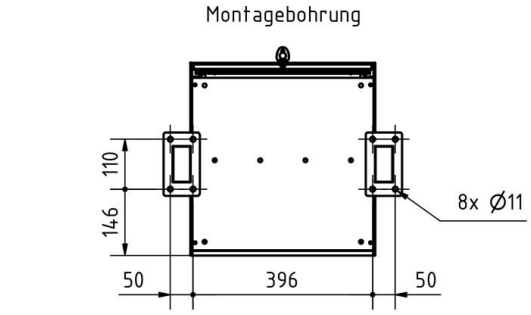
Montagebohrung
110
146
8x Ø11
50
396
50

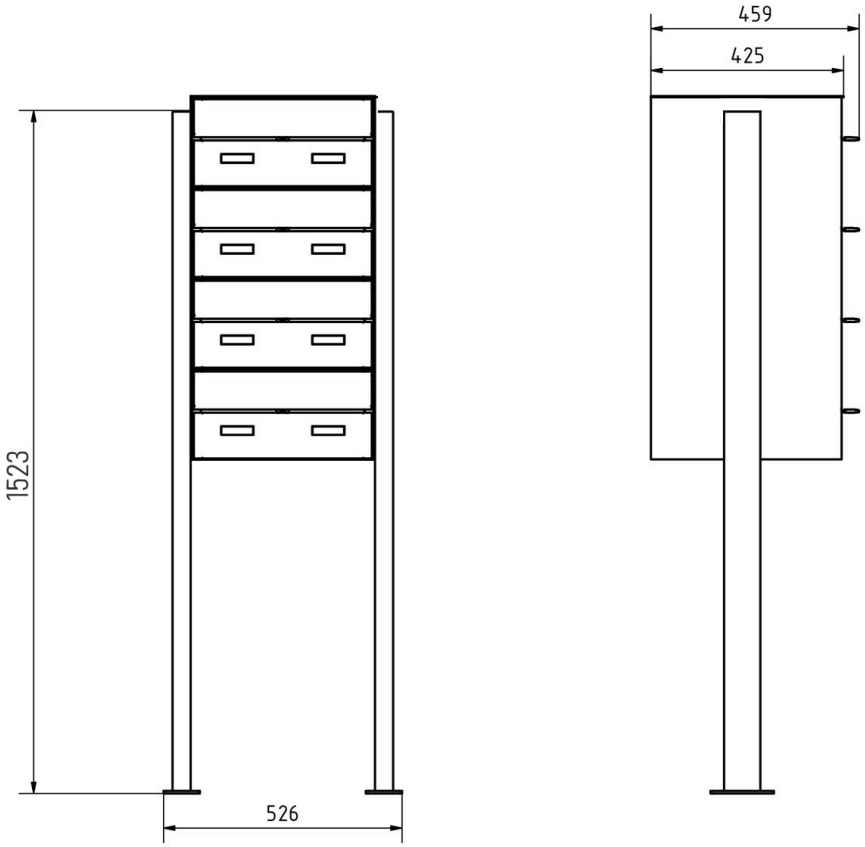
459
425
1523
526

More images

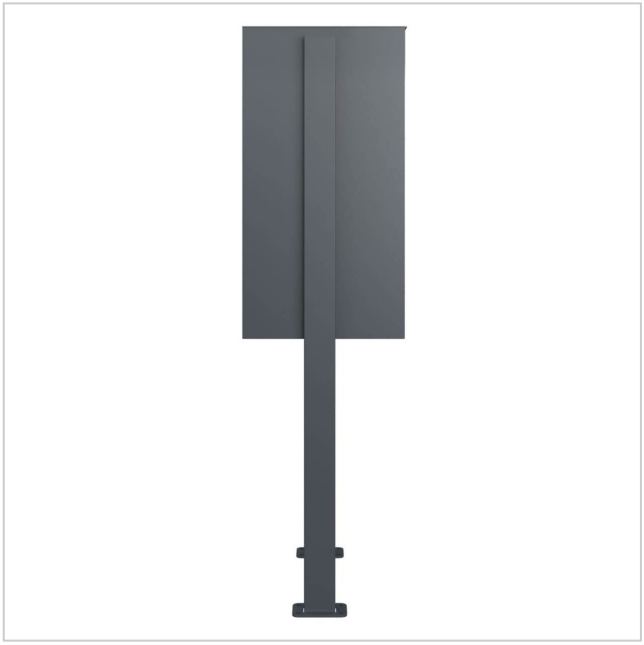





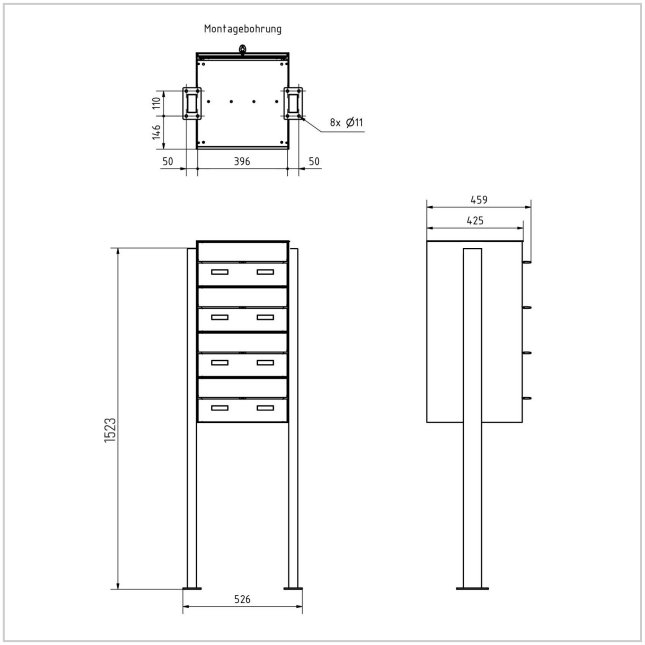

Briefkasten Manufaktur Lippe GmbH
Werler Straße 60
32105 Bad Salzuflen

www.briefkasten-manufaktur.de
info@briefkasten-manufaktur.de
Tel.: +49 5222 807110

Geschäftsführer Oliver Woineck
Ust.ID.Nr. DE303690847
Handelsregister Amtsgericht Lemgo, HRB 8618







Briefkasten Manufaktur Lippe GmbH
Werler Straße 60
32105 Bad Salzuflen

www.briefkasten-manufaktur.de
info@briefkasten-manufaktur.de
Tel.: +49 5222 807110

Geschäftsführer Oliver Woineck
Ust.ID.Nr. DE303690847
Handelsregister Amtsgericht Lemgo, HRB 8618