4-voudige inbouw brievenbusinstallatie BASIC 382U UP met belkast aan de zijkant - RAL 7016 antracietgrijs | RAL 7016 antracietgrijs fijnstructuur mat | Links | 100 mm diep | met 4 brievenbussen



Product number 382U-7016-4-SPS-L-100

Product description

4-voudige inbouwbrievenbus BASIC 382U UP met belkast aan de zijkant - RAL 7016 antracietgrijs

Moderne inbouwbrievenbus voor 4 partijen - gemaakt in Duitsland door Briefkasten Manufaktur.

De brievenbus is gemaakt van verzinkt staal, gepoedercoat in RAL 7016 antracietgrijs. De zeer hoogwaardige afwerking en het doordachte concept maken deze inbouwbrievenbus tot onze bestseller. Een regenaflooprand voor optimale waterbescherming, een doorlopende rubberlip voor geruisloze inworp, het solide verwisselbare naambordje, een praktische postbeugel en het zeer robuuste slot kenmerken deze inbouwbrievenbus. Het inbouwframe van roestvrij staal V2A is uitgerust met een schuimrubberdichting en garandeert een zeer lange levensduur.

Dankzij de constructiewijze is zelfmontage eenvoudig.

Briefkasten Manufaktur Lippe GmbH
Werler Straße 60
32105 Bad Salzuflen

www.briefkasten-manufaktur.de
info@briefkasten-manufaktur.de
Tel.: +49 5222 807110

Geschäftsführer Oliver Woineck
Ust.ID.Nr. DE303690847
Handelsregister Amtsgericht Lemgo, HRB 8618

- **4-voudige inbouwbrievenbusunit van verzinkt staal, gepoedercoat in RAL 7016 antracietgrijs**
- De unit wordt vervaardigd bij Briefkasten Manufaktur. Duitse kwaliteitsproductie "Made in Germany".
- De brievenbussen voldoen aan DIN/EN 13724. Inwerpmaten (3,5 cm x 32,5 cm) voor C4 liggend, hier passen ook grote brieven in zonder te vouwen.
- Inwerpklep met geluiddempende rubberdichting voor zeer geruisloze postinworp.
- De deur is van links naar rechts te openen.
- Incl. 2 sleutels met sleutelnummer, verwisselbaar naambordje (type 2) onder de inwerpklap en postbeugel.
- Grote inhoud door optionele brievenbusdiepte +50 mm = ca. 17 l. Geschikt voor bedrijven en huishoudens met een zeer groot postvolume.
- **Belkast van verzinkt staal, gepoedercoat in RAL 7016 antracietgrijs**
- Spreekopening met universele adapter. (Communicatie-installatie/inbouwluidspreker niet inbegrepen). Indien gewenst ook zonder spreekopening.
- De universele adapter is geschikt voor alle gangbare inbouwluidsprekers (Siedle, Ritto, TCS, Busch-Jäger, Gira, Legrand Bticino, ELCOM, Auerswald, Comelit enz.).
- 4x ronde roestvrijstalen belknoppen.
- Afdekraam voor pleisterwerk van RVS-hoekprofiel 25 x 58 mm, gepoedercoat in RAL-kleur.

Belangrijke informatie

Voorbereiding voor camera of intercom

De intercominstallaties moeten door een elektricien worden aangesloten. Neem voor planning, montage en installatie contact op met de elektricien van uw vertrouwen.

Waterbescherming

De post is alleen beschermd tegen vocht en vervuiling bij volledige inworp en een gesloten klep. Bij bepaalde extreme weersomstandigheden kan er toch water binnendringen (volgens DIN EN 13724 tot 1 cm³). Dit is geen reden voor reclamatie.

Product properties

Basismateriaal	Staal, gegalvaniseerd
Serie	BASIS
Aantal belknoppen	4 knoppen
Functies	Lichtschakelaar, Intercomtoestel
Functiebox voorbereid voor fabrikant	GIRA, Busch Jaeger, Siedle, STR Elektronica, ELCOM, TCS, Ritto, ALGO, Telegärtner, Auerswald, Legrand Bticino, Comelite
Aantal dozen	met 4 pakketdozen
Enkele doos per volume	Normaal > 10 liter
Naametikettering	Naamplaatje
Item terugtrekken	Voorkant
Oppervlak/kleur	Grond
Type montage	Inbouw

Briefkasten Manufaktur Lippe GmbH
Werler Straße 60
32105 Bad Salzuflen

www.briefkasten-manufaktur.de
info@briefkasten-manufaktur.de
Tel.: +49 5222 807110

Geschäftsführer Oliver Woineck
Ust.ID.Nr. DE303690847
Handelsregister Amtsgericht Lemgo, HRB 8618

Dimensions

Hoogte van individuele doos in mm	330,0
Breedte van enkele doos in mm	355,0
Volume in liter	12,0 | 17,0
Hoogte van lettersleuf in mm	35,0
Breedte van lettersleuf in mm	325,0
Hoogte van brievenbussysteem in mm	710,0
Breedte van brievenbussysteem in mm	930,0
Totale breedte in mm	930,0
Diepte in mm	100,0 | 150,0
Gewicht in kg	34
Leveringstoestand	Levering vindt volledig gemonteerd plaats.

Briefkasten Manufaktur Lippe GmbH
Werler Straße 60
32105 Bad Salzuflen

www.briefkasten-manufaktur.de
info@briefkasten-manufaktur.de
Tel.: +49 5222 807110

Geschäftsführer Oliver Woineck
Ust.ID.Nr. DE303690847
Handelsregister Amtsgericht Lemgo, HRB 8618

More images



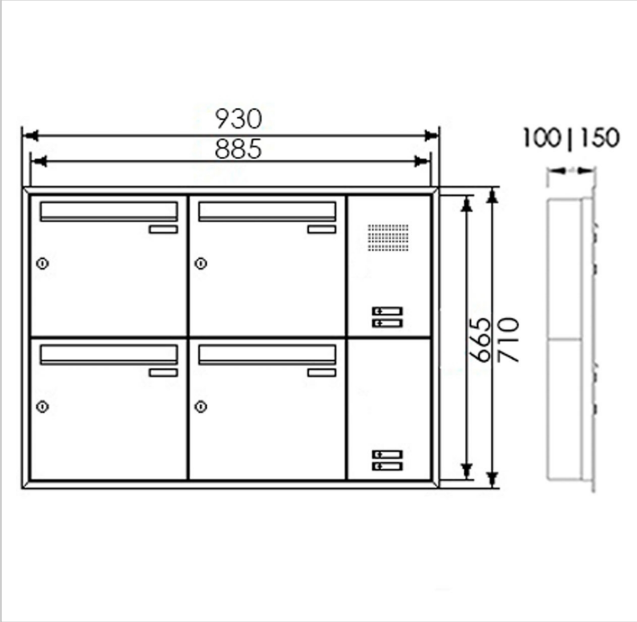

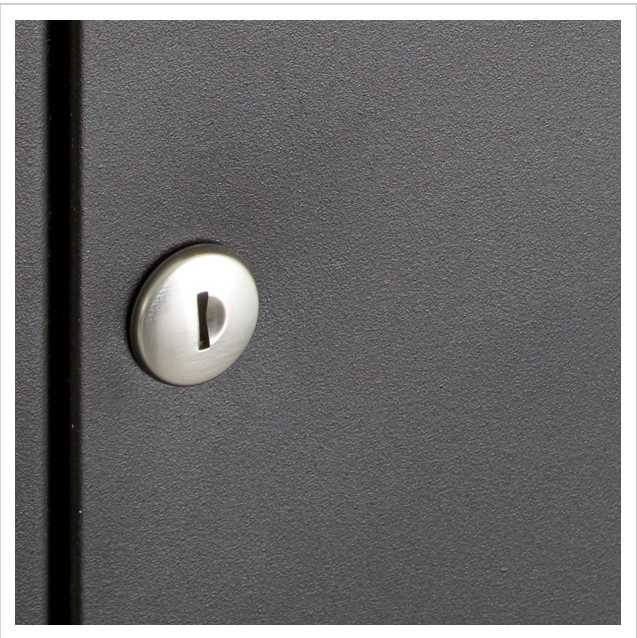



Briefkasten Manufaktur Lippe GmbH
Werler Straße 60
32105 Bad Salzuflen

www.briefkasten-manufaktur.de
info@briefkasten-manufaktur.de
Tel.: +49 5222 807110

Geschäftsführer Oliver Woineck
Ust.ID.Nr. DE303690847
Handelsregister Amtsgericht Lemgo, HRB 8618







Briefkasten Manufaktur Lippe GmbH
Werler Straße 60
32105 Bad Salzuflen

www.briefkasten-manufaktur.de
info@briefkasten-manufaktur.de
Tel.: +49 5222 807110

Geschäftsführer Oliver Woineck
Ust.ID.Nr. DE303690847
Handelsregister Amtsgericht Lemgo, HRB 8618