Design deurbelzuil - gepolijst V2A roestvrij staal met 2N Verso - 2N Solo voorbereid | zonder | 2N Verso/Solo 1-voudig vorbereitet | 130 cm | Roestvrij staal, geborsteld



Product number 870-VA-2N-1FACH-130

Product description

Design deurbelzuil - V2A roestvrij staal, gepolijst, voorbereid met 2N Verso - 2N Solo

Hoogwaardige deurbelzuil volledig vervaardigd uit V2A roestvrij staal, gepolijst, van Briefkasten Manufaktur. Deze deurbelzuil is geschikt voor de integratie van de 2N IP VERSO, 2N IP SOLO en 2N LTE VERSO modellen in inbouwdesign. De 2N video-intercom kan naadloos worden geïntegreerd in het inbouwdesign en op elk moment worden vervangen. Onze producten hebben een hoge kwaliteit, betrouwbare functionaliteit en een unieke identiteit. Gemaakt door Briefkasten Manufaktur.

- Deurbelzuil van 1,5 mm roestvrij staal V2A 1.4301, korrel 240 gepolijst.
- Het systeem is vervaardigd door Briefkasten Manufaktur. Duitse kwaliteitsproductie "Made in Germany".
- Het spraakgedeelte is gemaakt van 2 mm roestvrij staal V2A 1.4301, gepolijst. Afmetingen: B 190 mm x H 640 mm x D 110 mm.
- Incl. 6x V2A roestvrijstalen schroefdoppen, gepolijst, zodat de schroeven voor de bevestiging van het voorpaneel niet zichtbaar zijn. Zie foto's.
- De volledig gelaste sokkel is gemaakt van 1,5 mm roestvrij staal V2A 1.4301, gepolijst. De constructiehoogte is 1,30 m of 1,60 m.
- De sokkel is voorzien van een VA-voetplaat. Deze is 10 mm dik en is afgewerkt met een afdekplaat. Zie foto's.
- Onzichtbare kabeldoorvoer door de body is mogelijk.
- **De voorbereiding is bedoeld voor 1-3 2N modules. ZONDER 2N systeemcomponenten!**

Belangrijke informatie

Waterbescherming

Briefkasten Manufaktur Lippe GmbH
Werler Straße 60
32105 Bad Salzuflen

www.briefkasten-manufaktur.de
info@briefkasten-manufaktur.de
Tel.: +49 5222 807110

Geschäftsführer Oliver Woineck
Ust.ID.Nr. DE303690847
Handelsregister Amtsgericht Lemgo, HRB 8618

Voor een optimale bescherming van uw post tegen water moet de brievenbus of het brievenbussysteem indien mogelijk onder een afdak worden geplaatst.

De post is alleen beschermd tegen water als hij volledig in de doos is geplaatst en de klep gesloten is. Post die niet volledig is geplaatst, zorgt ervoor dat vocht en vuil de brievenbus kunnen binnendringen. Het is daarom noodzakelijk om voldoende gedimensioneerde brievenbussen te plannen voor de komende vereisten. Onder bepaalde extreme weersomstandigheden kan er toch water binnendringen (tot 1 ccm volgens DIN EN 13724). Dit is geen reden tot klagen.

Product properties

Serie	GRIMM
Functies	Camera, Intercomtoestel
Functiebox voorbereid voor fabrikant	2N
Type montage	Vrijstaand
Basismateriaal	Roestvrij staal V2A 1.4301
Oppervlak/kleur	Grond

Briefkasten Manufaktur Lippe GmbH
Werler Straße 60
32105 Bad Salzuflen

www.briefkasten-manufaktur.de
info@briefkasten-manufaktur.de
Tel.: +49 5222 807110

Geschäftsführer Oliver Woineck
Ust.ID.Nr. DE303690847
Handelsregister Amtsgericht Lemgo, HRB 8618

Dimensions

Hoogte van individuele doos in mm	640,0
Breedte van enkele doos in mm	190,0
Totale hoogte in mm	1300,0 | 1600,0
Totale breedte in mm	220,0 (voetplaat 320,0)
Diepte in mm	110,0 (voetplaat 210,0)
Gewicht in kg	40
Leveringstoestand	Levering is gemonteerd

Dimension drawing

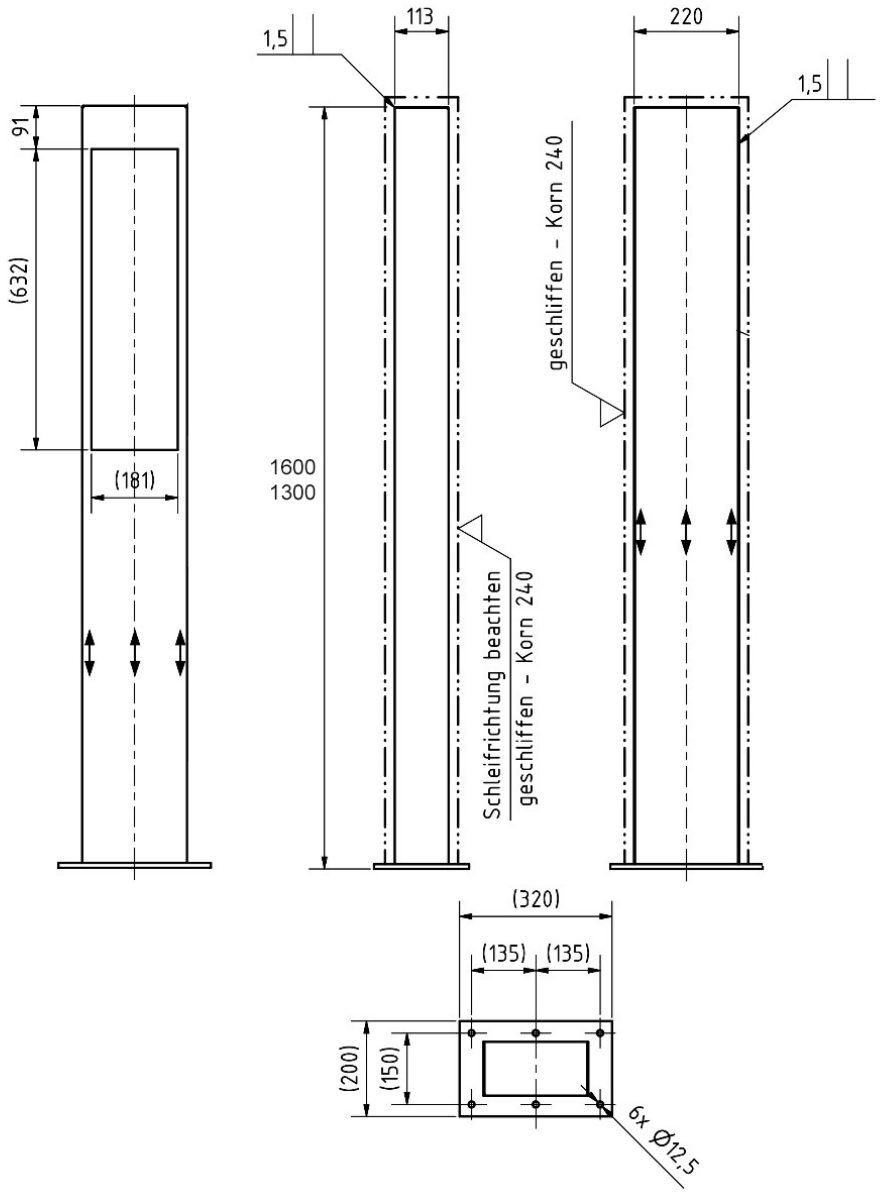

Briefkasten Manufaktur Lippe GmbH
Werler Straße 60
32105 Bad Salzuflen

www.briefkasten-manufaktur.de
info@briefkasten-manufaktur.de
Tel.: +49 5222 807110

Geschäftsführer Oliver Woineck
Ust.ID.Nr. DE303690847
Handelsregister Amtsgericht Lemgo, HRB 8618

More images



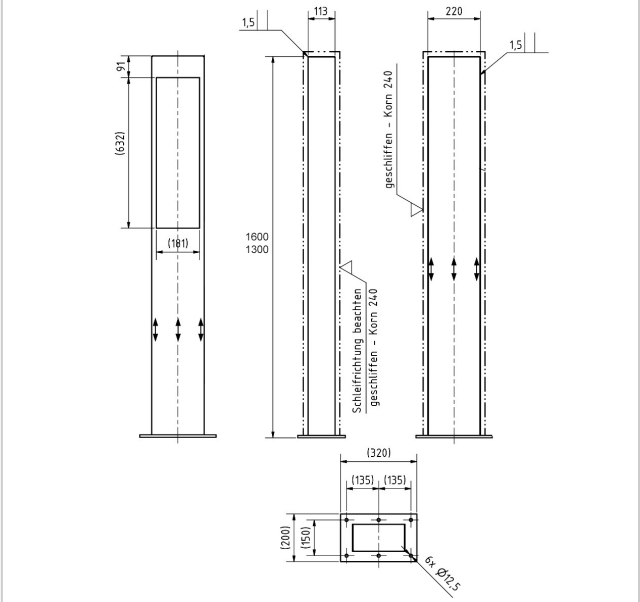





Briefkasten Manufaktur Lippe GmbH
Werler Straße 60
32105 Bad Salzuflen

www.briefkasten-manufaktur.de
info@briefkasten-manufaktur.de
Tel.: +49 5222 807110

Geschäftsführer Oliver Woineck
Ust.ID.Nr. DE303690847
Handelsregister Amtsgericht Lemgo, HRB 8618





Briefkasten Manufaktur Lippe GmbH
Werler Straße 60
32105 Bad Salzuflen

www.briefkasten-manufaktur.de
info@briefkasten-manufaktur.de
Tel.: +49 5222 807110

Geschäftsführer Oliver Woineck
Ust.ID.Nr. DE303690847
Handelsregister Amtsgericht Lemgo, HRB 8618