9-delige roestvast stalen opbouwbrievenbus BASIC Plus 382XA AP - gepolijst V2A roestvast staal | 150 mm diep | met 9 brievenbussen | Roestvrij staal, geborsteld



Product number 382XA-VA-9-150

Product description

9-vaks roestvrijstalen opbouwbrievenbussysteem Design BASIC Plus 382XA AP - roestvrij staal V2A geborsteld

Hoogwaardige opbouwbrievenbus voor 9 wooneenheden, made in Germany door Briefkasten Manufaktur.

Het complete opbouwbrievenbussysteem is vervaardigd uit roestvrij staal V2A, geborsteld. De zeer hoogwaardige afwerking en het doordachte concept maken dit brievenbussysteem tot een van onze bestsellers. Een waterafvoerrand voor optimale bescherming tegen vocht, een doorlopende rubberlip voor geruisloze inworp, het solide verwisselbare naamplaatje, een praktische posthouder en het zeer robuuste slot kenmerken dit opbouwbrievenbussysteem.

De brievenbussystemen uit de BASIC Plus-collectie onderscheiden zich door het consequent gebruik van roestvrij staal V2A. Het resultaat is een zeer hoge levensduur en duurzaamheid. Het ontwerp is door onze eigen ingenieurs ontwikkeld met het oog op hoge flexibiliteit/modulariteit, eenvoudige montage van reserveonderdelen en probleemloze zelfmontage. Voor alle BASIC Plus-systemen zijn reserveonderdelen direct beschikbaar.

Dankzij de constructiewijze is de zelfmontage eenvoudig. Het brievenbussysteem is voorbereid voor eenvoudige complete montage; er is geen ingrijpende wandmontage van individuele kasten nodig.

Briefkasten Manufaktur Lippe GmbH
Werler Straße 60
32105 Bad Salzuflen

www.briefkasten-manufaktur.de
info@briefkasten-manufaktur.de
Tel.: +49 5222 807110

Geschäftsführer Oliver Woineck
Ust.ID.Nr. DE303690847
Handelsregister Amtsgericht Lemgo, HRB 8618

- 9-vaks opbouwbrievenbussysteem met brievenbussen van roestvrij staal V2A, geborsteld.
- Het systeem wordt bij Briefkasten Manufaktur geproduceerd. Duitse kwaliteitsfabricage "Made in Germany".
- De brievenbussen voldoen aan DIN/EN 13724. Inwerpopening (3,5 cm x 32,5 cm) voor C4 liggend, hier passen ook grote enveloppen zonder te vouwen.
- Inwerpkleppen met geluiddempende rubberdichting voor zeer geruisloze postinworp.
- De deuren zijn van links naar rechts te openen.
- Inclusief 2 sleutels met sleutelnummer, verwisselbaar naamplaatje onder de inwerpklep en posthouder per brievenbus.
- Grote capaciteit door optionele brievenbusdiepte +50 mm = ca. 17 l. Geschikt voor bedrijven en huishoudens met een zeer grote poststroom.
- Inclusief zijbekleding + regendak van roestvrij staal V2A, geborsteld.
- Voor wandmontage inclusief montagerail en bevestigingsmateriaal (schroeven + pluggen).

Belangrijke informatie:

De post is alleen bij volledige inworp en gesloten klep beschermd tegen vocht en vervuiling. Bij bepaalde extreme weersomstandigheden kan er toch water binnendringen (conform DIN EN 13724 tot 1 ccm). Dit vormt geen grond voor reclamatie.

Product properties

Serie	BASIS
Aantal dozen	met 9 brievenbussen
Naametikettering	Naamplaatje
Basismateriaal	Roestvrij staal V2A 1.4301
Item terugtrekken	Voorkant
Oppervlak/kleur	Grond
Enkele doos per volume	Groot > 16 liter
Type montage	Opbouw

Dimensions

Hoogte van individuele doos in mm	330,0
Breedte van enkele doos in mm	355,0
Volume in liter	12,0 | 17,0
Hoogte van lettersleuf in mm	35,0
Breedte van lettersleuf in mm	325,0
Hoogte van brievenbussysteem in mm	990,0
Breedte van brievenbussysteem in mm	1065,0
Diepte in mm	100,0 | 150,0
Gewicht in kg	39
Leveringstoestand	Levering geschiedt voorgemonteerd/gedeeltelijk gedemonteerd.

Briefkasten Manufaktur Lippe GmbH
Werler Straße 60
32105 Bad Salzuflen

www.briefkasten-manufaktur.de
info@briefkasten-manufaktur.de
Tel.: +49 5222 807110

Geschäftsführer Oliver Woineck
Ust.ID.Nr. DE303690847
Handelsregister Amtsgericht Lemgo, HRB 8618

More images





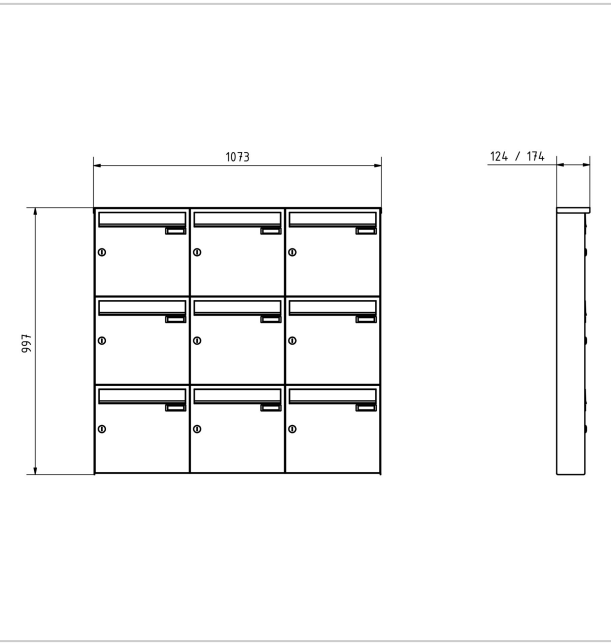



Briefkasten Manufaktur Lippe GmbH
Werler Straße 60
32105 Bad Salzuflen

www.briefkasten-manufaktur.de
info@briefkasten-manufaktur.de
Tel.: +49 5222 807110

Geschäftsführer Oliver Woineck
Ust.ID.Nr. DE303690847
Handelsregister Amtsgericht Lemgo, HRB 8618







Briefkasten Manufaktur Lippe GmbH
Werler Straße 60
32105 Bad Salzuflen

www.briefkasten-manufaktur.de
info@briefkasten-manufaktur.de
Tel.: +49 5222 807110

Geschäftsführer Oliver Woineck
Ust.ID.Nr. DE303690847
Handelsregister Amtsgericht Lemgo, HRB 8618