6 deurbel zuilontwerper - roestvrij staal V2A met poedercoating met DoorBird D2100E video intercom systeem | 6 | 160 cm | DoorBird | ? Kleur naar keuze



Product number 870-VAR-KSDB2100E-6-160

Product description

6-bel zuil ontwerper - roestvrij staal V2A gepoedercoat met DoorBird D2100E video intercom systeem

Hoogwaardige deurbelzuil voor 6 partijen volledig gemaakt van V2A roestvrij staal, gepoedercoat door Briefkasten Manufaktur. Geïntegreerde DoorBird IP video deurintercom D2100E. De DoorBird IP Video Deurintercom D2100E is de slimme oplossing voor je voordeur. De IP video deurintercom kan worden gebruikt als een stand-alone unit of worden geïntegreerd in een bestaand smart home platform. Bestaande, klassieke installaties zoals een deurbel of een elektrische deur- en poortopener kunnen ook gebruikt blijven worden met DoorBird en bediend worden via de app.

Onze producten hebben een hoge kwaliteit, betrouwbare functionaliteit en een eigen identiteit. Gemaakt door Briefkasten Manufaktur. De DoorBird is niet alleen bedacht en ontwikkeld in Duitsland, maar wordt vandaag de dag ook nog steeds geproduceerd in Berlijn. Bij DoorBird is "Made in Germany" niet alleen een zegel, maar een filosofie die geleefd en geademd wordt. De IP video deurstations worden geproduceerd in de DoorBird fabriek om de hoogste kwaliteit, duurzaamheid en klanttevredenheid te garanderen.

Briefkasten Manufaktur Lippe GmbH
Werler Straße 60
32105 Bad Salzuflen

www.briefkasten-manufaktur.de
info@briefkasten-manufaktur.de
Tel.: +49 5222 807110

Geschäftsführer Oliver Woineck
Ust.ID.Nr. DE303690847
Handelsregister Amtsgericht Lemgo, HRB 8618

- Deurbelzuil gemaakt van 1,5 mm roestvrij staal V2A 1.4301, gepoedercoat.
- Het systeem is vervaardigd door Briefkasten Manufaktur. Duitse kwaliteitsproductie "Made in Germany".
- Het spraakgedeelte is gemaakt van 2 mm roestvrij staal V2A 1.4301, met poedercoating. Afmetingen: B 190 mm x H 640 mm x D 110 mm.
- Huisnummer ca. 70 mm hoog (max. 3 cijfers) met energiebesparende LED-verlichting 12V DC ca. 50mA / 1W, wit.
- Incl. 6x schroefdeksels van roestvrij staal V2A, gepolijst zodat de schroeven voor de bevestiging van de frontplaat niet zichtbaar zijn. Zie foto's.
- De volledig gelaste sokkel is gemaakt van 1,5 mm V2A roestvrij staal, met poedercoating. De constructiehoogte is 1,30 m of 1,60 m.
- De sokkel is voorzien van een VA voetplaat. Deze is 10 mm dik en is afgewerkt met een afdekplaat. Zie foto's.
- Onzichtbare kabeldoorvoer door de body mogelijk.
- Incl. DoorBird IP video deurstation D2100E geïnstalleerd.

Belangrijke informatie

Camera of intercom voorbereiding

De intercomsystemen moeten worden aangesloten door een elektricien. Neem contact op met uw vertrouwde elektricien voor planning, montage en installatie.

Waterbescherming

Voor een optimale bescherming tegen water van uw post moet de brievenbus of het brievenbussysteem indien mogelijk onder een afdak worden geplaatst.

De post is alleen beschermd tegen water als hij volledig in de brievenbus zit en de klep gesloten is. Post die niet volledig is geplaatst, laat vocht en vuil in de brievenbus binnendringen. Het is daarom noodzakelijk om voldoende gedimensioneerde brievenbussen te plannen voor de komende vereisten. Bij bepaalde extreme weersomstandigheden kan er toch water binnendringen (tot 1 ccm volgens DIN EN 13724). Dit is geen reden tot klagen.

Product properties

Oppervlak/kleur	RAL 9005 diepzwart, RAL 3004 paarsrood, DB 703 ijzerglimmerts, RAL 7016 antracietgrijs, RAL naar keuze (volgens kleurentabel), RAL 9007 grijs aluminium, RAL 9016 verkeerswit
Serie	GRIMM
Verbindingstechnologie	LAN
Aantal belknoppen	6 knoppen
Functies	Camera, Intercomtoestel, Vingerafdruk, Toetsenbord
Functiebox voorbereid voor fabrikant	DoorBird
Type montage	Vrijstaand
Basismateriaal	Roestvrij staal V2A 1.4301
Huisnummer	Huisnummer als lasergravure, Huisnummer als lasergesneden, verlicht

Briefkasten Manufaktur Lippe GmbH
Werler Straße 60
32105 Bad Salzuflen

www.briefkasten-manufaktur.de
info@briefkasten-manufaktur.de
Tel.: +49 5222 807110

Geschäftsführer Oliver Woineck
Ust.ID.Nr. DE303690847
Handelsregister Amtsgericht Lemgo, HRB 8618

Dimensions

Hoogte van individuele doos in mm	640,0
Breedte van enkele doos in mm	190,0
Totale hoogte in mm	1300,0 | 1600,0
Totale breedte in mm	220,0 (voetplaat 320,0)
Diepte in mm	110,0 (voetplaat 210,0)
Gewicht in kg	40
Leveringstoestand	Levering is gemonteerd

Dimension drawing

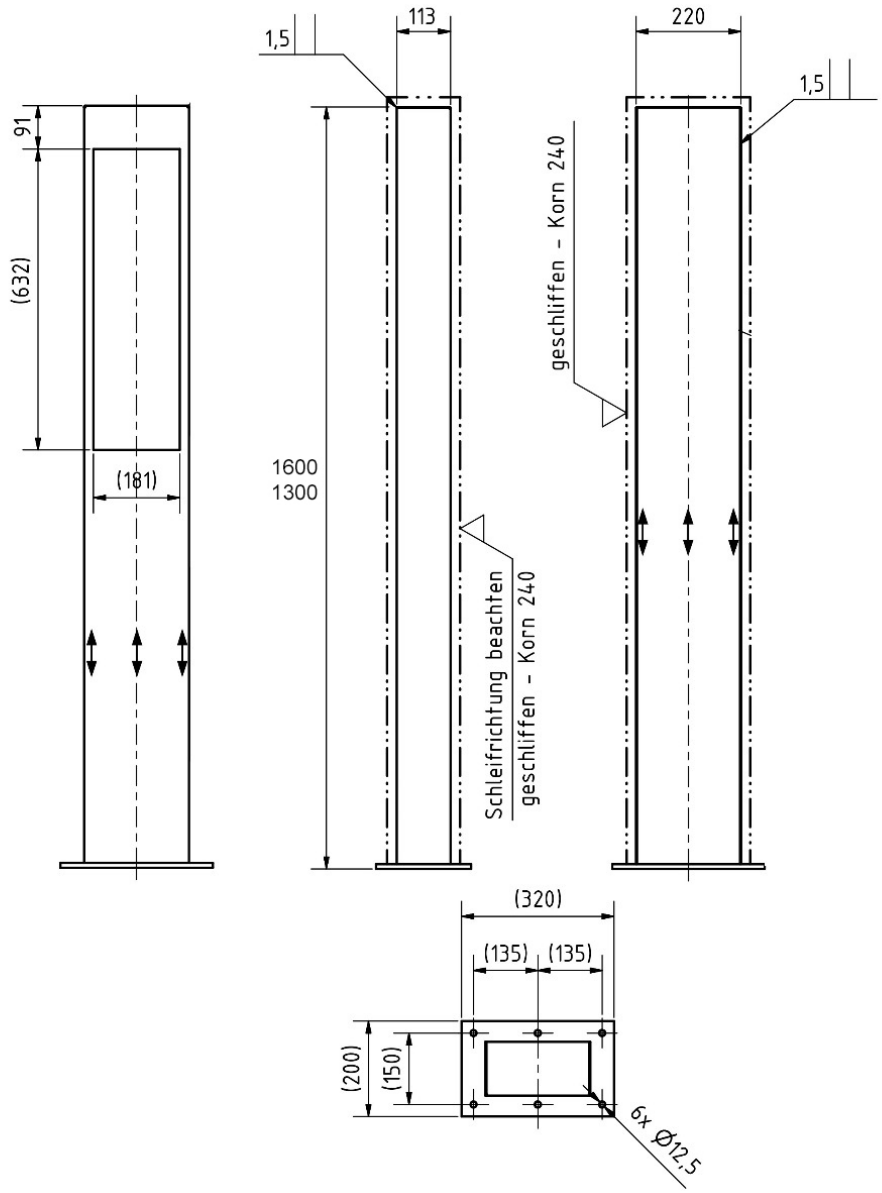

Briefkasten Manufaktur Lippe GmbH
Werler Straße 60
32105 Bad Salzuflen

www.briefkasten-manufaktur.de
info@briefkasten-manufaktur.de
Tel.: +49 5222 807110

Geschäftsführer Oliver Woineck
Ust.ID.Nr. DE303690847
Handelsregister Amtsgericht Lemgo, HRB 8618

More images

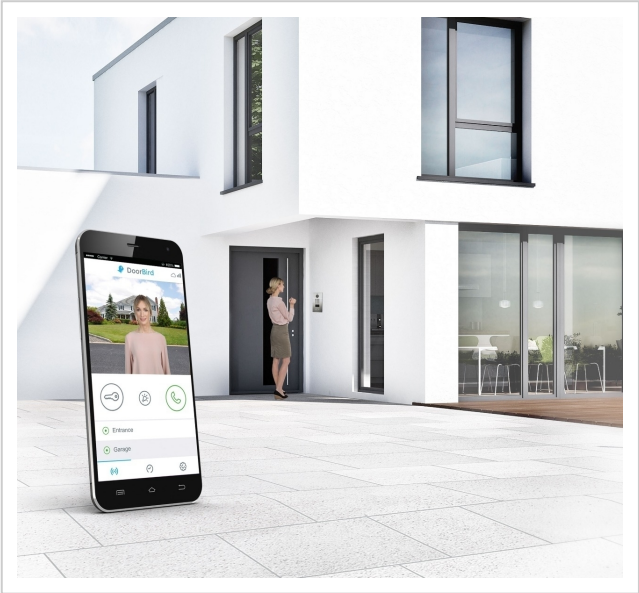





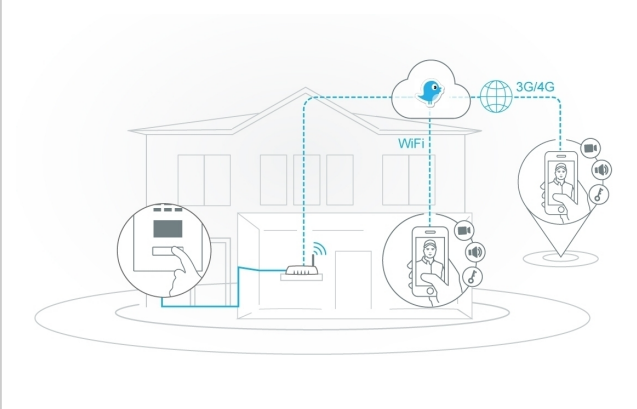

Briefkasten Manufaktur Lippe GmbH
Werler Straße 60
32105 Bad Salzuflen

www.briefkasten-manufaktur.de
info@briefkasten-manufaktur.de
Tel.: +49 5222 807110

Geschäftsführer Oliver Woineck
Ust.ID.Nr. DE303690847
Handelsregister Amtsgericht Lemgo, HRB 8618

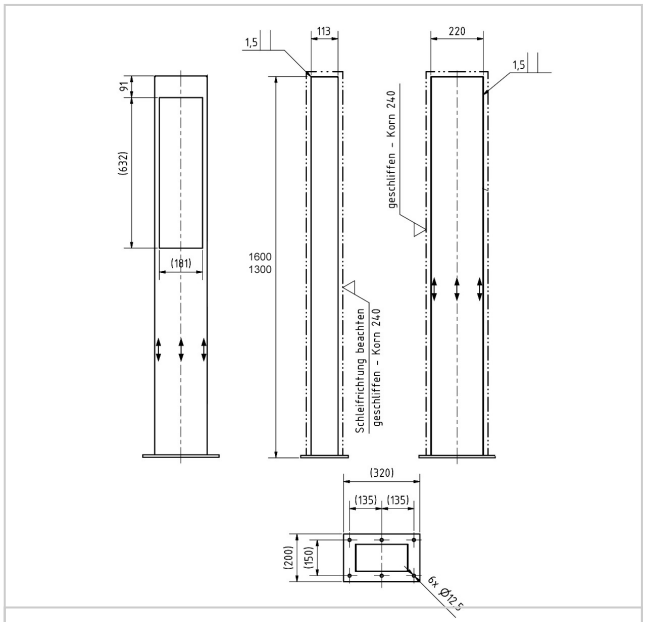





Briefkasten Manufaktur Lippe GmbH
Werler Straße 60
32105 Bad Salzuflen

www.briefkasten-manufaktur.de
info@briefkasten-manufaktur.de
Tel.: +49 5222 807110

Geschäftsführer Oliver Woineck
Ust.ID.Nr. DE303690847
Handelsregister Amtsgericht Lemgo, HRB 8618