# 2-delig 2x1 inbouw brievenbussysteem BASIC - Edition NELLY - tweekleurig RVS-RAL 7016 antracietgrijs | met 2 brievenbussen (2x1)

**Product number** 382U-7016VA-BS-2X1




## Product description

## 2-vaks inbouw brievenbusinstallatie BASIC – Edition NELLY – 2 × 1 – BI-Color roestvrij staal / RAL 7016 antracietgrijs

**"Alles begint mit der Sehnsucht." – Nelly Sachs**

De Edition NELLY combineert de beproefde BASIC-brievenbustechniek met een duidelijk individueler voorkomen. De brievenbusbehuizing is van gegalvaniseerd staal en heeft een poedercoating in RAL 7016 antracietgrijs fijnstructuur mat, terwijl de inwerkleppen zijn uitgevoerd in roestvrij staal V2A 1.4301 en met korrel 240 geschuurd zijn. Dit bewuste BI-Color-contrast oogt modern, kwalitatief hoogwaardig en is goed te combineren met vele voordeuren, ramen en gevels. Als inbouwuitvoering met 2 brievenbussen (2 × 1) is NELLY niet alleen bedoeld voor het ontvangen van post, maar vormt het een rustig vormgegeven onderdeel van de entree. Het gepoedercoate stucafdekraam vormt een duidelijke afsluiting naar de gevel; het bovenste gedeelte wordt het karakteristieke NELLY-beschriftingsvlak.

## De bijzondere voordelen van de Edition NELLY

### Beschriftingsraam als onderdeel van de gevel

Bij de inbouwuitvoering wordt de personalisering rechtstreeks in de architectuur geïntegreerd: het bovenste gedeelte van het stucafdekraam dient als beschriftingsvlak voor huisnummer en/of straatnaam. Daardoor is geen extra naambordje nodig, maar ontstaat een rustig, geïntegreerd NELLY-uiterlijk.

### BI-Color: RAL 7016 ontmoet geschuurd roestvrij staal

De brievenbusbehuizing van gegalvaniseerd staal is in RAL 7016 antracietgrijs fijnstructuur mat gepoedercoat. De inwerkleppen bestaan daarentegen uit roestvrij staal V2A 1.4301 en zijn met korrel 240 geschuurd. Het roestvrijstalen stucafdekraam is gepoedercoat en zet de antracietgrijze behuizing duidelijk af tegen de gevel.

Briefkasten Manufaktur Lippe GmbH
Werler Straße 60
32105 Bad Salzuflen

www.briefkasten-manufaktur.de
info@briefkasten-manufaktur.de
Tel.: +49 5222 807110

Geschäftsführer Oliver Woineck
Ust.ID.Nr. DE303690847
Handelsregister Amtsgericht Lemgo, HRB 8618

### Grote inwerpopening voor DIN C4

De 35 × 325 mm grote inwerpopening is ontworpen voor DIN C4 liggend. Ook grotere brieven kunnen worden ingewerpt zonder te hoeven worden gevouwen. De brievenbusuitvoering voldoet aan DIN EN 13724.

### Rustige bediening in het dagelijks gebruik

De geschuurde roestvrijstalen inwerkleppen zijn voorzien van een geluiddempende rubberdichting. Een posthoudbeugel ondersteunt de gecontroleerde uitname, terwijl de deuren van links naar rechts openen.

### Massief stucafdekraam 25 × 58 mm

Het stucafdekraam bestaat uit een 25 × 58 mm roestvrijstalen hoekprofiel van 1,5 mm dik V2A 1.4301. Gepoedercoat in RAL-kleur vormt het een duidelijke, robuuste afsluiting tussen de brievenbusinstallatie en de gevel.

## Uitrusting en technische kenmerken

### Materiaal en brievenbus

**Uitvoering** 2 brievenbussen (2 × 1)
**Brievenbusbehuizing** Staal, gegalvaniseerd; RAL 7016 antracietgrijs fijnstructuur mat
**Inwerkleppen** Roestvrij staal V2A 1.4301, korrel 240 geschuurd
**Inwerpopening** 35 × 325 mm, DIN C4 liggend
**Norm** DIN EN 13724

### NELLY-design en bediening

**Belettering** Individuele lasergravure in BML Lasercut-lettertype
**Naamplaat** Wisselnaamplaat onder de inwerklep
**Posthoudbeugel** Per brievenbus geïntegreerd
**Postontname** Aan de voorzijde
**Deuropening** Van links naar rechts
**Sluitingssysteem** Afhankelijk van de gekozen productconfiguratie

### Montage en constructie

**Montagewijze** Inbouw
**Stucafdekraam** Hoekprofiel van roestvrij staal 25 × 58 mm van 1,5 mm V2A 1.4301, gepoedercoat
**Beschriftingsvlak** Bovenste stucafdekraam met individuele lasergravure
**Regenafvoerrand** In de constructie geïntegreerd
**Productie** Made in Germany by Briefkasten Manufaktur Lippe

#### Opmerking over weerbescherming

De post is bij volledig inwerpen en een gesloten inwerklep zo goed mogelijk beschermd tegen vocht en vervuiling. Uitstekende zendingen kunnen verhinderen dat de klep volledig sluit.

#### Opmerking over inbouwmontage

De inbouwmontage dient vakkundig te worden uitgevoerd in de daarvoor bestemde wandopbouw. Bij montage in geïsoleerde buitenmuren moeten met name afdichting en mogelijke warmtebruggen in acht worden genomen.

Briefkasten Manufaktur Lippe GmbH
Werler Straße 60
32105 Bad Salzuflen

www.briefkasten-manufaktur.de
info@briefkasten-manufaktur.de
Tel.: +49 5222 807110

Geschäftsführer Oliver Woineck
Ust.ID.Nr. DE303690847
Handelsregister Amtsgericht Lemgo, HRB 8618

# Product properties

| | |
|---|---|
| **Basismateriaal** | Staal, gegalvaniseerd, Roestvrij staal V2A 1.4301 |
| **Serie** | BASIS |
| **Enkele doos per volume** | Normaal > 10 liter |
| **Naametikettering** | Naamplaatje |
| **Huisnummer** | Huisnummer als lasergravure |
| **Oppervlak/kleur** | RAL 7016 antracietgrijs, Grond |
| **Aantal dozen** | met 2 brievenbussen |
| **Item terugtrekken** | Voorkant |
| **Type montage** | Inbouw |

Briefkasten Manufaktur Lippe GmbH
Werler Straße 60
32105 Bad Salzuflen

www.briefkasten-manufaktur.de
info@briefkasten-manufaktur.de
Tel.: +49 5222 807110

Geschäftsführer Oliver Woineck
Ust.ID.Nr. DE303690847
Handelsregister Amtsgericht Lemgo, HRB 8618

## Dimensions

| | |
|---|---|
| **Hoogte van individuele doos in mm** | 330,0 |
| **Breedte van enkele doos in mm** | 355,0 |
| **Volume in liter** | 12,0 |
| **Hoogte van lettersleuf in mm** | 35,0 |
| **Breedte van lettersleuf in mm** | 325,0 |
| **Hoogte van brievenbussysteem in mm** | 380,0 |
| **Breedte van brievenbussysteem in mm** | 763,0 |
| **Totale breedte in mm** | 763,0 |
| **Diepte in mm** | 100,0 |
| **Gewicht in kg** | 14 |
| **Leveringstoestand** | Wordt volledig gemonteerd geleverd. |

Briefkasten Manufaktur Lippe GmbH
Werler Straße 60
32105 Bad Salzuflen

www.briefkasten-manufaktur.de
info@briefkasten-manufaktur.de
Tel.: +49 5222 807110

Geschäftsführer Oliver Woineck
Ust.ID.Nr. DE303690847
Handelsregister Amtsgericht Lemgo, HRB 8618

## Dimension drawing

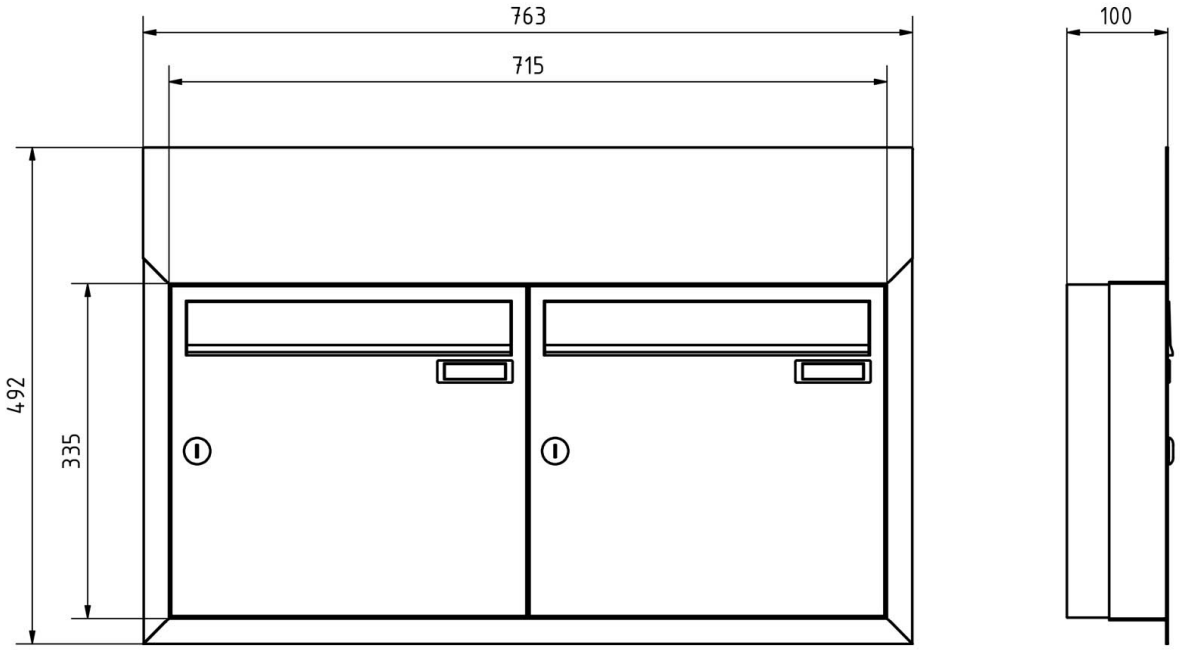


Briefkasten Manufaktur Lippe GmbH
Werler Straße 60
32105 Bad Salzuflen

www.briefkasten-manufaktur.de
info@briefkasten-manufaktur.de
Tel.: +49 5222 807110

Geschäftsführer Oliver Woineck
Ust.ID.Nr. DE303690847
Handelsregister Amtsgericht Lemgo, HRB 8618

# More images




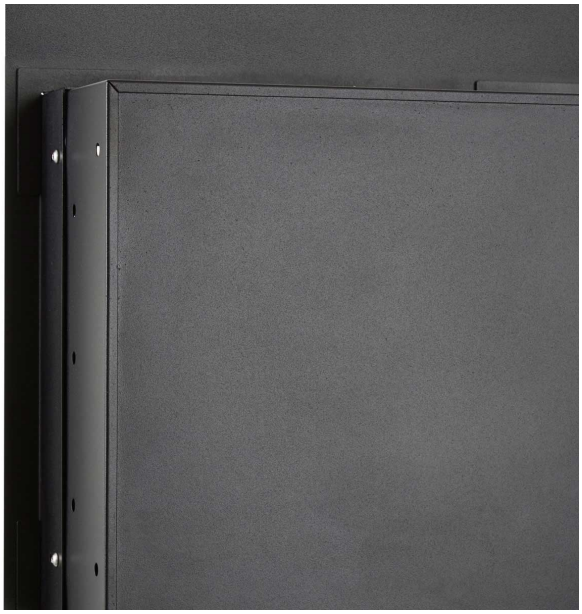

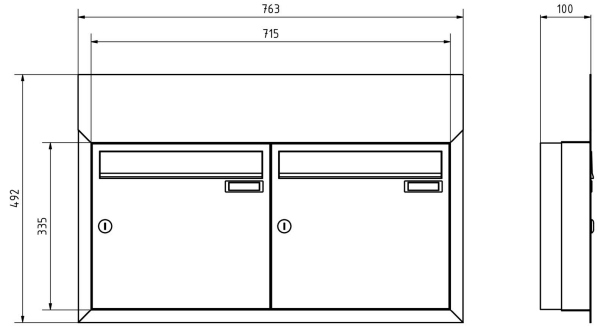




Briefkasten Manufaktur Lippe GmbH
Werler Straße 60
32105 Bad Salzuflen

www.briefkasten-manufaktur.de
info@briefkasten-manufaktur.de
Tel.: +49 5222 807110

Geschäftsführer Oliver Woineck
Ust.ID.Nr. DE303690847
Handelsregister Amtsgericht Lemgo, HRB 8618




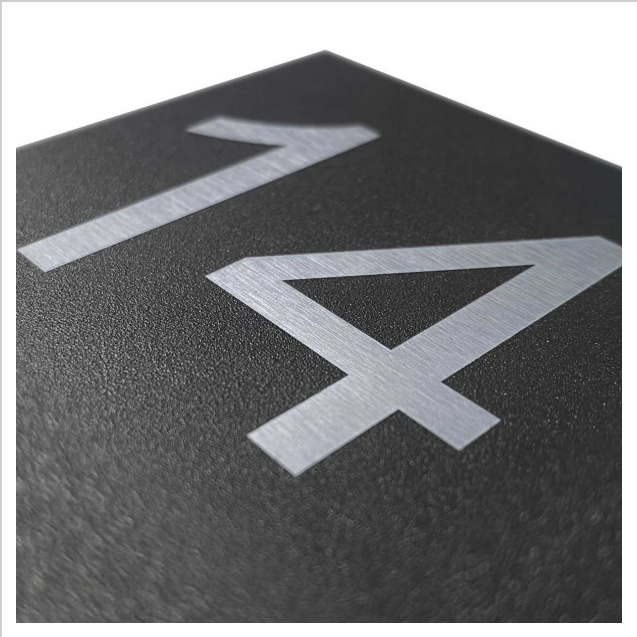

Briefkasten Manufaktur Lippe GmbH
Werler Straße 60
32105 Bad Salzuflen

www.briefkasten-manufaktur.de
info@briefkasten-manufaktur.de
Tel.: +49 5222 807110

Geschäftsführer Oliver Woineck
Ust.ID.Nr. DE303690847
Handelsregister Amtsgericht Lemgo, HRB 8618