4-voudige brievenbusinstallatie GOETHE met 4 kranten- en opbergvakken – inbouwmontage – RAL-kleur naar keuze



Product number BML3D-C59VH4HDY2

Product description

GOETHE voor vier gebruikers met kranten- en opbergvakken volgens de Zwitserse postnorm

Deze brievenbusinstallatie uit de serie GOETHE combineert vier brievenbussen met vier afzonderlijke kranten- en opbergvakken volgens de Zwitserse postnorm. De uitvoering voor inbouwmontage heeft een afdekraam voor een nette aansluiting op het wandoppervlak.

U ontvangt de roestvaststalen installatie met een poedercoating in een RAL-kleur naar keuze. U neemt uw post aan de voorzijde uit en bedient de vier brievenbussen met mechanische Push-Key-sloten. Elke brievenbus heeft twee naamplaatjes.

Kenmerken van deze brievenbusinstallatie

- Totale buitenafmetingen van de installatie (B × H × D): 854 × 854 × 411 mm.
- Samenstelling: 4 brievenbussen en 4 extra kasten als kranten- en opbergvakken volgens de Zwitserse postnorm.
- Buitenafmetingen per brievenbus en kranten- en opbergvak (B × H × D): 400 × 200 × 400 mm; dit zijn niet de bruikbare binnenafmetingen.
- Montage: inbouwmontage met een afdekraam van 1,5 mm dik roestvast staal V2A 1.4301.
- Materiaal: behuizing van roestvast staal 1.4016; frontpanelen en raamwerk van roestvast staal V2A 1.4301.
- Oppervlak: poedercoating in een RAL-kleur naar keuze.
- Brievenbusuitrusting: 4 verschillend sluitende Push-Key-sloten en in totaal 8 naamplaatjes BASIC type 2.

Bijzonderheden van deze brievenbusinstallatie

Push-Key-sloten: openen zonder de sleutel te draaien

Briefkasten Manufaktur Lippe GmbH
Werler Straße 60
32105 Bad Salzuflen

www.briefkasten-manufaktur.de
info@briefkasten-manufaktur.de
Tel.: +49 5222 807110

Geschäftsführer Oliver Woineck
Ust.ID.Nr. DE303690847
Handelsregister Amtsgericht Lemgo, HRB 8618

Elk van de vier brievenbussen is uitgerust met een volledig mechanisch Push-Key-slot. Om te openen steekt u de sleutel in het slot; draaien is niet nodig. Om te sluiten duwt u de uitnameklep dicht.

De sloten zijn verschillend sluitend en hebben elk een eigen sleutelnummer. Per slot worden twee sleutels meegeleverd.

Vier afzonderlijke kranten- en opbergvakken

Naast de brievenbussen beschikt u over vier kranten- en opbergvakken van roestvast staal. De vakken zijn vanaf de voorzijde toegankelijk en kunnen van onder naar boven worden geopend.

Voor deze vakken zijn geen sloten geselecteerd. De Push-Key-sloten horen uitsluitend bij de vier brievenbussen.

Twee naamplaatjes per brievenbus

Elke brievenbus heeft twee naamplaatjes BASIC type 2 van glashelder polycarbonaat. U kunt de inlegkaartjes vanaf de voorzijde vervangen.

Bij de gekozen naamplaatjesuitvoering hoort het inlegkaartje ‘Reclame Nee Bedankt’. Hiermee kunt u naast uw naam ook aangeven dat u geen ongewenste reclame wilt ontvangen.

Gedempte inwerpklep en postuitname aan de voorzijde

De brievenbussen beschikken over een gedempte inwerpklep, een doorlopende rubberen lip en een regenafvoerrand. De inwerpopening is ook geschikt voor DIN-C4-enveloppen.

De plaatsing van het slot en de uitnamedeur helpt voorkomen dat de post er bij het openen uit valt. De inwerphoogte en de versmalde inwerpschacht bemoeilijken het ongewenst uitnemen van post via de inwerpopening.

Afdekraam voor de aansluiting op de wand

Het afdekraam bedekt de overgang tussen de inbouwopening en het wandoppervlak. Het vormt de afwerking van de inbouwinstallatie en is geen regendak.

Individueel configureerbaar

Stem uw brievenbusinstallatie af op uw woning: via ‘Nu configureren’ past u deze opstelling aan uw wensen aan.

- Oppervlak van de kasten: pas de kleur in de 3D-configurator aan met de kleuren die voor deze uitvoering worden aangeboden.
- Individuele belettering: voorzie de daarvoor bestemde vlakken van uw eigen namen, huisnummers of gewenste teksten. Afgebeelde beletteringen zijn voorbeelden en kunnen worden vervangen.
- Lettervormgeving: kies uit de beschikbare lettertypen voor de belettering en pas de weergave aan in de configurator.
- Uitrusting: voeg passende componenten toe of wijzig deze op basis van het beschikbare aanbod voor de installatie.

Bij individuele wijzigingen worden de afmetingen en de prijs in de 3D-configurator opnieuw berekend op basis van uw keuzes.

Belangrijke informatie

Bescherming tegen water: een beschutte plaats, bij voorkeur onder een overkapping, helpt uw post te beschermen. Poststukken moeten volledig zijn ingestoken en de inwerpklep moet gesloten zijn.

Briefkasten Manufaktur Lippe GmbH
Werler Straße 60
32105 Bad Salzuflen

www.briefkasten-manufaktur.de
info@briefkasten-manufaktur.de
Tel.: +49 5222 807110

Geschäftsführer Oliver Woineck
Ust.ID.Nr. DE303690847
Handelsregister Amtsgericht Lemgo, HRB 8618

Montage: controleer de ondergrond en de inbouwsituatie aan de hand van de totale afmetingen en de montagehandleiding.

Product properties

Serie	GOETHE
Toegangsbeveiliging	Druktoetsvergrendeling
Aantal dozen	met 4 brievenbussen
Naametikettering	Naamplaatje
Basismateriaal	Roestvrij staal V2A 1.4301, Roestvrij staal 1.4016 (magnetisch roestvrij staal)
Item terugtrekken	Voorkant
Oppervlak/kleur	RAL naar keuze (volgens kleurentabel)
Type montage	Inbouw

Briefkasten Manufaktur Lippe GmbH
Werler Straße 60
32105 Bad Salzuflen

www.briefkasten-manufaktur.de
info@briefkasten-manufaktur.de
Tel.: +49 5222 807110

Geschäftsführer Oliver Woineck
Ust.ID.Nr. DE303690847
Handelsregister Amtsgericht Lemgo, HRB 8618

Dimensions

Hoogte van individuele doos in mm	200
Breedte van enkele doos in mm	400
Totale hoogte in mm	854
Totale breedte in mm	854
Diepte in mm	411

Dimension drawing

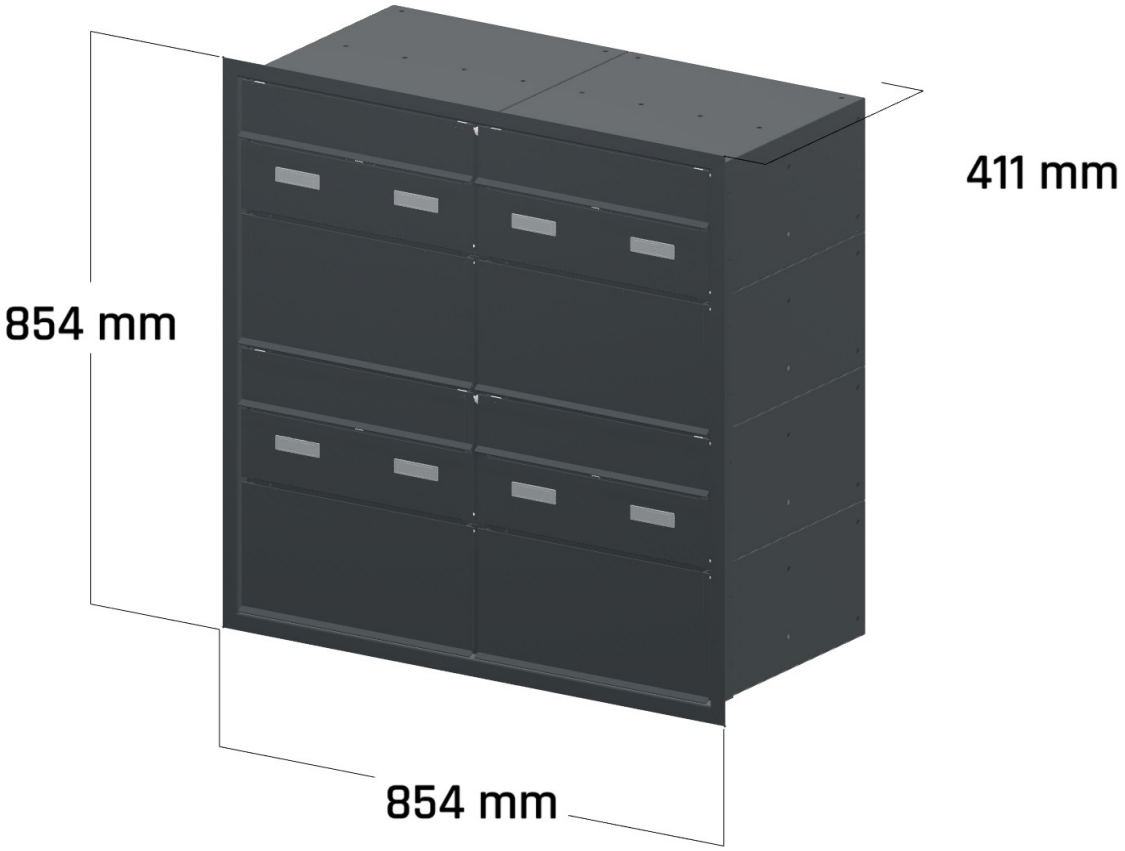

Briefkasten Manufaktur Lippe GmbH
Werler Straße 60
32105 Bad Salzuflen

www.briefkasten-manufaktur.de
info@briefkasten-manufaktur.de
Tel.: +49 5222 807110

Geschäftsführer Oliver Woineck
Ust.ID.Nr. DE303690847
Handelsregister Amtsgericht Lemgo, HRB 8618

More images





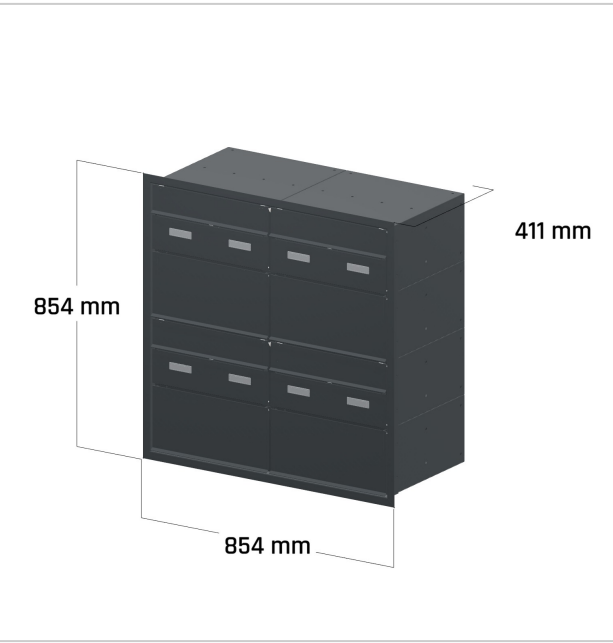

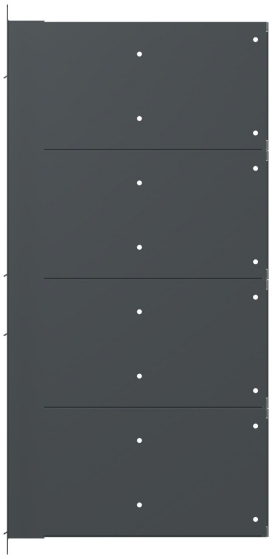

Briefkasten Manufaktur Lippe GmbH
Werler Straße 60
32105 Bad Salzuflen

www.briefkasten-manufaktur.de
info@briefkasten-manufaktur.de
Tel.: +49 5222 807110

Geschäftsführer Oliver Woineck
Ust.ID.Nr. DE303690847
Handelsregister Amtsgericht Lemgo, HRB 8618