Roestvrijstalen opbouw brievenbussysteem Design BASIC Plus 385 XA 220 - RAL naar keuze | ? Kleur naar keuze | 300x220x385 mm (BxHxD) - ???? Groot 25 liter | met 1 brievenbus

Product number 385XA220-1



Product description

Opbouw-brievenbus BASIC Plus 385XA 220 voor 1 huishouden – 25 liter per vak – RAL-kleur naar keuze

De BASIC Plus 385XA opbouw-brievenbusinstallatie voor 1 huishouden is een robuuste wandoplossing voor eengezinswoningen, kantoren, praktijken en individuele bedrijfsunits. De compacte enkele unit is geschikt voor een duidelijke, ruimtebesparende montage direct aan de gevel.

De BASIC Plus brievenbusinstallatie is consequent uitgevoerd in roestvrij staal V2A en wordt in de gekozen RAL-kleur gepoedercoat. De modulaire constructie is ontworpen op duurzaamheid, eenvoudige montage en goede beschikbaarheid van vervangende onderdelen.

Elk postvak meet 300 × 220 × 385 mm (B × H × D) en biedt ca. 25 liter volume. De inwerpopening van 35 × 265 mm is uitgelegd voor DIN C4-zendingen in staand formaat. De deuren openen van links naar rechts; per brievenbus worden twee sleutels met sleutelnummer en een verwisselbaar naambordje onder de inwerpklep meegeleverd.

De voordelen van de BASIC Plus 385XA 220 opbouwinstallatie in één oogopslag

Compacte wandoplossing

De enkelvoudige brievenbus wordt direct aan de gevel gemonteerd en combineert een ruime postinworp met een gesloten zij- en regendakbekleding.

25 liter postvolume per vak

Briefkasten Manufaktur Lippe GmbH
Werler Straße 60
32105 Bad Salzuflen

www.briefkasten-manufaktur.de
info@briefkasten-manufaktur.de
Tel.: +49 5222 807110

Geschäftsführer Oliver Woineck
Ust.ID.Nr. DE303690847
Handelsregister Amtsgericht Lemgo, HRB 8618

De 300 × 220 × 385 mm (B × H × D) grote postvakken bieden elk ca. 25 liter volume. De inwerpopening van 35 × 265 mm neemt ook grotere DIN C4-zendingen in staand formaat op.

Geluidsarme inworp en veilige toewijzing

De rubberlip dempt de inwerpklep. Robuuste sloten, twee sleutels met sleutelnummer en beschermde verwisselbare naambordjes zorgen voor een duidelijke toewijzing van de afzonderlijke postvakken.

Montageprofiel voor wandmontage

De opbouwinstallatie is ontworpen voor directe gevelmontage. Een montageprofiel vergemakkelijkt de montage; bevestigingsmateriaal met schroeven en pluggen behoort tot de beschreven uitvoering.

BASIC Plus in RAL-kleur naar keuze

Roestvrij staal V2A vormt de robuuste basis; de poedercoating kan passend bij gevel, voordeur en raamprofielen in de gewenste RAL-kleur worden uitgevoerd. BASIC Plus staat daarnaast voor consequent V2A-gebruik, modulaire constructie en direct beschikbare vervangende onderdelen.

Uitrusting van de BASIC Plus 385XA 220 brievenbusinstallatie

Brievenbusinstallatie

Aantal postvakken 1 afzonderlijk afsluitbaar postvak
Enkel vak 300 × 220 × 385 mm (B × H × D)
Volume Ca. 25 liter per postvak
Materiaal Roestvrij staal V2A, gepoedercoat in RAL-kleur naar keuze
Oppervlak Poedercoating in RAL-kleur naar keuze
Norm DIN EN 13724

Post en bediening

Inwerpopening 35 × 265 mm, geschikt voor DIN C4 staand
Inwerpkleppen Met geluidsdempende rubberlip
Postontname Aan de voorkant
Deuropening Van links naar rechts
Sleutels 2 sleutels met sleutelnummer per postvak
Naambordje Verwisselbaar naambordje onder de inwerpklep

Bekleding en wandmontage

Zijbekleding Strak aansluitende uitvoering
Regendak Massieve, bij de installatie passende uitvoering
Montagewijze Opbouw-wandmontage
Montagehulpmiddel Montageprofiel
BASIC Plus Modulaire opbouw met direct beschikbare vervangende onderdelen
Bevestigingsmateriaal Schroeven en pluggen inbegrepen; controleer geschiktheid voor wandopbouw ter plaatse
Productie Gemaakt in Duitsland door Briefkasten Manufaktur Lippe

Opmerking over wandmontage

Briefkasten Manufaktur Lippe GmbH
Werler Straße 60
32105 Bad Salzuflen

www.briefkasten-manufaktur.de
info@briefkasten-manufaktur.de
Tel.: +49 5222 807110

Geschäftsführer Oliver Woineck
Ust.ID.Nr. DE303690847
Handelsregister Amtsgericht Lemgo, HRB 8618

De wand moet vlak en voldoende dragend zijn. De meegeleverde schroeven en pluggen mogen alleen worden gebruikt als ze passen bij de aanwezige wandopbouw; bij andere ondergronden of gevelisolatiesystemen moeten geschikte bevestigingsoplossingen ter plaatse worden vastgesteld.

Opmerking over weersbescherming

De post is alleen bij volledig ingebracht materiaal en een gesloten inwerpklep zo goed mogelijk beschermd tegen vocht en vervuiling. Uitstekende brieven of tijdschriften kunnen voorkomen dat de klep volledig sluit.

BASIC Plus constructie

De BASIC Plus-serie zet consequent in op roestvrij staal V2A en een modulair, montagevriendelijk ontwerp. Vervangende onderdelen voor BASIC Plus-installaties zijn direct beschikbaar.

Product properties

Oppervlak/kleur	RAL 9005 diepzwart, RAL 3004 paarsrood, DB 703 ijzerglimmerts, RAL 7016 antracietgrijs, RAL naar keuze (volgens kleurentabel), RAL 9007 grijs aluminium, RAL 9016 verkeerswit
Serie	BASIS
Naametikettering	Naamplaatje
Basismateriaal	Roestvrij staal V2A 1.4301
Item terugtrekken	Voorkant
Aantal dozen	met 1 brievenbus
Enkele doos per volume	Groot > 16 liter
Type montage	Opbouw

Dimensions

Hoogte van individuele doos in mm	220,0
Breedte van enkele doos in mm	300,0
Volume in liter	25
Hoogte van lettersleuf in mm	35,0
Breedte van lettersleuf in mm	265,0
Hoogte van brievenbussysteem in mm	220,0
Breedte van brievenbussysteem in mm	300,0
Totale breedte in mm	465,0
Diepte in mm	435,0
Gewicht in kg	15
Leveringstoestand	Wordt compleet gemonteerd geleverd

Briefkasten Manufaktur Lippe GmbH
Werler Straße 60
32105 Bad Salzuflen

www.briefkasten-manufaktur.de
info@briefkasten-manufaktur.de
Tel.: +49 5222 807110

Geschäftsführer Oliver Woineck
Ust.ID.Nr. DE303690847
Handelsregister Amtsgericht Lemgo, HRB 8618

More images







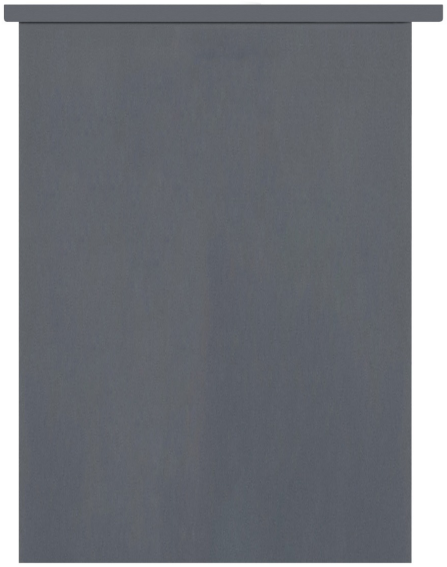

Briefkasten Manufaktur Lippe GmbH
Werler Straße 60
32105 Bad Salzuflen

www.briefkasten-manufaktur.de
info@briefkasten-manufaktur.de
Tel.: +49 5222 807110

Geschäftsführer Oliver Woineck
Ust.ID.Nr. DE303690847
Handelsregister Amtsgericht Lemgo, HRB 8618

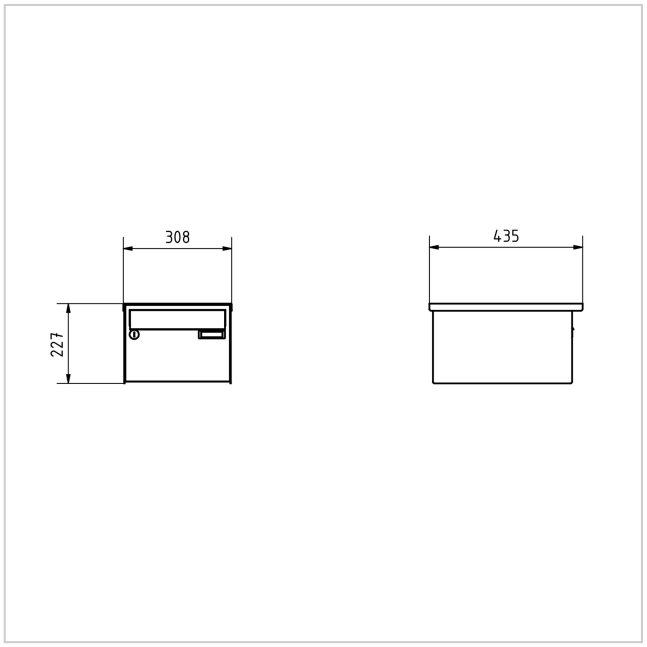



Briefkasten Manufaktur Lippe GmbH
Werler Straße 60
32105 Bad Salzuflen

www.briefkasten-manufaktur.de
info@briefkasten-manufaktur.de
Tel.: +49 5222 807110

Geschäftsführer Oliver Woineck
Ust.ID.Nr. DE303690847
Handelsregister Amtsgericht Lemgo, HRB 8618