Brievenbus KANT Edition met krantenvak - Design Elegance 6 - RAL 9016 verkeerswit | RAL 9016 verkeerswit fijnstructuur mat



Product number 303-E6-9016VA-AP

Product description

Briefkast KANT Edition met krantenvak - Design Elegance 6 - RAL 9016 verkeerswit

De briefkast KANT Edition verenigt **elegant design** en functioneel comfort in één product. Het minimalistische ontwerp met onzichtbaar slot en stijlvolle mogelijkheid voor naamgravure past naadloos in moderne woonomgevingen. U kunt rekenen op **duurzame kwaliteit** dankzij onze uitstekende materiaalkeuze en precieze afwerking.

De royale inhoud van circa 12 liter en de inwerpopening bovenaan zorgen voor kreukvrije post – ook bij DIN-C4-enveloppen en tijdschriften. Voor extra comfort is de briefkast uitgerust met **hoogwaardige asdempers** die een zacht en geruisloos sluiten van de inwerpklep mogelijk maken. Het krantenvak van deze briefkast biedt maximale functionaliteit met tweezijdige beladingsmogelijkheid, ideaal voor het moderne dagelijks leven. In de levering is een later te monteren sluitkap inbegrepen, die u de mogelijkheid biedt de weerszijde betrouwbaar af te sluiten.

Dankzij de constructiewijze is zelfmontage eenvoudig.

Briefkasten Manufaktur Lippe GmbH
Werler Straße 60
32105 Bad Salzuflen

www.briefkasten-manufaktur.de
info@briefkasten-manufaktur.de
Tel.: +49 5222 807110

Geschäftsführer Oliver Woineck
Ust.ID.Nr. DE303690847
Handelsregister Amtsgericht Lemgo, HRB 8618

- Hoogwaardig vervaardigde opbouwbrievenbus uit verzinkt staal, poedergecoat in RAL 9016 verkeerswit, fijne structuur mat.
- Design Elegance 6: roestvrijstalen sierplaat en smalle roestvrijstalen strip, geschuurd met korrel 240.
- De deur is van boven naar beneden te openen.
- Inwerpopening bovenaan, inwerpklep met hoogwaardige asdempers voor geruisloos sluiten.
- Inclusief 2 sleutels met sleutelnummer.
- De brievenbus voldoet aan DIN/EN 13724. Inwerpmaat (3,5 cm x 33,5 cm) voor C4 liggend; ook grote brieven passen zonder te vouwen.
- Krantenvak (BH 360x110mm) uit verzinkt staal, poedergecoat in RAL 9016 verkeerswit, fijne structuur mat. Aan beide zijden open (1x sluitkap bijgevoegd).
- Optionele naamgravure ca. 8–25 mm hoog.
- Optionele huisnummergravure ca. 60–80 mm hoog.
- Voor opbouwmontage aan de wand, inclusief montageschroeven.

Belangrijke informatie:

Om een optimale bescherming van uw post tegen water te bereiken, dient de brievenbus of het brievenbussysteem bij voorkeur onder een voordak te worden geplaatst.

De post is alleen beschermd tegen water wanneer deze volledig in de kast is geplaatst en de inwerpklep gesloten is. Niet volledig ingestoken post kan het binnendringen van vocht en vuil in de brievenbus mogelijk maken. Deze installatie is beschermd tegen het binnendringen van water conform DIN EN 13724. Het binnendringen van water vormt geen reden tot reclamatie.

Product properties

Basismateriaal	Staal, gegalvaniseerd, Roestvrij staal V2A 1.4301
Oppervlak/kleur	RAL 9005 diepzwart, Grond
Serie	KANT
Functies	Krantenrek
Enkele doos per volume	Normaal > 10 liter
Huisnummer	Huisnummer als lasergravure
Naametikettering	Naam labelen als lasergravure
Item terugtrekken	Voorkant
Aantal dozen	met 1 brievenbus
Type montage	Opbouw

Briefkasten Manufaktur Lippe GmbH
Werler Straße 60
32105 Bad Salzuflen

www.briefkasten-manufaktur.de
info@briefkasten-manufaktur.de
Tel.: +49 5222 807110

Geschäftsführer Oliver Woineck
Ust.ID.Nr. DE303690847
Handelsregister Amtsgericht Lemgo, HRB 8618

Dimensions

Hoogte van individuele doos in mm	BK 280,0 | ZF 110,0
Breedte van enkele doos in mm	355,0
Volume in liter	12
Hoogte van lettersleuf in mm	35,0
Breedte van lettersleuf in mm	335,0
Hoogte van brievenbussysteem in mm	412,0
Breedte van brievenbussysteem in mm	372,0
Totale breedte in mm	372,0
Diepte in mm	110,0 + 21,0 afdekplaat
Gewicht in kg	6
Leveringstoestand	Levering vindt volledig gemonteerd plaats.

Dimension drawing

Briefkasten Manufaktur Lippe GmbH
Werler Straße 60
32105 Bad Salzuflen

www.briefkasten-manufaktur.de
info@briefkasten-manufaktur.de
Tel.: +49 5222 807110

Geschäftsführer Oliver Woineck
Ust.ID.Nr. DE303690847
Handelsregister Amtsgericht Lemgo, HRB 8618

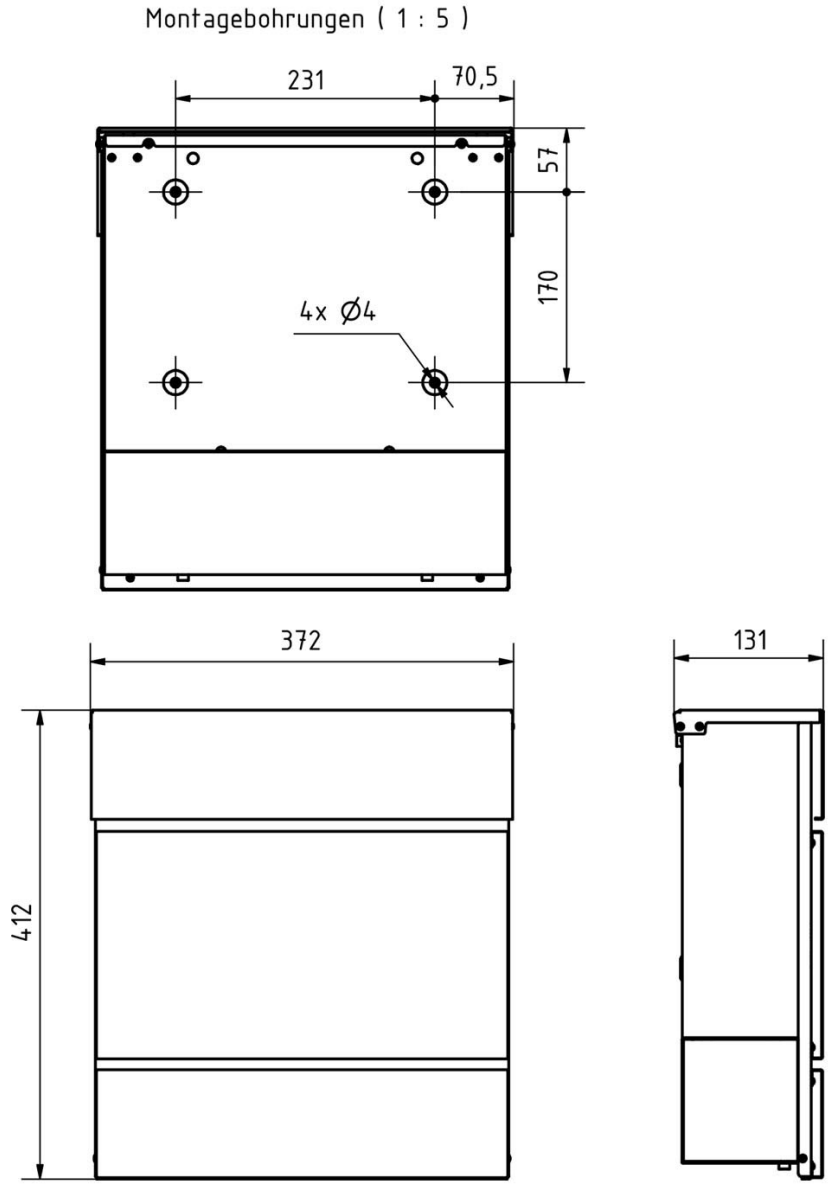

Briefkasten Manufaktur Lippe GmbH
Werler Straße 60
32105 Bad Salzuflen

www.briefkasten-manufaktur.de
info@briefkasten-manufaktur.de
Tel.: +49 5222 807110

Geschäftsführer Oliver Woineck
Ust.ID.Nr. DE303690847
Handelsregister Amtsgericht Lemgo, HRB 8618

More images







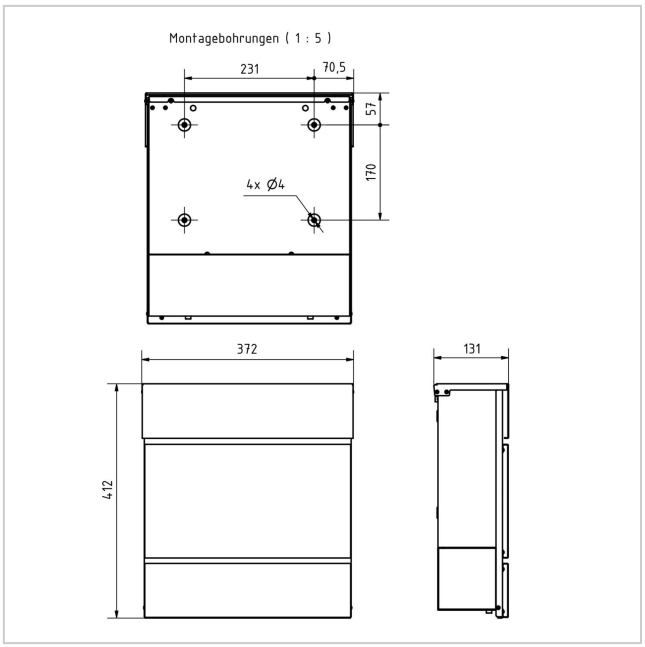

Briefkasten Manufaktur Lippe GmbH
Werler Straße 60
32105 Bad Salzuflen

www.briefkasten-manufaktur.de
info@briefkasten-manufaktur.de
Tel.: +49 5222 807110

Geschäftsführer Oliver Woineck
Ust.ID.Nr. DE303690847
Handelsregister Amtsgericht Lemgo, HRB 8618







Briefkasten Manufaktur Lippe GmbH
Werler Straße 60
32105 Bad Salzuflen

www.briefkasten-manufaktur.de
info@briefkasten-manufaktur.de
Tel.: +49 5222 807110

Geschäftsführer Oliver Woineck
Ust.ID.Nr. DE303690847
Handelsregister Amtsgericht Lemgo, HRB 8618