2-voudig RVS brievenbussysteem Design BASIC Plus 385XW voor zijwandmontage - RAL naar keuze | Links | met 2 brievenbussen (1x2)



Product number 385XW-2S

Product description

Zijdelingse BASIC Plus 385XW brievenbussysteem voor 2 huishoudens – kastpositie links

De BASIC Plus 385XW is een hoogwaardige RVS-brievenbusinstallatie voor zijdelingse wandmontage voor 2 huishoudens. Deze is ontwikkeld voor twee-onder-een-kapwoningen, woningen met een bijwoning en kleine kantoorunits en maakt een plaatsbesparende montage naast de voordeur of op een geschikte wandmogelijkheid mogelijk.

De twee postvakken worden verticaal gerangschikt en hebben daardoor weinig wandlengte langs de zijmontageplaat nodig.

De brievenbussen zijn vervaardigd uit RVS V2A 1.4301 en worden gepulvercoat in een RAL- of DB-kleur naar keuze. Ook de regenkap en zijbekleding zijn van RVS uitgevoerd. De zijdelingse bevestiging geschiedt via RVS-zuilen Ø 60,3 mm met geschuurd oppervlak korrel 240.

Bij deze artikelvariant bevindt de kastpositie zich links. De zijwaartse plaatsing creëert een duidelijke montagehoek en maakt het mogelijk het brievenbussysteem passend bij de bouwkundige situatie bij de entree uit te richten.

De voordelen van de BASIC Plus 385XW in één oogopslag

Zijdelingse wandmontage

De 385XW wordt zijdelings aan een geschikte gevelwand gemonteerd. De kastpositie van deze variant is links; daardoor kan het systeem gericht aan de aanwezige entree-situatie worden aangepast.

BASIC Plus van RVS V2A

Briefkasten Manufaktur Lippe GmbH
Werler Straße 60
32105 Bad Salzuflen

www.briefkasten-manufaktur.de
info@briefkasten-manufaktur.de
Tel.: +49 5222 807110

Geschäftsführer Oliver Woineck
Ust.ID.Nr. DE303690847
Handelsregister Amtsgericht Lemgo, HRB 8618

Brievenbussen, bekleding en bevestigingselementen zijn consequent uitgevoerd in RVS V2A 1.4301. De gepulvercoate brievenbussen combineren een hoogwaardige uitstraling met een duurzame constructie.

DIN-C4-inworp met rubberlip

Elk postvak heeft een inwerpopening van 35 × 265 mm geschikt voor DIN C4 staand. Een geluidsdempende rubberlip vermindert het slaan van de inworpklep.

Massieve RVS-bevestigingszuilen

De zijdelingse wandbevestiging geschiedt via Ø 60,3 mm sterke zuilen van RVS V2A 1.4301 met korrel-240 afwerking. Zij vormen een robuuste en weerbestendige verbinding tussen systeem en gebouw.

Robuuste oplossing voor 2 huishoudens

Twee volwaardige postvakken in een smal, duurzaam RVS-systeem. De modulaire BASIC-Plus-constructie vergemakkelijkt bovendien onderhoud en montage van vervangende onderdelen.

Uitvoering van de BASIC Plus 385XW voor 2 huishoudens

Brievenbusinstallatie

Aantal brievenbussen 2 brievenbussen
Indeling 1 kolom × 2 rijen
Materiaal RVS V2A 1.4301
Afwerking Gepulvercoat in RAL/DB-kleur naar keuze
Regenkap / zijbekleding RVS V2A 1.4301, kleurgelijk gepulvercoat
Fabricage Made in Germany door Briefkasten Manufaktur Lippe

Post en bediening

Inwerpopening 35 × 265 mm per brievenbus, geschikt voor DIN C4 staand
Postvolume Ca. 12 liter per brievenbus
Inworpklappen Met geluidsdempende rubberlip
Postontname Aan de voorkant
Deuropening Van links naar rechts
Sleutels In totaal 4 sleutels, 2 per brievenbus
Naamplaatjes 2 verwisselbare naamplaatjes onder de inworpklappen

Zijdelingse bevestiging

Kastpositie Links
Bevestigingszuilen Ø 60,3 mm RVS V2A 1.4301
Oppervlak zuilen Geschuurd met korrel 240
Montagewijze Schroefmontage aan een geschikte gevelwand
Bevestigingsmiddelen Keilankers of stokschroeven moeten passend bij de wand worden gekozen
Norm Brievenbussen conform DIN EN 13724

Opmerking over zijdelingse wandmontage

De wand moet schoon, vlak en voldoende draagkrachtig zijn voor het gewicht van de complete brievenbusinstallatie. Keilankers of stokschroeven behoren niet tot de levering en moeten passend bij de muuropbouw, het gewicht van de installatie en de lokale montagesituatie worden gekozen.

Opmerking over weerbestendigheid

Poststukken moeten volledig worden ingewerpen zodat de inworpklappen kunnen sluiten. De inwerpzijde dient bij voorkeur niet rechtstreeks aan de meest blootgestelde weerszijde te worden geplaatst. Bij extreme weersomstandigheden kan ondanks normconforme uitvoering toch vocht binnendringen.

Onderhoud en BASIC?Plus?constructie

RVS V2A is onderhoudsarm en duurzaam. De modulaire BASIC-Plus-constructie is ontworpen voor eenvoudige montage en een goede beschikbaarheid van vervangende onderdelen.

Product properties

Oppervlak/kleur	RAL 9005 diepzwart, RAL 3004 paarsrood, DB 703 ijzerglimmerts, RAL 7016 antracietgrijs, RAL naar keuze (volgens kleurentabel), RAL 9007 grijs aluminium, RAL 9016 verkeerswit
Serie	BASIS
Enkele doos per volume	Normaal > 10 liter
Naametikettering	Naamplaatje
Basismateriaal	Roestvrij staal V2A 1.4301
Huisnummer	Huisnummer als lasergravure
Aantal dozen	met 2 brievenbussen
Item terugtrekken	Voorkant
Type montage	Opbouw

Briefkasten Manufaktur Lippe GmbH
Werler Straße 60
32105 Bad Salzuflen

www.briefkasten-manufaktur.de
info@briefkasten-manufaktur.de
Tel.: +49 5222 807110

Geschäftsführer Oliver Woineck
Ust.ID.Nr. DE303690847
Handelsregister Amtsgericht Lemgo, HRB 8618

Dimensions

Hoogte in mm	380
Hoogte van individuele doos in mm	110,0
Breedte van enkele doos in mm	300,0
Volume in liter	12
Hoogte van lettersleuf in mm	35,0
Breedte van lettersleuf in mm	265,0
Hoogte van brievenbussysteem in mm	220,0
Breedte van brievenbussysteem in mm	300,0
Totale breedte in mm	400,0
Diepte in mm	435,0
Gewicht in kg	21
Leveringstoestand	Levering vindt plaats in blokken, staande elementen / brievenbus in delen.

Dimension drawing

Briefkasten Manufaktur Lippe GmbH
Werler Straße 60
32105 Bad Salzuflen

www.briefkasten-manufaktur.de
info@briefkasten-manufaktur.de
Tel.: +49 5222 807110

Geschäftsführer Oliver Woineck
Ust.ID.Nr. DE303690847
Handelsregister Amtsgericht Lemgo, HRB 8618

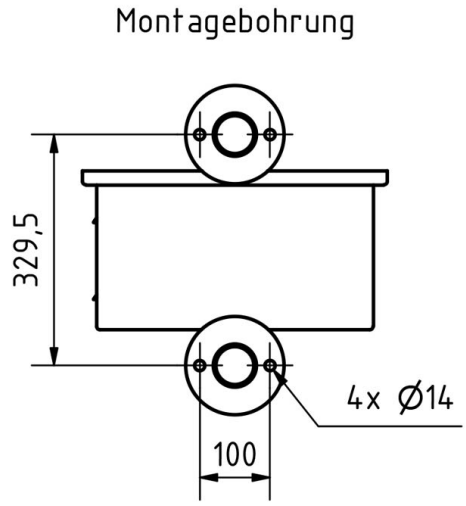

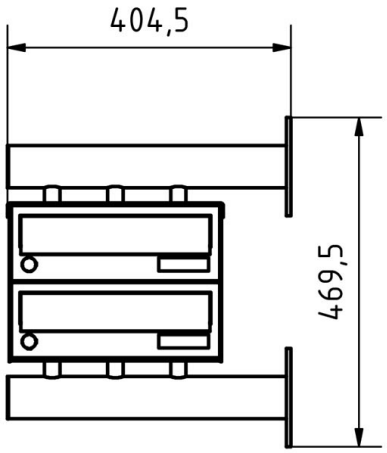

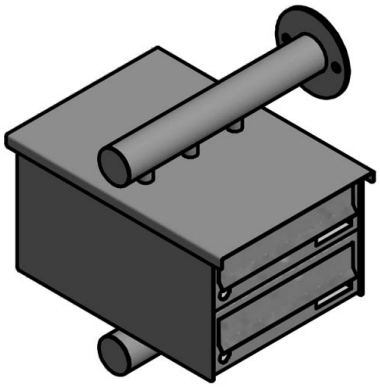

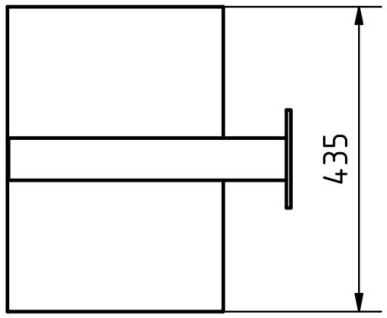

Briefkasten Manufaktur Lippe GmbH
Werler Straße 60
32105 Bad Salzuflen

www.briefkasten-manufaktur.de
info@briefkasten-manufaktur.de
Tel.: +49 5222 807110

Geschäftsführer Oliver Woineck
Ust.ID.Nr. DE303690847
Handelsregister Amtsgericht Lemgo, HRB 8618

More images









Briefkasten Manufaktur Lippe GmbH
Werler Straße 60
32105 Bad Salzuflen

www.briefkasten-manufaktur.de
info@briefkasten-manufaktur.de
Tel.: +49 5222 807110

Geschäftsführer Oliver Woineck
Ust.ID.Nr. DE303690847
Handelsregister Amtsgericht Lemgo, HRB 8618

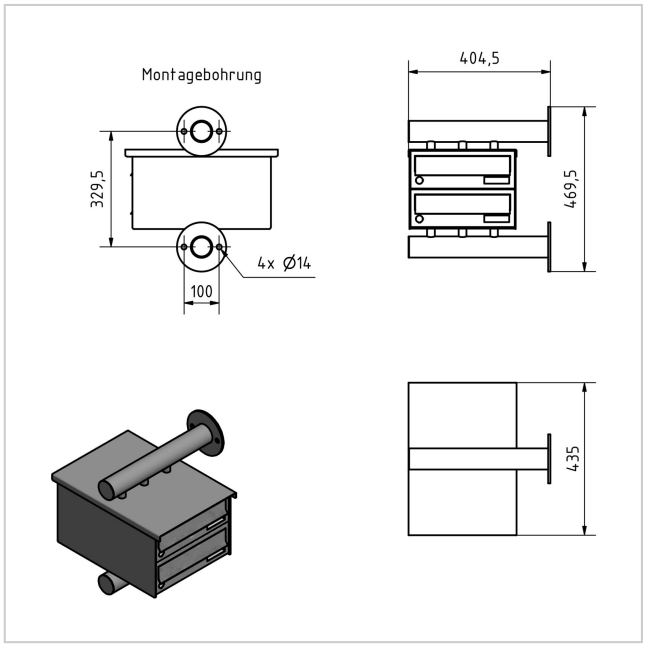
Montagebohrung
329,5
4x Ø14
100
404,5
469,5
435



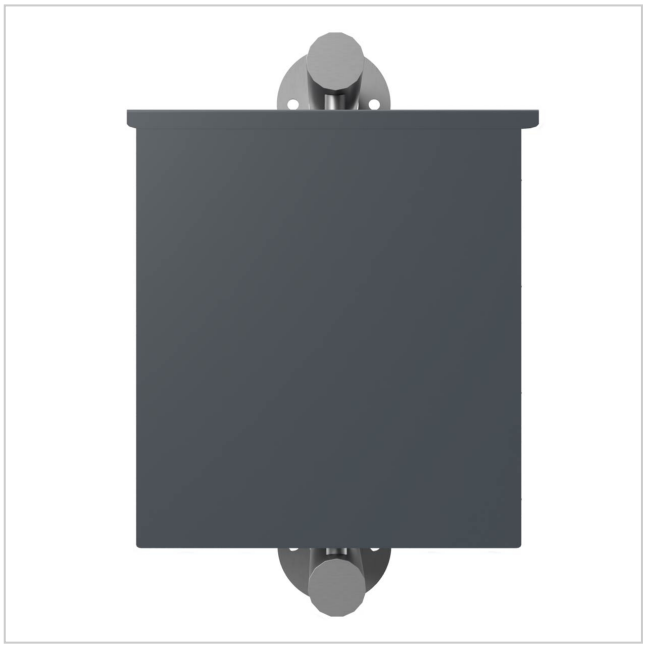









Briefkasten Manufaktur Lippe GmbH
Werler Straße 60
32105 Bad Salzuflen

www.briefkasten-manufaktur.de
info@briefkasten-manufaktur.de
Tel.: +49 5222 807110

Geschäftsführer Oliver Woineck
Ust.ID.Nr. DE303690847
Handelsregister Amtsgericht Lemgo, HRB 8618