BASIC-brievenbusinstallatie met 17 brievenbussen – inbouwmontage – RAL-kleur naar keuze

Product number BML3D-YWMZKBG3ES

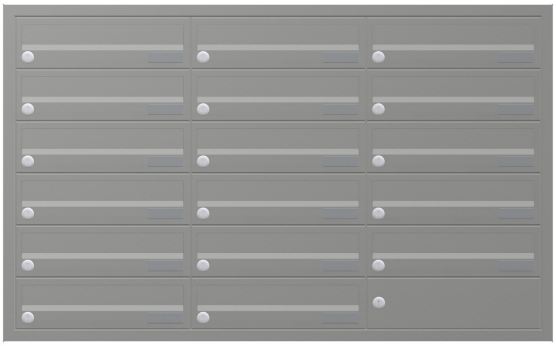

Product description

Uitnodigend design en comfortabele postontvangst voor elke dag

De BASIC Horizontal-installatie van Briefkasten Manufaktur verwelkomt u en uw bezoekers met een heldere, overzichtelijke vormgeving. De modulaire opbouw bundelt de gekozen functies in een overzichtelijke oplossing die u naar wens kunt vormgeven voor dagelijks gebruik. De serie BASIC biedt veelzijdig te combineren brievenbussen, accessoirekasten en functiekasten voor een harmonieus vormgegeven entree. De installatie is bestemd voor inbouwmontage en biedt 17 brievenbussen voor de dagelijkse post.

De installatie wordt uitgevoerd in een RAL-kleur naar keuze en heeft de totale afmetingen B 1162 × H 716 × D 394 mm.

Via ‘Nu configureren’ opent u precies deze samenstelling in de 3D-configurator. Daar kunt u de installatie verder aanpassen en vervolgens bestellen.

Individueel configureerbaar

Stem uw brievenbusinstallatie af op uw woning: via ‘Nu configureren’ past u deze samenstelling aan uw wensen aan.

- Afwerking van de kasten: pas de kleur aan in de 3D-configurator met de kleuren die voor deze uitvoering beschikbaar zijn.
- Individuele belettering: voorzie de daarvoor bestemde vlakken van uw eigen namen, huisnummers of gewenste teksten. Afgebeelde opschriften zijn voorbeelden en kunnen worden vervangen.
- Lettervormgeving: kies uit de beschikbare lettertypen voor de belettering en pas de weergave aan in de configurator.
- Uitrusting: voeg passende componenten voor de installatie toe of wijzig deze binnen het beschikbare assortiment.

Bij individuele wijzigingen worden de afmetingen en de prijs in de 3D-configurator opnieuw berekend op basis van uw selectie.

Briefkasten Manufaktur Lippe GmbH
Werler Straße 60
32105 Bad Salzuflen

www.briefkasten-manufaktur.de
info@briefkasten-manufaktur.de
Tel.: +49 5222 807110

Geschäftsführer Oliver Woineck
Ust.ID.Nr. DE303690847
Handelsregister Amtsgericht Lemgo, HRB 8618

Afdekraam voor inbouwmontage

De inbouwinstallatie is voorzien van een afdekraam van 1,5 mm dik roestvast staal V2A. Het raam bedekt de overgang tussen de inbouwopening en het wandoppervlak en zorgt voor een nette afwerking.

Materiaal en afwerking

Basismateriaal: roestvast staal V2A 1.4301. Het roestvaste staal V2A biedt een corrosiebestendige en duurzame basis voor de entree.

Het gepoedercoate oppervlak wordt uitgevoerd in een RAL-kleur naar keuze. U kiest de gewenste kleur in de 3D-configurator.

Brievenbus en gebruiksgemak

Brievenbus 370 x 110 x 385 mm: standaard voorzien van een regenafvoerrand voor optimale bescherming tegen water, een doorlopende rubberen lip voor geruisloze inworp, een degelijk verwisselbaar naamplaatje en een zeer robuust slot. Dankzij de inwerphoogte en een vernauwing van de schacht blijft de post beschermd tegen ongewenste uitname.

Uitrusting

Kunststof naamplaatje BASIC type 2: naamplaatje van glashelder polycarbonaat. Het inlegkaartje is aan de voorzijde verwisselbaar.

Kenmerken van deze brievenbusinstallatie

- Productserie: BASIC Horizontal
- Montage: inbouwmontage
- Afwerking: RAL-kleur naar keuze
- Totale afmetingen: B 1162 × H 716 × D 394 mm
- 17 brievenbussen, 1 accessoirekast
- Afwerking kasten: RAL-kleur naar keuze
- Basismateriaal: roestvast staal V2A 1.4301. Afwerking: poedercoating of geslepen roestvast staal

Belangrijke informatie:

Bescherming tegen water: een beschutte locatie, bij voorkeur onder een luifel, helpt uw post te beschermen. Poststukken moeten volledig naar binnen zijn geschoven en de inwerpklep moet gesloten zijn.

Montage: controleer de ondergrond en de inbouwsituatie aan de hand van de totale afmetingen en de montagehandleiding.

Briefkasten Manufaktur Lippe GmbH
Werler Straße 60
32105 Bad Salzuflen

www.briefkasten-manufaktur.de
info@briefkasten-manufaktur.de
Tel.: +49 5222 807110

Geschäftsführer Oliver Woineck
Ust.ID.Nr. DE303690847
Handelsregister Amtsgericht Lemgo, HRB 8618

Product properties

Serie	BASIS
Naametikettering	Naamplaatje
Basismateriaal	Roestvrij staal V2A 1.4301
Item terugtrekken	Voorkant
Oppervlak/kleur	RAL naar keuze (volgens kleurentabel)
Aantal dozen	met 17 brievenbussen
Type montage	Inbouw

Briefkasten Manufaktur Lippe GmbH
Werler Straße 60
32105 Bad Salzuflen

www.briefkasten-manufaktur.de
info@briefkasten-manufaktur.de
Tel.: +49 5222 807110

Geschäftsführer Oliver Woineck
Ust.ID.Nr. DE303690847
Handelsregister Amtsgericht Lemgo, HRB 8618

Dimensions

Hoogte van individuele doos in mm	110
Breedte van enkele doos in mm	370
Totale hoogte in mm	716
Totale breedte in mm	1162
Diepte in mm	394

Dimension drawing

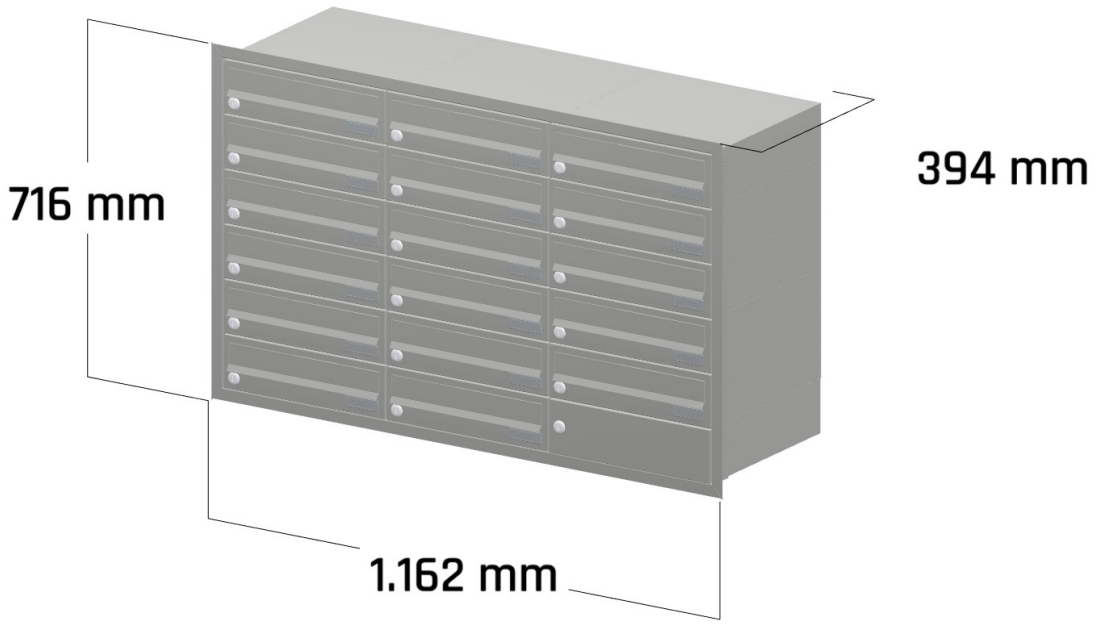

Briefkasten Manufaktur Lippe GmbH
Werler Straße 60
32105 Bad Salzuflen

www.briefkasten-manufaktur.de
info@briefkasten-manufaktur.de
Tel.: +49 5222 807110

Geschäftsführer Oliver Woineck
Ust.ID.Nr. DE303690847
Handelsregister Amtsgericht Lemgo, HRB 8618

More images

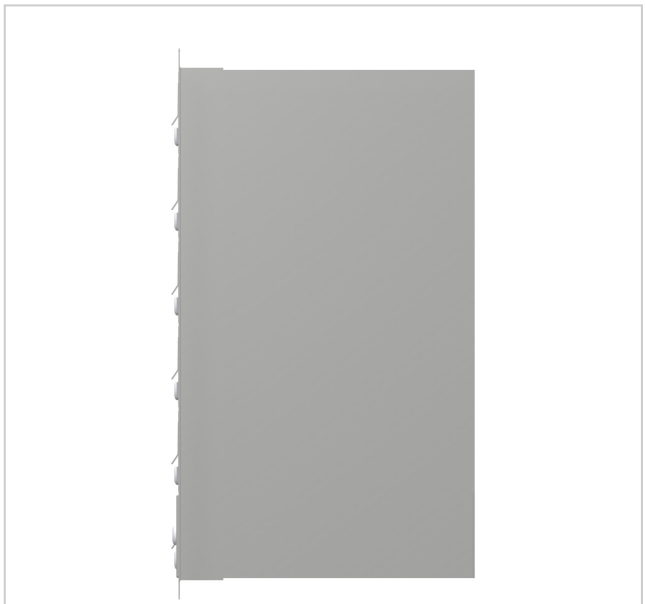



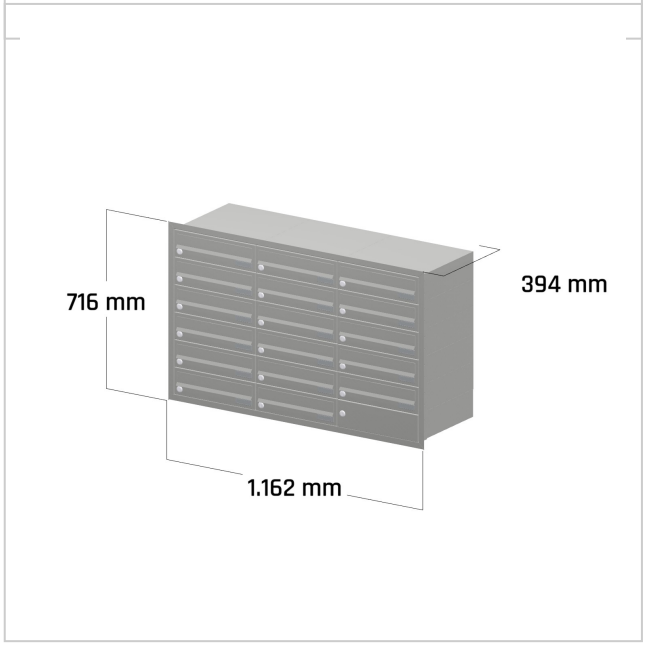

Briefkasten Manufaktur Lippe GmbH
Werler Straße 60
32105 Bad Salzuflen

www.briefkasten-manufaktur.de
info@briefkasten-manufaktur.de
Tel.: +49 5222 807110

Geschäftsführer Oliver Woineck
Ust.ID.Nr. DE303690847
Handelsregister Amtsgericht Lemgo, HRB 8618