3-voudig roestvrijstalen brievenbussysteem Design BASIC Plus 385XW voor zijwandmontage - RAL naar keuze | Links | met 3 brievenbussen (1x3)



Product number 385XW-3S

Product description

Zijdelingse BASIC Plus 385XW brievenbusinstallatie voor 3 wooneenheden – kastpositie links

De BASIC Plus 385XW is een hoogwaardige roestvrijstalen brievenbusinstallatie voor zijdelingse wandmontage voor 3 wooneenheden. Ze is ontwikkeld voor kleine meergezinswoningen, praktijken en gebouwen met drie gebruikseenheden en maakt een ruimtebesparende montage mogelijk naast de voordeur of op een geschikte wand.

Drie boven elkaar geplaatste brievenbussen gebruiken de zijdelingse wandruimte efficiënt en zorgen voor een duidelijke toewijzing van de afzonderlijke gebruikers.

De brievenbussen zijn vervaardigd uit roestvrij staal V2A 1.4301 en worden in een RAL- of DB-kleur naar keuze gepoedercoat. Ook regenkap en zijbekleding zijn van roestvrij staal gemaakt. De zijdelingse bevestiging geschiedt via 60,3 mm dikke roestvrijstalen zuilen met 240-korrel slijpsel.

Bij deze artikelvariant bevindt de kastpositie zich links. De zijdelingse opstelling creëert een duidelijke monteerrand en maakt het mogelijk de brievenbusinstallatie af te stemmen op de gebouwsituatie bij de ingang.

De voordelen van de BASIC Plus 385XW in één oogopslag

Zijdelingse wandmontage

De 385XW wordt zijdelings aan een geschikte gevelwand gemonteerd. De kastpositie van deze variant is links; hierdoor kan de installatie doelgericht worden aangepast aan de bestaande ingangssituatie.

BASIC Plus van roestvrij staal V2A

Briefkasten Manufaktur Lippe GmbH
Werler Straße 60
32105 Bad Salzuflen

www.briefkasten-manufaktur.de
info@briefkasten-manufaktur.de
Tel.: +49 5222 807110

Geschäftsführer Oliver Woineck
Ust.ID.Nr. DE303690847
Handelsregister Amtsgericht Lemgo, HRB 8618

Brievenbussen, bekleding en bevestigingselementen zijn consequent uitgevoerd in roestvrij staal V2A 1.4301. De gepoedercoate brievenbussen combineren een hoogwaardige uitstraling met een duurzame constructie.

DIN-C4-inworp met rubberlip

Elk postvak heeft een inworpopening van 35 × 265 mm geschikt voor DIN C4 hoog. Een geluiddempende rubberlip vermindert het slaan van de inworpklep.

Massieve roestvrijstalen bevestigingszuilen

De zijdelingse wandbevestiging geschiedt via Ø 60,3 mm dikke zuilen van roestvrij staal V2A 1.4301 met 240-korrel slijpsel. Ze vormen een robuuste en weerbestendige verbinding tussen installatie en gebouw.

Robuuste oplossing voor 3 partijen

Drie partijen krijgen een heldere en ruimtebesparende brievenbusoplossing met een robuuste roestvrijstalen onderconstructie. De modulaire BASIC-Plus-constructie vergemakkelijkt bovendien onderhoud en montage van vervangende onderdelen.

Uitrusting van de BASIC Plus 385XW voor 3 partijen

Brievenbusinstallatie

Aantal postvakken 3 brievenbussen
Indeling 1 kolom × 3 rijen
Materiaal Roestvrij staal V2A 1.4301
Oppervlak Gepoedercoat in RAL/DB-kleur naar keuze
Regenkap / zijbekleding Roestvrij staal V2A 1.4301, gelijkkleurig gepoedercoat
Fabricage Made in Germany door Briefkasten Manufaktur Lippe

Post en bediening

Inworpopening 35 × 265 mm per brievenbus, geschikt voor DIN C4 hoog
Postvolume Ca. 12 liter per brievenbus
Inworpkleppen Met geluiddempende rubberlip
Postontneming Frontzijdig
Deuropening Van links naar rechts
Sleutels 6 sleutels in totaal, 2 per brievenbus
Naamplaatjes 3 verwisselbare naamplaatjes onder de inworpkleppen

Zijdelingse bevestiging

Kastpositie Links
Bevestigingszuilen Ø 60,3 mm roestvrij staal V2A 1.4301
Oppervlak zuilen 240-korrel geslepen
Montagewijze Schroefmontage aan een geschikte gevelwand
Bevestigingsmiddelen Keuze van hulsankers of draadstangen door opdrachtgever passend bij wandopbouw
Norm Brievenbussen conform DIN EN 13724

Opmerking over zijdelingse wandmontage

De wand moet schoon, vlak en voldoende draagkrachtig zijn voor het gewicht van de complete brievenbusinstallatie. Hulsankers of draadstangen behoren niet tot de levering en moeten passend bij wandopbouw, installatieweel en lokale montagesituatie worden gekozen.

Opmerking over weerbescherming

Poststukken moeten volledig worden ingegooid zodat de inworpkleppen kunnen sluiten. De inwerpzijde dient bij voorkeur niet direct aan de hoofdwindrichting te zijn blootgesteld. Bij extreme weersomstandigheden kan ondanks normconforme uitvoering toch vocht binnendringen.

Onderhoud en BASIC-Plus-constructie

Roestvrij staal V2A is onderhoudsarm en duurzaam. De modulaire BASIC-Plus-constructie is ontworpen voor eenvoudige montage en een goede beschikbaarheid van reserveonderdelen.

Product properties

Oppervlak/kleur	RAL 9005 diepzwart, RAL 3004 paarsrood, DB 703 ijzerglimmerts, RAL 7016 antracietgrijs, RAL naar keuze (volgens kleurentabel), RAL 9007 grijs aluminium, RAL 9016 verkeerswit
Serie	BASIS
Enkele doos per volume	Normaal > 10 liter
Naametikettering	Naamplaatje
Basismateriaal	Roestvrij staal V2A 1.4301
Huisnummer	Huisnummer als lasergravure
Item terugtrekken	Voorkant
Type montage	Opbouw
Aantal dozen	met 3 brievenbussen

Briefkasten Manufaktur Lippe GmbH
Werler Straße 60
32105 Bad Salzuflen

www.briefkasten-manufaktur.de
info@briefkasten-manufaktur.de
Tel.: +49 5222 807110

Geschäftsführer Oliver Woineck
Ust.ID.Nr. DE303690847
Handelsregister Amtsgericht Lemgo, HRB 8618

Dimensions

Hoogte in mm	490
Hoogte van individuele doos in mm	110,0
Breedte van enkele doos in mm	300,0
Volume in liter	12
Hoogte van lettersleuf in mm	35,0
Breedte van lettersleuf in mm	265,0
Hoogte van brievenbussysteem in mm	330,0
Breedte van brievenbussysteem in mm	300,0
Totale breedte in mm	400,0
Diepte in mm	435,0
Gewicht in kg	25
Leveringstoestand	Levering vindt plaats in blokken, staande elementen / brievenbus in delen geleverd.

Dimension drawing

Briefkasten Manufaktur Lippe GmbH
Werler Straße 60
32105 Bad Salzuflen

www.briefkasten-manufaktur.de
info@briefkasten-manufaktur.de
Tel.: +49 5222 807110

Geschäftsführer Oliver Woineck
Ust.ID.Nr. DE303690847
Handelsregister Amtsgericht Lemgo, HRB 8618

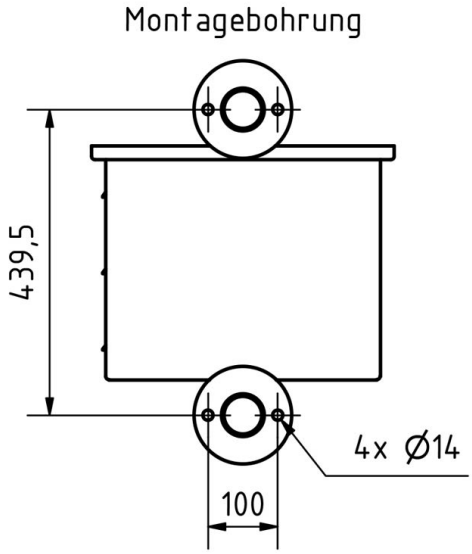

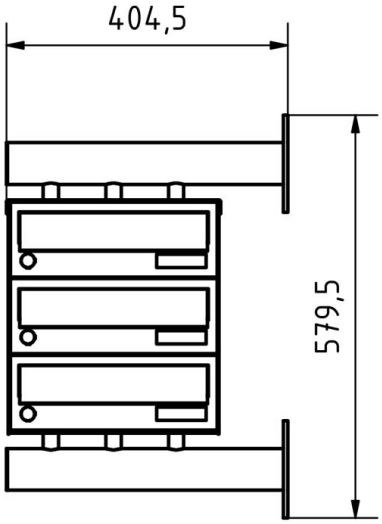

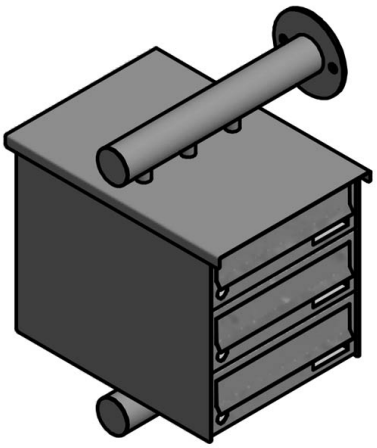

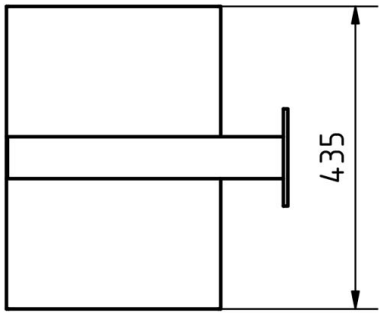

Briefkasten Manufaktur Lippe GmbH
Werler Straße 60
32105 Bad Salzuflen

www.briefkasten-manufaktur.de
info@briefkasten-manufaktur.de
Tel.: +49 5222 807110

Geschäftsführer Oliver Woineck
Ust.ID.Nr. DE303690847
Handelsregister Amtsgericht Lemgo, HRB 8618

More images



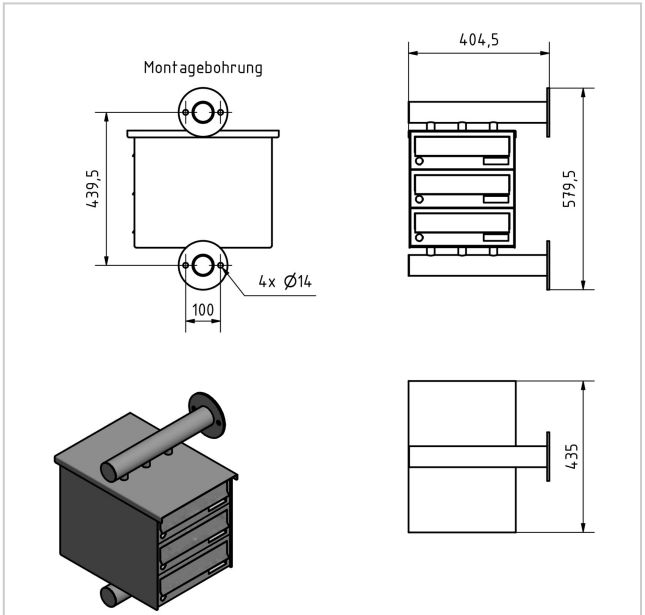





Briefkasten Manufaktur Lippe GmbH
Werler Straße 60
32105 Bad Salzuflen

www.briefkasten-manufaktur.de
info@briefkasten-manufaktur.de
Tel.: +49 5222 807110

Geschäftsführer Oliver Woineck
Ust.ID.Nr. DE303690847
Handelsregister Amtsgericht Lemgo, HRB 8618





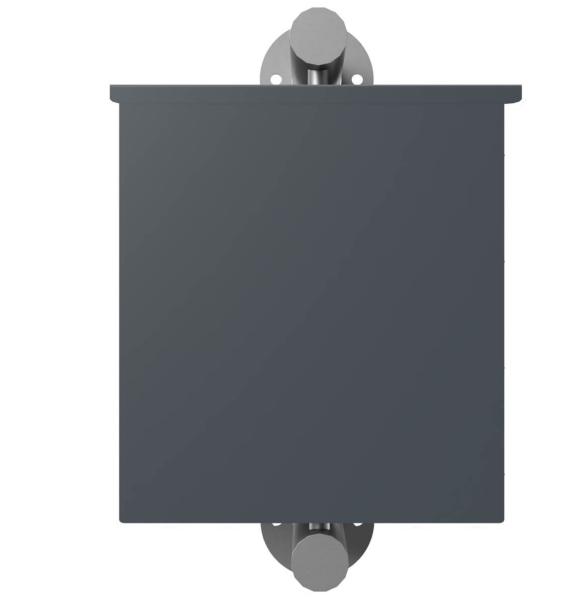



Briefkasten Manufaktur Lippe GmbH
Werler Straße 60
32105 Bad Salzuflen

www.briefkasten-manufaktur.de
info@briefkasten-manufaktur.de
Tel.: +49 5222 807110

Geschäftsführer Oliver Woineck
Ust.ID.Nr. DE303690847
Handelsregister Amtsgericht Lemgo, HRB 8618







Briefkasten Manufaktur Lippe GmbH
Werler Straße 60
32105 Bad Salzuflen

www.briefkasten-manufaktur.de
info@briefkasten-manufaktur.de
Tel.: +49 5222 807110

Geschäftsführer Oliver Woineck
Ust.ID.Nr. DE303690847
Handelsregister Amtsgericht Lemgo, HRB 8618