Enkelvoudige vrijstaande brievenbus Design BASIC 385 ST-R met belkast - roestvrij staal - RAL 7016 antracietgrijs | Bicolor RVS geborsteld | RAL 7016 antracietgrijs | Boven | met 1 brievenbus



Product number 385-7016VA-1-SP

Product description

Vrijstaande brievenbus BASIC 385 voor 1 huishouden met bel-/spreekgedeelte – BI-Color RVS / RAL 7016

Voor eengezinswoningen, kantoren en individuele bedrijfsruimtes biedt de vrijstaande BASIC 385 als opstelling voor 1 huishouden een duurzame en overzichtelijke entreeoplossing. Door de onafhankelijke staande montage kan de brievenbusinstallatie passend bij de perceels- en toegangsituatie worden geplaatst.

De installatieconfiguratie is afgestemd op het aantal gebruikers en vormt met regendak en zijbekleding een gesloten geheel.

De brievenbuslichamen zijn vervaardigd uit verzinkt staal in RAL 7016 antracietgrijs fijne structuur mat. Geslepen inworpkleppen van RVS V2A zetten een hoogwaardige BI-Color-accent. Een aansluitende zijbekleding met regendak voegt de individuele brievenbussen samen tot een gesloten installatiedeel.

Elk postvak heeft een inwerpopening van 35 × 265 mm voor DIN-C4-zendingen in staand formaat. Een geluiddempende rubberlip vermindert klankgeluiden bij het aanslaan, terwijl de afhaaldeuren aan de voorzijde van links naar rechts openen. Per brievenbus worden twee sleutels met sleutelnummer en een verwisselbaar naamplaatje onder de inworpklep geleverd.

Het geïntegreerde bel-/spreekgedeelte bundelt de belfunctie en de voorbereiding voor een spreekinstallatie direct in de brievenbusinstallatie.

De voordelen van de BASIC 385 in één oogopslag

Vrijstaande oplossing voor 1 huishouden

Briefkasten Manufaktur Lippe GmbH
Werler Straße 60
32105 Bad Salzuflen

www.briefkasten-manufaktur.de
info@briefkasten-manufaktur.de
Tel.: +49 5222 807110

Geschäftsführer Oliver Woineck
Ust.ID.Nr. DE303690847
Handelsregister Amtsgericht Lemgo, HRB 8618

De installatie biedt 1 afzonderlijk bruikbaar postvak en kan onafhankelijk van een gevel op een goed bereikbare plaats op het perceel worden geplaatst.

Grote inworp volgens DIN EN 13724

De inworpopening van 35 × 265 mm is ontworpen voor DIN-C4-zendingen in staand formaat. Ook grotere enveloppen kunnen zonder vouwen worden ingebracht.

Stille inworp en comfortabele afhaling

Een geluiddempende rubberlip vermindert het aanslaan van de inworpkleppen. De post wordt aan de voorzijde afgehaald via deuren die van links naar rechts openen.

BI-Color van antraciet en RVS

Antracietgrijze brievenbuslichamen en geslepen RVS-inworpkleppen creëren een duidelijk materiaalcontrast met een hoogwaardige uitstraling.

Bel-/spreekgedeelte direct geïntegreerd

Het bel-/spreekveld is rechtstreeks in de brievenbusinstallatie geïntegreerd. De spreekopening met universele adapter is voorbereid voor gangbare inbouwluidsprekers; de daadwerkelijke spreekinstallatie of de inbouwluidspreker maakt geen deel uit van de basisausrusting.

Uitvoering van de BASIC 385 brievenbusinstallatie

Brievenbusinstallatie

Artikelnummer 385-7016VA-1-SP
Serie BASIC 385 ST-R
Bouwvorm Artikelspecifieke installatieconfiguratie
Aantal brievenbussen 1 afzonderlijk bruikbaar postvak
Materiaal brievenbussen Gegalvaniseerd staal met RVS-inworpkleppen
Oppervlak BI-Color: RAL 7016 antracietgrijs fijne structuur mat / RVS V2A geslepen
Regendak / zijbekleding Gegalvaniseerd staal, gepoedercoat in RAL 7016 antracietgrijs fijne structuur mat
Productie Gemaakt in Duitsland door Briefkasten Manufaktur Lippe

Post en bediening

Inworpopening 35 × 265 mm, geschikt voor DIN C4 staand
Inworpkleppen Met geluiddempende rubberlip
Postafhaling Aan de voorzijde
Deuropening Van links naar rechts
Sleutels 2 sleutels met sleutelnummer per brievenbus
Naamplaatje Verwisselbaar naamplaatje onder de inworpklep
Norm Brievenbussen volgens DIN EN 13724

Standelementen en uitrusting

Standelementen Rondbuis ca. 60 mm van RVS V2A 1.4301, geslepen
Montagewijzen Keuze uit schroefmontage of betonering

Briefkasten Manufaktur Lippe GmbH
Werler Straße 60
32105 Bad Salzuflen

www.briefkasten-manufaktur.de
info@briefkasten-manufaktur.de
Tel.: +49 5222 807110

Geschäftsführer Oliver Woineck
Ust.ID.Nr. DE303690847
Handelsregister Amtsgericht Lemgo, HRB 8618

Bevestiging Ankerbouten bij schroefmontage niet inbegrepen; passend bij het fundament afzonderlijk selecteren
Bel-/spreekgedeelte Geïntegreerd functievak
Spreekvoorbereiding Spreekopening met universele adapter voor gangbare inbouwluidsprekers
Beldrukkers Ronde RVS beldrukkers passend bij de artikeluitvoering
Spreekinstallatie Inbouwluidspreker of wisselspreekinstallatie niet in de basiseleiverantie inbegrepen

Brievenbusgrootte en volume

De BASIC 385 is afhankelijk van de productconfiguratie verkrijgbaar met verschillende brievenbusafmetingen. De standaarduitvoering 300 × 110 × 385 mm biedt ca. 12 liter volume; afhankelijk van de variant is ook 300 × 220 × 385 mm met ca. 25 liter volume beschikbaar.

Montage door betonering

Voor de vrijstaande installatie adviseren wij een voldoende gedimensioneerd betonfundament. Bij het inbetoneren moeten de RVS-standelementen loodrecht worden uitgelijnd en duurzaam in het fundament worden verankerd. Fundamentmaat en inbinddiepte dienen te worden afgestemd op de bodemgesteldheid, het gewicht van de installatie en de lokale omstandigheden.

Schroefmontage op een fundament

Voor de schroefmontage is een vlak en dragend betonfundament vereist. Geschikte ankerbouten of bevestigingsmiddelen moeten worden gekozen passend bij de ondergrond en de installatiebelasting. Bij de BASIC-385-ST-R-uitvoeringen zijn ankerbouten geen onderdeel van de basislevering.

Opmerking over weersbescherming

De post is alleen bij volledig inwerpen en gesloten inworpklep optimaal beschermd tegen vocht en vervuiling. Uitstekende zendingen kunnen verhinderen dat de klep volledig sluit. Bij extreme weersomstandigheden kan er ondanks normconforme uitvoering vocht in de brievenbus terechtkomen.

Opmerking over bel- en spreektechniek

Het bel-/spreekgedeelte is met spreekopening en universele adapter voorbereid voor gangbare inbouwluidsprekers. Wisselspreekinstallatie of inbouwluidspreker maken geen deel uit van de basisuitrusting. Planning, aansluiting en inbedrijfstelling van elektrische componenten dienen door een erkend elektricien te worden uitgevoerd.

Briefkasten Manufaktur Lippe GmbH
Werler Straße 60
32105 Bad Salzuflen

www.briefkasten-manufaktur.de
info@briefkasten-manufaktur.de
Tel.: +49 5222 807110

Geschäftsführer Oliver Woineck
Ust.ID.Nr. DE303690847
Handelsregister Amtsgericht Lemgo, HRB 8618

Product properties

Basismateriaal	Staal, gegalvaniseerd, Roestvrij staal V2A 1.4301
Serie	BASIS
Aantal belknoppen	1 drukknop
Functies	Lichtschakelaar, Intercomtoestel
Functiebox voorbereid voor fabrikant	GIRA, Busch Jaeger, Siedle, STR Elektronica, ELCOM, TCS, Ritto, ALGO, Telegärtner, Auerswald, Legrand Bticino, Comelite
Enkele doos per volume	Normaal > 10 liter
Naametikettering	Naamplaatje
Type montage	Vrijstaand
Oppervlak/kleur	RAL 7016 antracietgrijs, Grond
Item terugtrekken	Voorkant
Aantal dozen	met 1 brievenbus

Briefkasten Manufaktur Lippe GmbH
Werler Straße 60
32105 Bad Salzuflen

www.briefkasten-manufaktur.de
info@briefkasten-manufaktur.de
Tel.: +49 5222 807110

Geschäftsführer Oliver Woineck
Ust.ID.Nr. DE303690847
Handelsregister Amtsgericht Lemgo, HRB 8618

Dimensions

Hoogte van individuele doos in mm	110,0
Breedte van enkele doos in mm	300,0
Volume in liter	12
Hoogte van lettersleuf in mm	35,0
Breedte van lettersleuf in mm	265,0
Hoogte van brievenbussysteem in mm	220,0
Breedte van brievenbussysteem in mm	300,0
Totale hoogte in mm	1200,0 | 1500,0 | 1700,0
Totale breedte in mm	465,0
Diepte in mm	435,0
Gewicht in kg	16
Leveringstoestand	Levering vindt plaats in blokken, standelementen / brievenbus gedeeld

Briefkasten Manufaktur Lippe GmbH
Werler Straße 60
32105 Bad Salzuflen

www.briefkasten-manufaktur.de
info@briefkasten-manufaktur.de
Tel.: +49 5222 807110

Geschäftsführer Oliver Woineck
Ust.ID.Nr. DE303690847
Handelsregister Amtsgericht Lemgo, HRB 8618

Dimension drawing

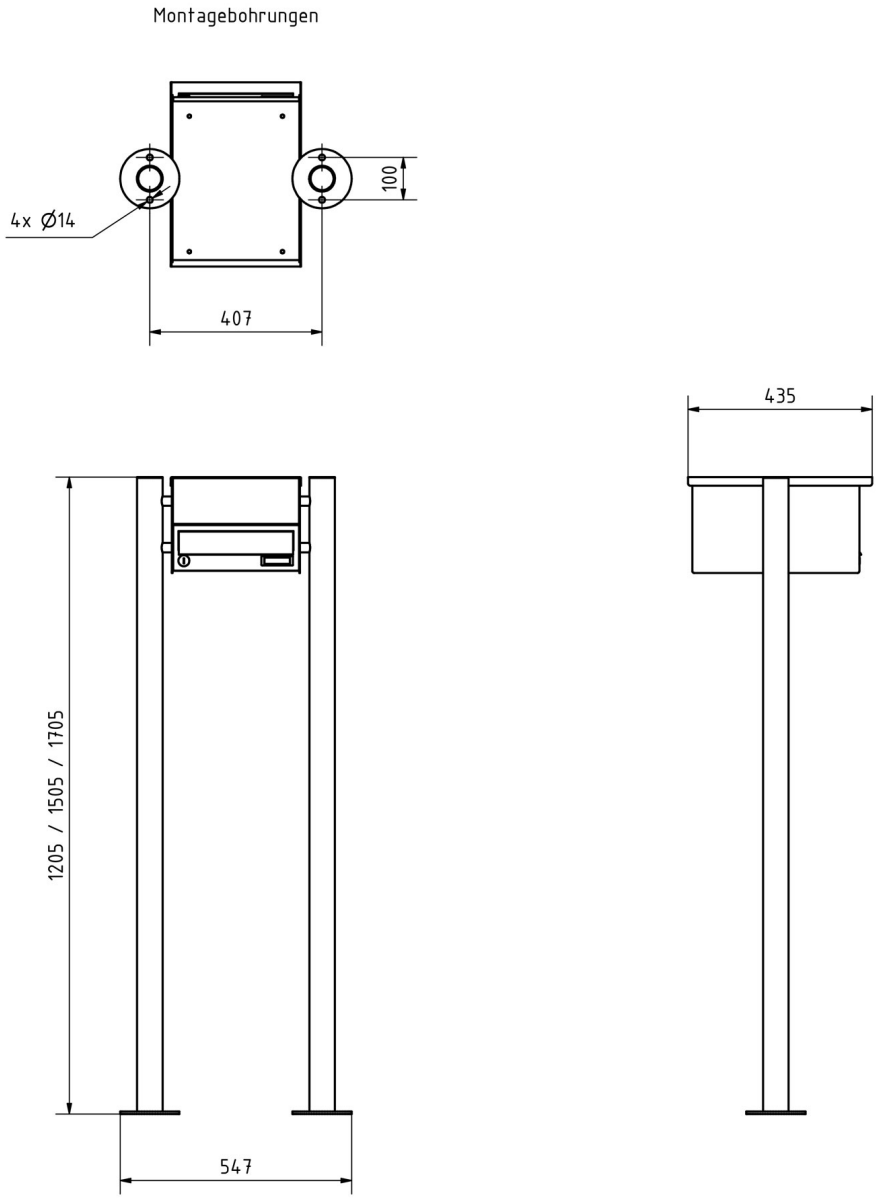

Briefkasten Manufaktur Lippe GmbH
Werler Straße 60
32105 Bad Salzuflen

www.briefkasten-manufaktur.de
info@briefkasten-manufaktur.de
Tel.: +49 5222 807110

Geschäftsführer Oliver Woineck
Ust.ID.Nr. DE303690847
Handelsregister Amtsgericht Lemgo, HRB 8618

More images

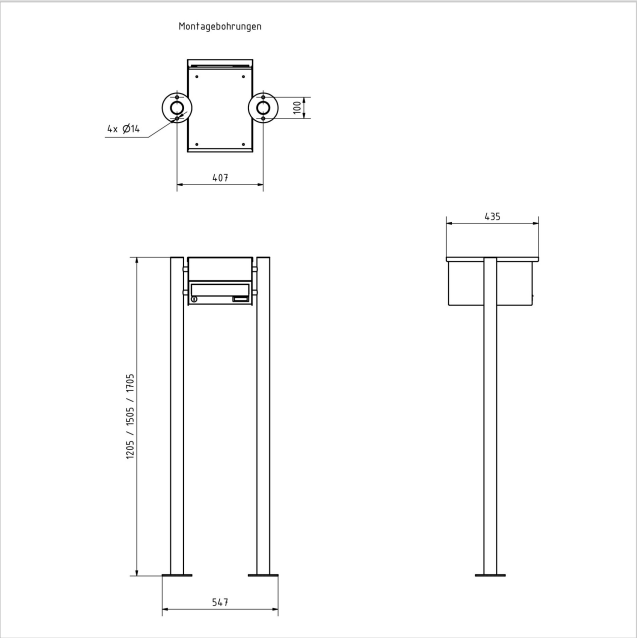







Briefkasten Manufaktur Lippe GmbH
Werler Straße 60
32105 Bad Salzuflen

www.briefkasten-manufaktur.de
info@briefkasten-manufaktur.de
Tel.: +49 5222 807110

Geschäftsführer Oliver Woineck
Ust.ID.Nr. DE303690847
Handelsregister Amtsgericht Lemgo, HRB 8618









Briefkasten Manufaktur Lippe GmbH
Werler Straße 60
32105 Bad Salzuflen

www.briefkasten-manufaktur.de
info@briefkasten-manufaktur.de
Tel.: +49 5222 807110

Geschäftsführer Oliver Woineck
Ust.ID.Nr. DE303690847
Handelsregister Amtsgericht Lemgo, HRB 8618





Briefkasten Manufaktur Lippe GmbH
Werler Straße 60
32105 Bad Salzuflen

www.briefkasten-manufaktur.de
info@briefkasten-manufaktur.de
Tel.: +49 5222 807110

Geschäftsführer Oliver Woineck
Ust.ID.Nr. DE303690847
Handelsregister Amtsgericht Lemgo, HRB 8618