7-voudige 7x1 RVS brievenbussysteem vrijstaand Design BASIC Plus 385X ST-R - RAL naar keuze | 300x110x385 mm (BxHxD) - ?? Normaal 12 liter | ? Kleur naar keuze | met 7 brievenbussen



Product number 385XR-7S

Product description

Smalle vrijstaande brievenbusinstallatie BASIC Plus 385X ST-R voor 7 wooneenheden – kleur naar keuze

De BASIC Plus 385X ST-R vrijstaande brievenbusinstallatie voor 7 wooneenheden is een hoogwaardige oplossing voor grotere meergezinswoningen, wooncomplexen en commerciële panden. De smallere, meer in de hoogte gerichte opstelling vermindert de horizontale ruimtebehoefte en is bijzonder geschikt voor perceelingangen met beperkte breedte.

De brievenbussen zijn vervaardigd van RVS V2A en worden in de gekozen RAL-kleur gepoedercoat. De weersbestendige staande elementen van geslepen RVS V2A 1.4301 vormen een hoogwaardig contrast en vormen de stabiele vrijstaande onderconstructie.

Elk postvak heeft een inhoud van ca. 12 liter. De inwerpopening van 35 × 265 mm is geschikt voor DIN-C4-zendingen in staand formaat. Een geluiddempende rubberen lip aan de inwerpklep, de frontale postuitname en robuuste, van links naar rechts openslaande deuren zorgen voor een dagelijkse, gebruiksvriendelijke bediening.

De voordelen van de BASIC Plus 385X ST-R installatie in één oogopslag

Ruimtebesparend in de breedte

De smallere configuratie ordent 7 postvakken compact in de hoogte en vereist minder horizontale opstellingsruimte dan een brede opstelling.

DIN-C4-inwerpopening en 12 liter inhoud

De 300 × 110 × 385 mm (B × H × D) grote postvakken bieden ieder ca. 12 liter inhoud. De inwerpopening van 35 × 265 mm neemt ook grotere DIN-C4-zendingen in staand formaat op.

Briefkasten Manufaktur Lippe GmbH
Werler Straße 60
32105 Bad Salzuflen

www.briefkasten-manufaktur.de
info@briefkasten-manufaktur.de
Tel.: +49 5222 807110

Geschäftsführer Oliver Woineck
Ust.ID.Nr. DE303690847
Handelsregister Amtsgericht Lemgo, HRB 8618

Rustige inworp en veilige toewijzing

Rubberen lippen dempen de inwerpkleppen. Elk vak heeft een robuust slot, twee sleutels met sleutelnummer en een beschermd verwisselbaar naambordje onder de inwerpklep.

Massieve RVS-staande elementen

De vrijstaande installatie wordt gedragen door staande elementen van Ø 60 mm uit geslepen RVS V2A 1.4301. Afhankelijk van de gekozen configuratie is montage mogelijk door vastschroeven op een fundering of door inbetonneren.

BASIC Plus – kleur naar keuze

De gepoedercoate RVS-brievenbussen kunnen passend bij de architectuur in een RAL-kleur worden gekozen. Geslepen RVS-staande elementen, modulaire constructie en Duitse fabricage ronden de duurzame installatie af.

Uitrusting van de BASIC Plus 385X ST-R brievenbusinstallatie

Brievenbusinstallatie

Aantal brievenbussen 7 afzonderlijk afsluitbare postvakken
Enkel vak 300 × 110 × 385 mm (B × H × D)
Inhoud Ca. 12 liter per brievenbus
Materiaal RVS V2A, gepoedercoat in gekozen RAL-kleur
Inwerpopening 35 × 265 mm, geschikt voor DIN C4 staand
Norm Brievenbussen overeenkomstig DIN EN 13724

Post en bediening

Inwerpkleppen Met geluiddempende rubberen lip
Postuitname Aan de voorzijde
Deuropening Van links naar rechts
Sleutels 2 sleutels met sleutelnummer per brievenbus
Naambordje Verwisselbaar naambordje onder de inwerpklep
Bekleding Aanliggende zijbekleding en massief regendak

Staanders en montage

Staanders Ø 60 mm RVS V2A 1.4301, geslepen
Montagewijzen Optioneel voor vastschroeven of voor inbetonneren
Bouwhoogte Afhankelijk van de gekozen staanderuitvoering
Basismateriaal Consistente toepassing van RVS V2A
Constructie Modulair en montagevriendelijk opgebouwd
Productie Gemaakt in Duitsland door Briefkasten Manufaktur Lippe

Montage van de vrijstaande installatie

Briefkasten Manufaktur Lippe GmbH
Werler Straße 60
32105 Bad Salzuflen

www.briefkasten-manufaktur.de
info@briefkasten-manufaktur.de
Tel.: +49 5222 807110

Geschäftsführer Oliver Woineck
Ust.ID.Nr. DE303690847
Handelsregister Amtsgericht Lemgo, HRB 8618

Voor de montage met schroeven is een vlak, voldoende dragend fundament vereist. Bij uitvoering voor inbetonneren moeten de staanders loodrecht en duurzaam verankerd worden in een passend gedimensioneerd betonfundament. Bevestiging en fundering moeten worden afgestemd op het gewicht van de installatie, de bodemgesteldheid en de lokale omstandigheden.

Opmerking over weersbescherming

De post is slechts bij volledig ingestoken zendingen en gesloten inwerpkleppen optimaal beschermd tegen vocht en vervuiling. Uitstekende brieven of tijdschriften kunnen het volledig sluiten van de kleppen verhinderen.

BASIC Plus constructie en vervangende onderdelen

De BASIC Plus-serie is modulair en montagevriendelijk opgebouwd. De consequente toepassing van RVS V2A ondersteunt een lange gebruiksduur; voor BASIC Plus-installaties zijn vervangende onderdelen direct beschikbaar.

Product properties

Oppervlak/kleur	RAL 9005 diepzwart, RAL 3004 paarsrood, DB 703 ijzerglimmerts, RAL 7016 antracietgrijs, RAL naar keuze (volgens kleurentabel), Grond, RAL 9007 grijs aluminium, RAL 9016 verkeerswit
Serie	BASIS
Enkele doos per volume	Normaal > 10 liter
Naametikettering	Naamplaatje
Type montage	Vrijstaand
Basismateriaal	Roestvrij staal V2A 1.4301
Aantal dozen	met 7 brievenbussen
Item terugtrekken	Voorkant

Briefkasten Manufaktur Lippe GmbH
Werler Straße 60
32105 Bad Salzuflen

www.briefkasten-manufaktur.de
info@briefkasten-manufaktur.de
Tel.: +49 5222 807110

Geschäftsführer Oliver Woineck
Ust.ID.Nr. DE303690847
Handelsregister Amtsgericht Lemgo, HRB 8618

Dimensions

Hoogte van individuele doos in mm	110,0
Breedte van enkele doos in mm	300,0
Volume in liter	12
Hoogte van lettersleuf in mm	35,0
Breedte van lettersleuf in mm	265,0
Hoogte van brievenbussysteem in mm	770,0
Breedte van brievenbussysteem in mm	300,0
Totale hoogte in mm	1500,0 | 1700,0
Totale breedte in mm	465,0
Diepte in mm	435,0
Gewicht in kg	41
Leveringstoestand	De levering vindt plaats in blokken; staande elementen / brievenbus worden apart geleverd.

Dimension drawing

Briefkasten Manufaktur Lippe GmbH
Werler Straße 60
32105 Bad Salzuflen

www.briefkasten-manufaktur.de
info@briefkasten-manufaktur.de
Tel.: +49 5222 807110

Geschäftsführer Oliver Woineck
Ust.ID.Nr. DE303690847
Handelsregister Amtsgericht Lemgo, HRB 8618

Montagebohrungen

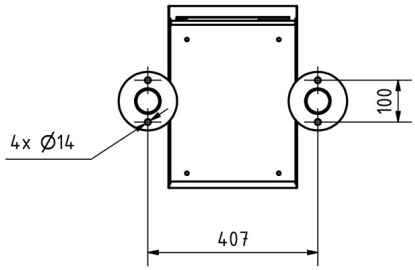

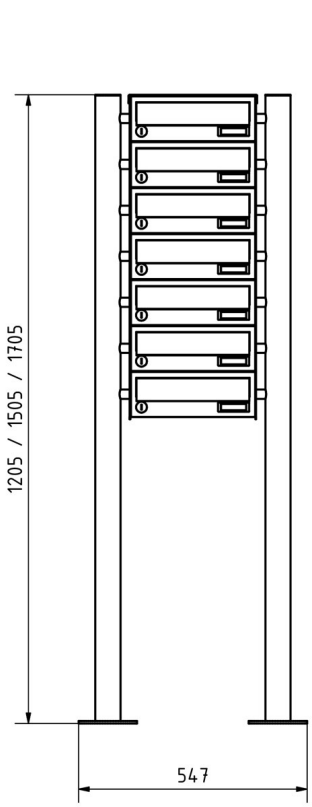

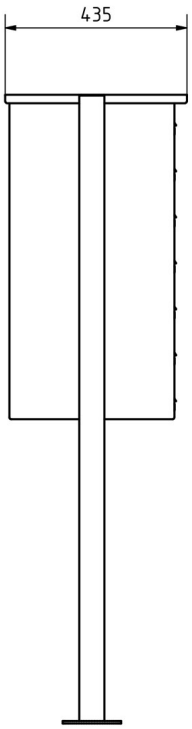

Briefkasten Manufaktur Lippe GmbH
Werler Straße 60
32105 Bad Salzuflen

www.briefkasten-manufaktur.de
info@briefkasten-manufaktur.de
Tel.: +49 5222 807110

Geschäftsführer Oliver Woineck
Ust.ID.Nr. DE303690847
Handelsregister Amtsgericht Lemgo, HRB 8618

More images





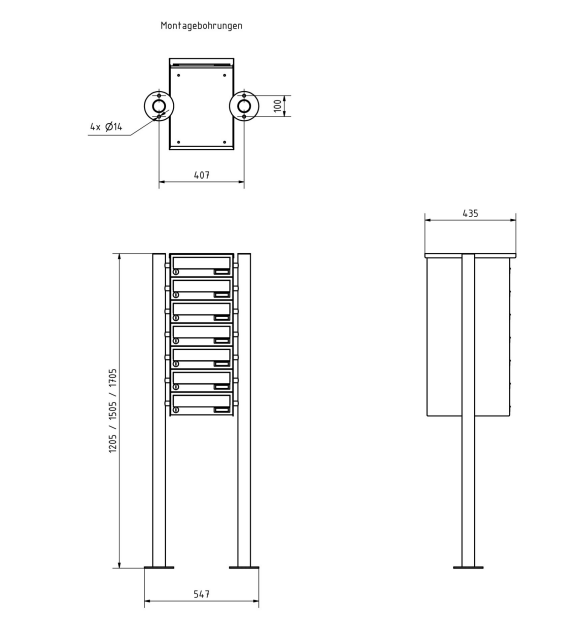



Briefkasten Manufaktur Lippe GmbH
Werler Straße 60
32105 Bad Salzuflen

www.briefkasten-manufaktur.de
info@briefkasten-manufaktur.de
Tel.: +49 5222 807110

Geschäftsführer Oliver Woineck
Ust.ID.Nr. DE303690847
Handelsregister Amtsgericht Lemgo, HRB 8618





Briefkasten Manufaktur Lippe GmbH
Werler Straße 60
32105 Bad Salzuflen

www.briefkasten-manufaktur.de
info@briefkasten-manufaktur.de
Tel.: +49 5222 807110

Geschäftsführer Oliver Woineck
Ust.ID.Nr. DE303690847
Handelsregister Amtsgericht Lemgo, HRB 8618