Design wandlamp FISCHER MEDIUM 280x80 - 2-zijdig - roestvrij staal met poedercoating - RAL naar keuze | 280mm x 80mm | ? Kleur naar keuze



Product number 631R

Product description

Design wandlamp FISCHER MEDIUM 280x80 - 2-zijdig - gepoedercoat roestvrij staal - RAL-kleur naar keuze

Hoogwaardige wandlamp van gepoedercoat roestvrij staal voor binnen en buiten. Dit armatuur met warmwitte lichtkleur heeft een lichtuitgang aan zowel de boven- als onderkant.

- De wandlamp is gemaakt van gegoten aluminium, roestvrij staal en opaal glas.
- Geïntegreerde LED-module 2 x 7,8 W incl. converter, directe aansluiting 230 V, 50 Hz, lichtkleur warmwit, 3000° K .
- Aansluiting voor beschermende geleider.
- Beschermingsklasse IP 44 - spatwaterdicht.
- Met gegoten aluminium montageplaat voor bevestiging.
- 2 bevestigingsgaten Ø 6x10 in de muurplaat, horizontale afstand 210mm, kabeldoorvoer met kabeldoorvoer voor aansluitkabel max. 3 x 1,5mm² aansluitklem 2 x 2,5mm.
- CE-conformiteitsmerkteken.
- Gefabriceerd door Gebrüder Albert GmbH & Co KG Leuchtenfabrik - Quality Made in Germany (Fröndenberg).

Installatie:

Voor de installatie en het gebruik van deze armatuur moeten de nationale en internationale elektronische veiligheidsvoorschriften in acht worden genomen. Maak de muurplaat los van de armatuurarmatuur met behulp van de vier inbusbouten, trek de netaansluitkabel door de aanwezige kabeldoorvoer en schroef de muurplaat vast aan de montagevoet. Breng de aardleidingverbinding en de elektrische aansluiting naar de terminal tot stand. Bevestig de armatuurarmatuur over de muurplaat en draai deze vast tegen de muurplaat met behulp van de vier inbusbouten.

Briefkasten Manufaktur Lippe GmbH
Werler Straße 60
32105 Bad Salzuflen

www.briefkasten-manufaktur.de
info@briefkasten-manufaktur.de
Tel.: +49 5222 807110

Geschäftsführer Oliver Woineck
Ust.ID.Nr. DE303690847
Handelsregister Amtsgericht Lemgo, HRB 8618

Product properties

Oppervlak/kleur	RAL 9005 diepzwart, DB 703 ijzerglimmerts, RAL 7016 antracietgrijs, RAL naar keuze (volgens kleurentabel), RAL 9007 grijs aluminium, RAL 9016 verkeerswit
Beschermingsklasse	IP44
Lichtbron	2x LED, 7,8 watt
Basismateriaal	Aluminium AlMg3 W19, Roestvrij staal V2A 1.4301
Beschermingsklasse	I

Briefkasten Manufaktur Lippe GmbH
Werler Straße 60
32105 Bad Salzuflen

www.briefkasten-manufaktur.de
info@briefkasten-manufaktur.de
Tel.: +49 5222 807110

Geschäftsführer Oliver Woineck
Ust.ID.Nr. DE303690847
Handelsregister Amtsgericht Lemgo, HRB 8618

Dimensions

Breedte in mm	205
Hoogte in mm	105
Totale breedte in mm	205
Diepte in mm	90,0
Leveringstoestand	Volledig gemonteerd geleverd

Dimension drawing

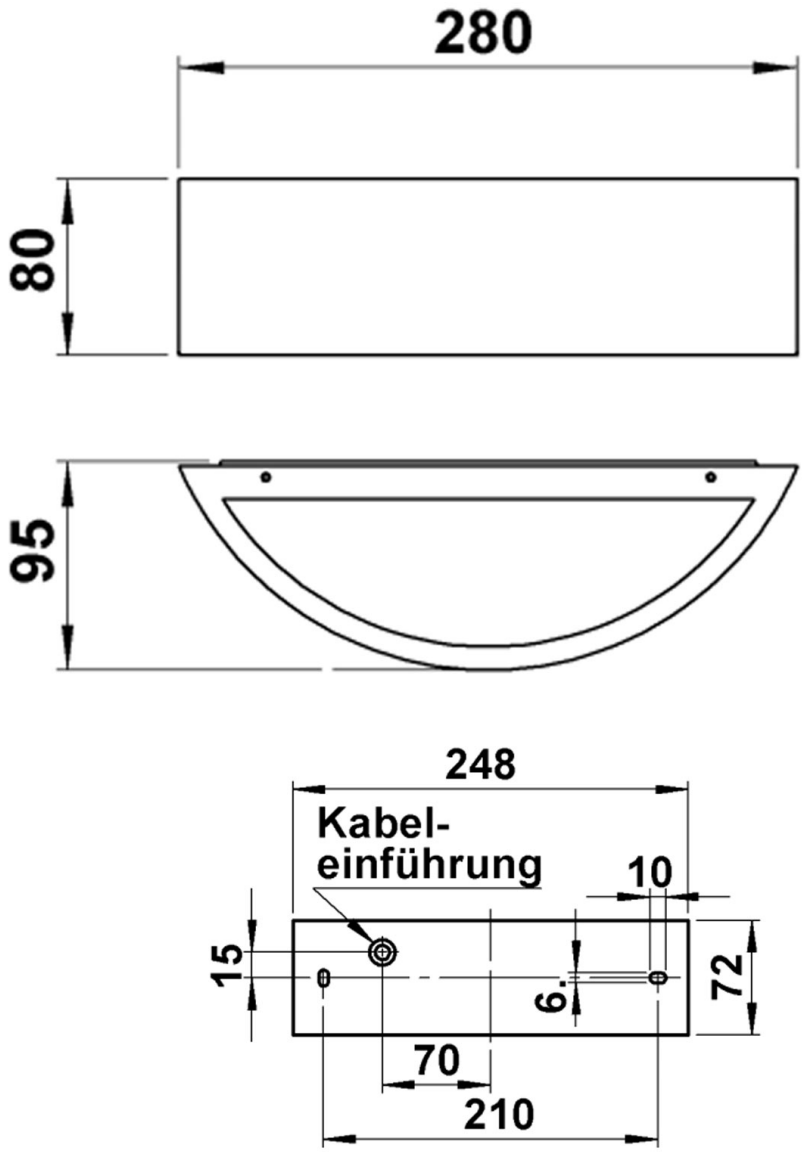

More images



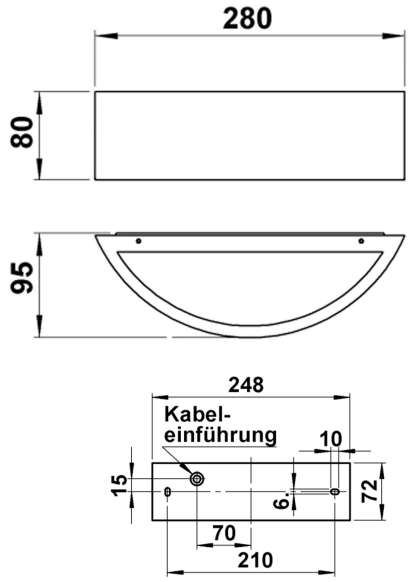

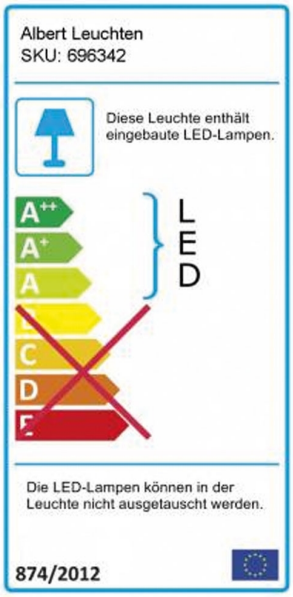

Briefkasten Manufaktur Lippe GmbH
Werler Straße 60
32105 Bad Salzuflen

www.briefkasten-manufaktur.de
info@briefkasten-manufaktur.de
Tel.: +49 5222 807110

Geschäftsführer Oliver Woineck
Ust.ID.Nr. DE303690847
Handelsregister Amtsgericht Lemgo, HRB 8618