12x3 roestvrij stalen opbouwbrievenbus BASIC Plus 382XA AP - gepolijst V2A roestvrij staal | 100 mm diep | met 12 brievenbussen (4x3) | Roestvrij staal, geborsteld

Product number 382XA-VA-12W-100



Product description

12-vaks 4x3 roestvrijstalen opbouwbrievenbus Design BASIC Plus 382XA AP - roestvrij staal V2A, geborsteld

Hoogwaardige opbouwbrievenbus voor 12 partijen, made in Germany door Briefkasten Manufaktur.

Het complete opbouw brievenbussysteem is vervaardigd uit roestvrij staal V2A, geborsteld. De zeer hoogwaardige afwerking en het doordachte concept maken dit brievenbussysteem tot een van onze toppers. Een regenaflooprand voor optimale bescherming tegen water, een doorlopende rubberlip voor geruisloos inwerpen, het solide verwisselbare naamplaatje, een praktische postbeugel en het zeer robuuste slot kenmerken dit opbouw brievenbussysteem.

De brievenbussystemen uit de collectie BASIC Plus onderscheiden zich door het consequent gebruik van roestvrij staal V2A. Het resultaat is een zeer lange levensduur en duurzaamheid. De constructie is door onze eigen ingenieurs ontwikkeld met het oog op hoge flexibiliteit en modulariteit, eenvoudige montage van reserveonderdelen en probleemloze zelfmontage. Voor alle BASIC Plus systemen zijn reserveonderdelen direct beschikbaar.

Dankzij de constructiewijze is de zelfmontage eenvoudig. Het brievenbussysteem is voorbereid op een eenvoudige complete montage; er is geen tijdrovende wandmontage van individuele vakken nodig.

Briefkasten Manufaktur Lippe GmbH
Werler Straße 60
32105 Bad Salzuflen

www.briefkasten-manufaktur.de
info@briefkasten-manufaktur.de
Tel.: +49 5222 807110

Geschäftsführer Oliver Woineck
Ust.ID.Nr. DE303690847
Handelsregister Amtsgericht Lemgo, HRB 8618

- 12-vaks opbouw brievenbussysteem met brievenbussen van roestvrij staal V2A, geborsteld.
- Het systeem wordt vervaardigd door Briefkasten Manufaktur. Duitse kwaliteitsproductie "Made in Germany".
- De brievenbussen voldoen aan DIN/EN 13724. Inwerpopening (3,5 cm x 32,5 cm) voor C4 liggend; ook grote brieven passen erin zonder te worden gevouwen.
- Inwerpkleppen met geluiddempend rubberprofiel voor zeer geruisloos inwerpen van post.
- De deuren zijn van links naar rechts te openen.
- Inclusief 2 sleutels met sleutelnummer, verwisselbaar naamplaatje onder de inwerpklep en postbeugel per brievenbus.
- Grote capaciteit door optionele brievenbusdiepte +50 mm = ca. 17 l. Geschikt voor bedrijven en huishoudens met een zeer grote hoeveelheid post.
- Inclusief zijbekleding + regendak van roestvrij staal V2A, geborsteld.
- Voor wandmontage inclusief montagerail en bevestigingsmateriaal (schroeven + pluggen).

Belangrijke informatie:

De post is alleen bij volledig inwerpen en gesloten klep beschermd tegen vocht en vervuiling. Bij bepaalde extreme weersomstandigheden kan er toch water binnendringen (volgens DIN EN 13724 tot 1 ccm). Dit is geen reden voor reclamatie.

Product properties

Serie	BASIS
Enkele doos per volume	Normaal > 10 liter
Naametikettering	Naamplaatje
Basismateriaal	Roestvrij staal V2A 1.4301
Item terugtrekken	Voorkant
Oppervlak/kleur	Grond
Type montage	Opbouw
Aantal dozen	met 12 brievenbussen

Dimensions

Hoogte van individuele doos in mm	330,0
Breedte van enkele doos in mm	355,0
Volume in liter	12,0 | 17,0
Hoogte van lettersleuf in mm	35,0
Breedte van lettersleuf in mm	325,0
Hoogte van brievenbussysteem in mm	990,0
Breedte van brievenbussysteem in mm	1420,0
Diepte in mm	100,0 | 150,0
Gewicht in kg	54
Leveringstoestand	De levering vindt voorgemonteerd/gedeeltelijk gedemonteerd plaats.

Briefkasten Manufaktur Lippe GmbH
Werler Straße 60
32105 Bad Salzuflen

www.briefkasten-manufaktur.de
info@briefkasten-manufaktur.de
Tel.: +49 5222 807110

Geschäftsführer Oliver Woineck
Ust.ID.Nr. DE303690847
Handelsregister Amtsgericht Lemgo, HRB 8618

More images





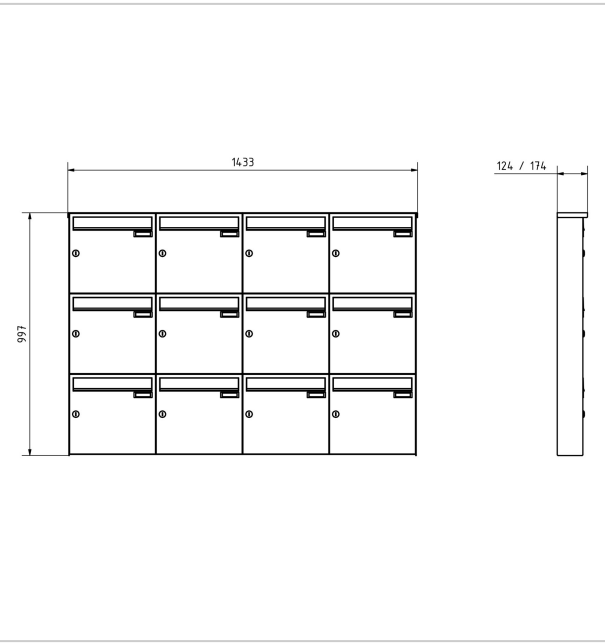



Briefkasten Manufaktur Lippe GmbH
Werler Straße 60
32105 Bad Salzuflen

www.briefkasten-manufaktur.de
info@briefkasten-manufaktur.de
Tel.: +49 5222 807110

Geschäftsführer Oliver Woineck
Ust.ID.Nr. DE303690847
Handelsregister Amtsgericht Lemgo, HRB 8618







Briefkasten Manufaktur Lippe GmbH
Werler Straße 60
32105 Bad Salzuflen

www.briefkasten-manufaktur.de
info@briefkasten-manufaktur.de
Tel.: +49 5222 807110

Geschäftsführer Oliver Woineck
Ust.ID.Nr. DE303690847
Handelsregister Amtsgericht Lemgo, HRB 8618