3-vaks RVS opbouwbrievenbus BASIC Plus 382X AP met belkast aan de zijkant | Links | 150 mm diep | met 3 brievenbussen (3x1) | Roestvrij staal, geborsteld

Product number 382XA-3W-SP-L-150



Product description

3-vaks RVS opbouwbrievenbus BASIC Plus 382X AP met belkast aan de zijkant

Duitse kwaliteitsfabricage "Made in Germany" door Briefkasten Manufaktur. De complete 3-vaks opbouwbrievenbus bestaat uit weersbestendig RVS V2A, geborsteld. Een regenaflooprand voor optimale waterbescherming, een dubbelgevouwen inworpklep met rubberen buffer, het solide verwisselbare naamplaatje, een praktische posthouder en het zeer robuuste slot kenmerken deze RVS-brievenbus.

De brievenbussystemen van de BASIC Plus-collectie onderscheiden zich door het consequente gebruik van RVS V2A. Het resultaat is een zeer lange levensduur en duurzaamheid. De constructie is door onze eigen ingenieurs ontwikkeld met het oog op hoge flexibiliteit en modulariteit, eenvoudige montage van reserveonderdelen en probleemloze zelfmontage. Voor alle BASIC Plus-systemen zijn reserveonderdelen direct verkrijgbaar.

Dankzij de constructiewijze is de zelfmontage eenvoudig. Het brievenbussysteem is voorbereid voor een gemakkelijke complete montage; er is geen uitgebreide wandmontage van losse bakken nodig. 3-vaks opbouwbrievenbus van hoogwaardig, weersbestendig RVS V2A 1.4301, geborsteld.

Voordelen in één oogopslag

Aansluitende RVS-bekleding met regenkap

Zijbekleding en regenkap behoren tot deze uitvoering en zijn gemaakt van RVS V2A, geborsteld. De aansluitende uitvoering vormt samen met het brievenbussysteem een gesloten, constructief op elkaar afgestemde eenheid.

Ruime brieveninworp

De inworpopening meet 35 × 325 mm en is geschikt voor DIN C4 liggend. De uitvoering van de brievenbus voldoet aan DIN EN 13724.

Briefkasten Manufaktur Lippe GmbH
Werler Straße 60
32105 Bad Salzuflen

www.briefkasten-manufaktur.de
info@briefkasten-manufaktur.de
Tel.: +49 5222 807110

Geschäftsführer Oliver Woineck
Ust.ID.Nr. DE303690847
Handelsregister Amtsgericht Lemgo, HRB 8618

Stille inworp en comfortabele uitname

De geïntegreerde klepdemper met rubberen buffer vermindert klapgeluiden bij inworp. De posthouder houdt de zendingen bij het uithalen op hun plaats.

Geïntegreerd bel- en spreekgedeelte

Belkast van RVS V2A 1.4301, geborsteld. Als beldrukker wordt de RVS-beldrukker Type 4 gebruikt. Optioneel voorbereid met spreekrooster voor de inbouw van gangbare deurintercomsystemen of inbouwluidsprekers. (Deurintercom/inbouwluidsprekers niet inbegrepen). Optioneel is ook een uitvoering met Comelit Ultra video-compleetset verkrijgbaar.

Kwaliteitsfabricage en doordacht ontwerp

Het systeem wordt bij Briefkasten Manufaktur in Duitsland gefabriceerd. Het ontwerp is gericht op eenvoudige zelfmontage.

Uitrusting en productdetails

Brievenbussysteem

Aantal brievenbussen 3 afzonderlijk te gebruiken postvakken
Indeling 3 × 1
Diepte 150 mm
Materiaal brievenbus RVS V2A 1.4301
Oppervlak brievenbus Geborsteld
Bel-/spraakgedeelte Belkast van RVS V2A 1.4301, geborsteld

Post en bediening

Inworpopening 35 × 325 mm, geschikt voor DIN C4 liggend
Norm DIN EN 13724
Inworpklep Geluidsgedempt door rubberen buffer
Sleutels 2 sleutels met sleutelnummer per brievenbus
Naambordje Verwisselbaar naamplaatje onder de inworpklep
Posthouder Per brievenbus geïntegreerd

Montage en uitrusting

Montagewijze Opbouw
Regenaflooprand In de constructie geïntegreerd
Regenkap Van RVS V2A, geborsteld
Zijbekleding Van RVS V2A, geborsteld
Montagemateriaal Voor wandmontage incl. montageschiene en bevestigingsmateriaal (schroeven + pluggen)
Fabricage Made in Germany by Briefkasten Manufaktur Lippe

Opmerking over weersbescherming

Bij volledige inworp en een gesloten inworpklep is de post zo goed mogelijk beschermd tegen vocht en vervuiling. Uitstekende zendingen kunnen voorkomen dat de klep volledig sluit.

Briefkasten Manufaktur Lippe GmbH
Werler Straße 60
32105 Bad Salzuflen

www.briefkasten-manufaktur.de
info@briefkasten-manufaktur.de
Tel.: +49 5222 807110

Geschäftsführer Oliver Woineck
Ust.ID.Nr. DE303690847
Handelsregister Amtsgericht Lemgo, HRB 8618

Opmerking over wandmontage

Controleer vóór montage de draagkracht en de staat van de muur. De bevestiging moet worden afgestemd op het gewicht van het systeem en de aanwezige muuropbouw.

Product properties

Serie	BASIS
Aantal belknoppen	1 drukknop, 2 knoppen, 3 knoppen
Functies	Lichtschakelaar, Intercomtoestel
Functiebox voorbereid voor fabrikant	GIRA, Busch Jaeger, Siedle, STR Elektronica, ELCOM, TCS, Ritto, ALGO, Telegärtner, Auerswald, Legrand Bticino, Comelite
Naametikettering	Naamplaatje
Basismateriaal	Roestvrij staal V2A 1.4301
Item terugtrekken	Voorkant
Oppervlak/kleur	Grond
Enkele doos per volume	Groot > 16 liter
Type montage	Opbouw
Aantal dozen	met 3 brievenbussen

Dimensions

Hoogte van individuele doos in mm	330,0
Breedte van enkele doos in mm	355,0
Volume in liter	12,0 | 17,0
Hoogte van lettersleuf in mm	35,0
Breedte van lettersleuf in mm	325,0
Hoogte van brievenbussysteem in mm	330,0
Breedte van brievenbussysteem in mm	1235,0
Totale breedte in mm	1235,0
Diepte in mm	100,0 | 150,0
Gewicht in kg	12

Briefkasten Manufaktur Lippe GmbH
Werler Straße 60
32105 Bad Salzuflen

www.briefkasten-manufaktur.de
info@briefkasten-manufaktur.de
Tel.: +49 5222 807110

Geschäftsführer Oliver Woineck
Ust.ID.Nr. DE303690847
Handelsregister Amtsgericht Lemgo, HRB 8618

More images







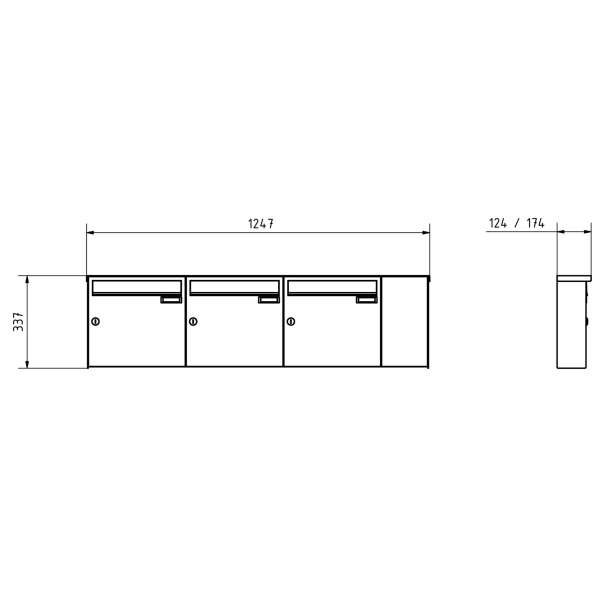

Briefkasten Manufaktur Lippe GmbH
Werler Straße 60
32105 Bad Salzuflen

www.briefkasten-manufaktur.de
info@briefkasten-manufaktur.de
Tel.: +49 5222 807110

Geschäftsführer Oliver Woineck
Ust.ID.Nr. DE303690847
Handelsregister Amtsgericht Lemgo, HRB 8618









Briefkasten Manufaktur Lippe GmbH
Werler Straße 60
32105 Bad Salzuflen

www.briefkasten-manufaktur.de
info@briefkasten-manufaktur.de
Tel.: +49 5222 807110

Geschäftsführer Oliver Woineck
Ust.ID.Nr. DE303690847
Handelsregister Amtsgericht Lemgo, HRB 8618



Briefkasten Manufaktur Lippe GmbH
Werler Straße 60
32105 Bad Salzuflen

www.briefkasten-manufaktur.de
info@briefkasten-manufaktur.de
Tel.: +49 5222 807110

Geschäftsführer Oliver Woineck
Ust.ID.Nr. DE303690847
Handelsregister Amtsgericht Lemgo, HRB 8618