6-voudige roestvrijstalen brievenbusinstallatie Design BASIC Plus 385XW voor zijwandmontage - RAL naar keuze | Links | met 6 brievenbussen (1x6)



Product number 385XW-6S

Product description

Zijdelingse BASIC Plus 385XW brievenbusinstallatie voor 6 partijen – kastpositie links

De BASIC Plus 385XW is een hoogwaardige RVS-brievenbusinstallatie voor zijdelingse wandmontage voor 6 partijen. Deze is ontwikkeld voor meergezinswoningen, kantoorgebouwen en kleinere wooncomplexen en maakt een ruimtebesparende montage naast de voordeur of aan een geschikte wand mogelijk.

Zes afzonderlijke postvakken zijn ruimtebesparend boven elkaar geplaatst en vormen een robuuste, rechtlijnige eenheid direct bij de gebouwentree.

De brievenbussen zijn vervaardigd uit RVS V2A 1.4301 en worden in een RAL- of DB-kleur naar keuze gepoedercoat. Ook de regenkap en zijbekleding zijn van RVS uitgevoerd. De zijdelingse bevestiging geschiedt via Ø 60,3 mm dikke RVS-zuilen met een geschuurde afwerking korrel 240.

Bij deze artikelvariant bevindt de kastpositie zich links. De zijdelingse opstelling creëert een duidelijke montagezijde en maakt het mogelijk de brievenbusinstallatie passend af te stemmen op de bouwkundige situatie bij de entree.

De voordelen van de BASIC Plus 385XW in één oogopslag

Zijdelingse wandmontage

De 385XW wordt zijdelings aan een geschikte gevelwand gemonteerd. De kastpositie van deze variant is links; hierdoor kan de installatie doelgericht worden aangepast aan de aanwezige entree-situatie.

BASIC Plus van RVS V2A

Briefkasten Manufaktur Lippe GmbH
Werler Straße 60
32105 Bad Salzuflen

www.briefkasten-manufaktur.de
info@briefkasten-manufaktur.de
Tel.: +49 5222 807110

Geschäftsführer Oliver Woineck
Ust.ID.Nr. DE303690847
Handelsregister Amtsgericht Lemgo, HRB 8618

Brievenbussen, bekleding en bevestigingselementen zijn consequent uitgevoerd in RVS V2A 1.4301. De gepoedercoate brievenbussen combineren een hoogwaardige oppervlakte met een duurzame constructie.

DIN-C4-inworp met rubberlip

Elk postvak heeft een inworpopening van 35 × 265 mm geschikt voor DIN C4 staand. Een geluiddempende rubberlip vermindert het slaan van de inwurpklep.

Massieve RVS-bevestigingszuilen

De zijdelingse wandbevestiging vindt plaats via Ø 60,3 mm dikke zuilen van RVS V2A 1.4301 met een geschuurde afwerking korrel 240. Zij vormen een robuuste en weerbestendige verbinding tussen installatie en gebouw.

Robuuste oplossing voor 6 partijen

Zes brievenbussen, een slanke uitvoering en consequent RVS-gebruik vormen een duurzame meerpartijenoplossing. De modulaire BASIC-Plus-constructie vergemakkelijkt bovendien onderhoud en montage van vervangende onderdelen.

Uitrusting van de BASIC Plus 385XW voor 6 partijen

Brievenbusinstallatie

Aantal brievenbussen 6 brievenbussen
Indeling 1 kolom × 6 rijen
Materiaal RVS V2A 1.4301
Afwerking Gepoedercoat in een RAL- of DB-kleur naar keuze
Regenkap / zijbekleding RVS V2A 1.4301, in dezelfde kleur gepoedercoat
Fabricage Gemaakt in Duitsland door Briefkasten Manufaktur Lippe

Post en bediening

Inworpopening 35 × 265 mm per brievenbus, geschikt voor DIN C4 staand
Postvolume Ca. 12 liter per brievenbus
Inworpkleppen Met geluiddempende rubberlip
Postontvangst Aan de voorzijde
Openingsrichting Van links naar rechts
Sleutels 12 sleutels in totaal, 2 per brievenbus
Naamplaatjes 6 verwisselbare naamplaatjes onder de inworpkleppen

Zijdelingse bevestiging

Kastpositie Links
Bevestigingszuilen Ø 60,3 mm RVS V2A 1.4301
Afwerking zuilen Geschuurd met korrel 240
Montagewijze Schroefmontage aan een geschikte gevelwand
Bevestigingsmiddelen Boutankers of schroefdraadankers (stockschroeven) ter plaatse kiezen, passend bij de wand
Norm Brievenbussen conform DIN EN 13724

Opmerking over zijdelingse wandmontage

Briefkasten Manufaktur Lippe GmbH
Werler Straße 60
32105 Bad Salzuflen

www.briefkasten-manufaktur.de
info@briefkasten-manufaktur.de
Tel.: +49 5222 807110

Geschäftsführer Oliver Woineck
Ust.ID.Nr. DE303690847
Handelsregister Amtsgericht Lemgo, HRB 8618

De wand moet schoon, vlak en voldoende dragend zijn voor het gewicht van de complete brievenbusinstallatie. Boutankers of schroefdraadankers maken geen deel uit van de levering en moeten passend worden gekozen op basis van wandopbouw, gewicht van de installatie en de lokale montagesituatie.

Opmerking over weerbescherming

Poststukken moeten volledig worden ingewerpt zodat de inworpkleppen kunnen sluiten. De inworffront verdient het de voorkeur niet direct aan de hoofdwindrichting te zijn blootgesteld. Bij extreme weersomstandigheden kan er ondanks normconforme uitvoering vocht binnendringen.

Onderhoud en BASIC-Plus-constructie

RVS V2A is onderhoudsarm en duurzaam. De modulaire BASIC-Plus-constructie is ontworpen voor eenvoudige montage en een goede beschikbaarheid van vervangende onderdelen.

Product properties

Oppervlak/kleur	RAL 9005 diepzwart, RAL 3004 paarsrood, DB 703 ijzerglimmerts, RAL 7016 antracietgrijs, RAL naar keuze (volgens kleurentabel), RAL 9007 grijs aluminium, RAL 9016 verkeerswit
Serie	BASIS
Aantal dozen	met 6 brievenbussen
Enkele doos per volume	Normaal > 10 liter
Naametikettering	Naamplaatje
Basismateriaal	Roestvrij staal V2A 1.4301
Huisnummer	Huisnummer als lasergravure
Item terugtrekken	Voorkant
Type montage	Opbouw

Briefkasten Manufaktur Lippe GmbH
Werler Straße 60
32105 Bad Salzuflen

www.briefkasten-manufaktur.de
info@briefkasten-manufaktur.de
Tel.: +49 5222 807110

Geschäftsführer Oliver Woineck
Ust.ID.Nr. DE303690847
Handelsregister Amtsgericht Lemgo, HRB 8618

Dimensions

Hoogte in mm	820
Hoogte van individuele doos in mm	110,0
Breedte van enkele doos in mm	300,0
Volume in liter	12
Hoogte van lettersleuf in mm	35,0
Breedte van lettersleuf in mm	265,0
Hoogte van brievenbussysteem in mm	660,0
Breedte van brievenbussysteem in mm	300,0
Totale breedte in mm	400,0
Diepte in mm	435,0
Gewicht in kg	37
Leveringstoestand	Levering vindt plaats in blokken, standelementen / brievenbus apart geleverd

Dimension drawing

Briefkasten Manufaktur Lippe GmbH
Werler Straße 60
32105 Bad Salzuflen

www.briefkasten-manufaktur.de
info@briefkasten-manufaktur.de
Tel.: +49 5222 807110

Geschäftsführer Oliver Woineck
Ust.ID.Nr. DE303690847
Handelsregister Amtsgericht Lemgo, HRB 8618

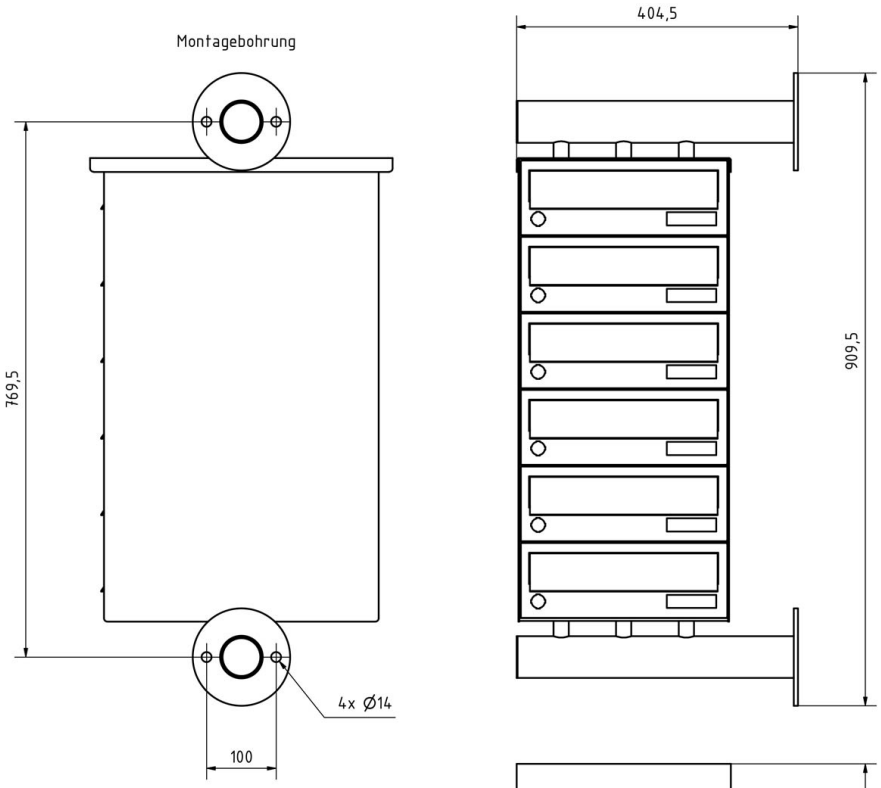
Montagebohrung
769,5
4x Ø14
100
404,5
909,5
435

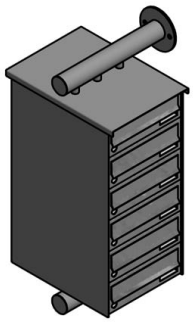

More images









Briefkasten Manufaktur Lippe GmbH
Werler Straße 60
32105 Bad Salzuflen

www.briefkasten-manufaktur.de
info@briefkasten-manufaktur.de
Tel.: +49 5222 807110

Geschäftsführer Oliver Woineck
Ust.ID.Nr. DE303690847
Handelsregister Amtsgericht Lemgo, HRB 8618

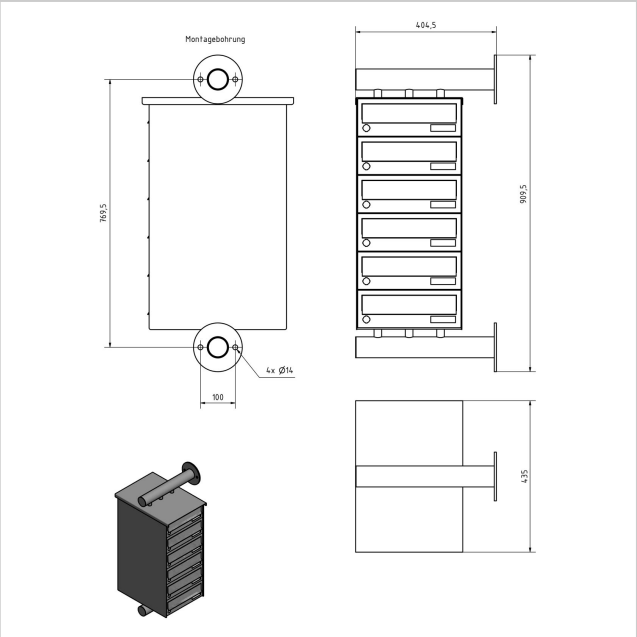
Montagebohrung
404,5
909,5
769,5
4x Ø14
100
435











Briefkasten Manufaktur Lippe GmbH
Werler Straße 60
32105 Bad Salzuflen

www.briefkasten-manufaktur.de
info@briefkasten-manufaktur.de
Tel.: +49 5222 807110

Geschäftsführer Oliver Woineck
Ust.ID.Nr. DE303690847
Handelsregister Amtsgericht Lemgo, HRB 8618