Brievenbuszuil BASIC met pakketkast en led-opschrift – RAL-kleur naar keuze

Product number BML3D-ZESPH4V5G4

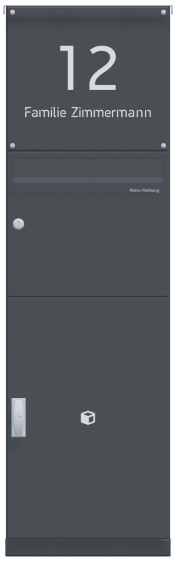

Product description

Brievenbusinstallatie met pakketontvangst – doordacht ontwerp voor uw entree

De BASIC Horizontal-installatie van Briefkasten Manufaktur verwelkomt u en uw bezoekers met een strak en overzichtelijk ontwerp. De modulaire opbouw bundelt de gekozen functies in een overzichtelijke oplossing die u naar wens kunt vormgeven voor dagelijks gebruik. De serie BASIC biedt veelzijdig te combineren brievenbussen, accessoirekasten en functionele kasten voor een harmonieus vormgegeven entree. De installatie is bedoeld als zuil en biedt een brievenbus voor de dagelijkse post. Voor pakketzendingen is een pakketkast geïntegreerd.

De installatie wordt uitgevoerd in een RAL-kleur naar keuze en heeft als totale afmetingen B 383 × H 1252 × D 430 mm.

Via ‘Nu configureren’ opent u precies deze opstelling in de 3D-configurator. Daar kunt u de installatie verder aanpassen en vervolgens bestellen.

Naar wens configureerbaar

Stem uw brievenbusinstallatie af op uw woning: via ‘Nu configureren’ past u deze opstelling aan uw wensen aan.

Briefkasten Manufaktur Lippe GmbH
Werler Straße 60
32105 Bad Salzuflen

www.briefkasten-manufaktur.de
info@briefkasten-manufaktur.de
Tel.: +49 5222 807110

Geschäftsführer Oliver Woineck
Ust.ID.Nr. DE303690847
Handelsregister Amtsgericht Lemgo, HRB 8618

- Staanders op passende lengte: kies de aangeboden paallengte die bij uw montagesituatie past. U kunt de afgebeelde lengte daarbij aanpassen.
- Afwerking van de kasten: pas de kleur aan in de 3D-configurator met de kleuren die voor deze uitvoering worden aangeboden.
- Persoonlijk opschrift: voorzie de daarvoor bestemde vlakken van uw eigen namen, huisnummers of gewenste teksten. Afgebeelde opschriften zijn voorbeelden en kunnen worden vervangen.
- Lettertype en opmaak: kies uit de aangeboden lettertypen voor het opschrift en pas de weergave aan in de configurator.
- Een opschrift met achtergrondverlichting is configureerbaar op de daarvoor bestemde vlakken van deze installatie.
- Uitrusting: voeg passende componenten toe of wijzig deze op basis van het beschikbare aanbod voor de installatie.

Bij individuele aanpassingen worden de afmetingen en de prijs in de 3D-configurator opnieuw berekend op basis van uw keuze.

Robuuste bekleding en doordachte bescherming tegen weersinvloeden

Het regendak van roestvast staal V2A 1.4301 vult de constructieve bescherming tegen weersinvloeden aan: het schermt de bovenzijde af en helpt regen bij de voorzijde weg te houden.

De zijbekleding van roestvast staal V2A 1.4301 beschermt de zijvlakken en zorgt voor een robuuste, visueel gesloten afwerking van de installatie.

Extra ruimte voor pakketten, kranten en meer

Als pakketkast vult dit vak de postontvangst aan met de ontvangst van pakketten, ook wanneer u niet thuis bent. Het gekozen pakketslot uit de serie BASIC met T-greep maakt bezorging mogelijk zonder dat u een sleutel aan de pakketdienst hoeft te geven. U geeft het vak met uw sleutel vrij voor een eenmalige bezorging. De bezorger opent het vrijgegeven vak, legt de zending erin, sluit de deur en vergrendelt het slot door het in te drukken. Om de zending eruit te halen, opent u het vak met uw sleutel en geeft u het vervolgens weer vrij voor de volgende bezorging. Tot dat moment is het niet beschikbaar voor verdere bezorgingen zonder sleutel. De buitenafmetingen van de kast bedragen 370 × 550 × 385 mm (B × H × D). Voor de passende pakketgrootte zijn de vrije deuropening en de bruikbare binnenafmetingen bepalend; de buitenafmetingen zijn geen maximale pakketafmetingen. Vergelijk de afmetingen van de zending vooraf met de binnenafmetingen van het vak.

Materiaal en afwerking

Basismateriaal: roestvast staal V2A 1.4301. Het V2A-roestvast staal biedt een corrosiebestendige en duurzame basis voor de entree.

Het gepoedercoate oppervlak wordt uitgevoerd in een RAL-kleur naar keuze. U kiest de gewenste kleur in de 3D-configurator.

Brievenbus en bedieningsgemak

Brievenbus 370 x 330 x 385 mm: inclusief een regenafvoerrand voor optimale bescherming tegen water, een doorlopende rubberen lip voor geruisloze postinworp, een degelijk verwisselbaar naamplaatje en een zeer robuust slot. Dankzij de inwerphoogte en een vernauwing van de schacht is de post bovendien beschermd tegen ongewenst uitnemen.

Uitrusting

Roestvaststalen naamplaatje BASIC, 2-delig, vlak ingebouwd: vlak ingebouwd naamplaatje van geslepen roestvast staal V2A of gepoedercoat roestvast staal V2A. Het opschrift wordt met een fiberlaser aangebracht in grijs of, bij poedercoating, in een contrasterende kleur.

Kenmerken van deze brievenbusinstallatie

- Productserie: BASIC Horizontal
- Montage: zuil
- Afwerking: RAL-kleur naar keuze
- Totale afmetingen: B 383 × H 1252 × D 430 mm
- 1 brievenbus, 1 functionele kast, 1 accessoirekast
- Afwerking kasten: RAL-kleur naar keuze
- Bevestigingswijze: palen met schroefbevestiging
- Basismateriaal: roestvast staal V2A 1.4301. Afwerking: poedercoating of geslepen roestvast staal

Belangrijke informatie:

Bescherming tegen water: een beschutte plaats, bij voorkeur onder een afdak, helpt uw post te beschermen. Poststukken moeten volledig worden ingestoken en de inwerpklep moet gesloten zijn.

Montage: voor de gekozen installatie is een geschikte, draagkrachtige ondergrond vereist. Houd rekening met de montagehandleiding en de geconfigureerde bevestigingswijze.

Product properties

Serie	BASIS
Functies	Pakketcompartiment
Aantal dozen	met 1 pakketdoos, met 1 brievenbus
Naametikettering	Naamplaatje
Type montage	Vrijstaand
Basismateriaal	Roestvrij staal V2A 1.4301
Item terugtrekken	Voorkant
Oppervlak/kleur	RAL naar keuze (volgens kleurentabel)

Briefkasten Manufaktur Lippe GmbH
Werler Straße 60
32105 Bad Salzuflen

www.briefkasten-manufaktur.de
info@briefkasten-manufaktur.de
Tel.: +49 5222 807110

Geschäftsführer Oliver Woineck
Ust.ID.Nr. DE303690847
Handelsregister Amtsgericht Lemgo, HRB 8618

Dimensions

Hoogte van individuele doos in mm	330
Breedte van enkele doos in mm	370
Totale hoogte in mm	1252
Totale breedte in mm	383
Diepte in mm	430

Dimension drawing

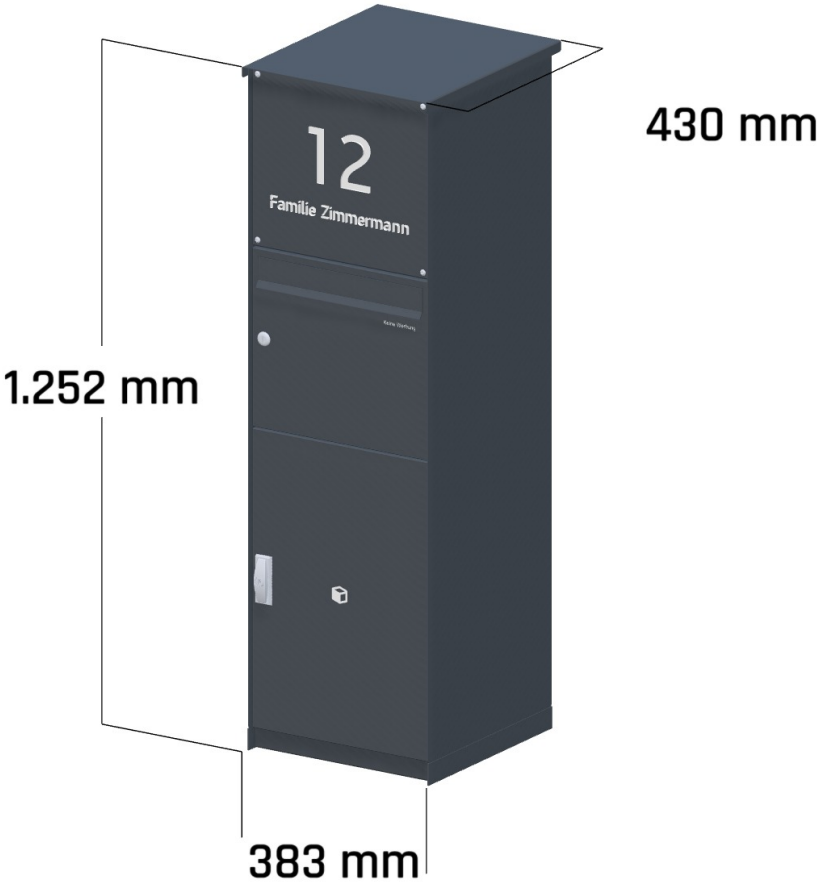

Briefkasten Manufaktur Lippe GmbH
Werler Straße 60
32105 Bad Salzuflen

www.briefkasten-manufaktur.de
info@briefkasten-manufaktur.de
Tel.: +49 5222 807110

Geschäftsführer Oliver Woineck
Ust.ID.Nr. DE303690847
Handelsregister Amtsgericht Lemgo, HRB 8618

More images





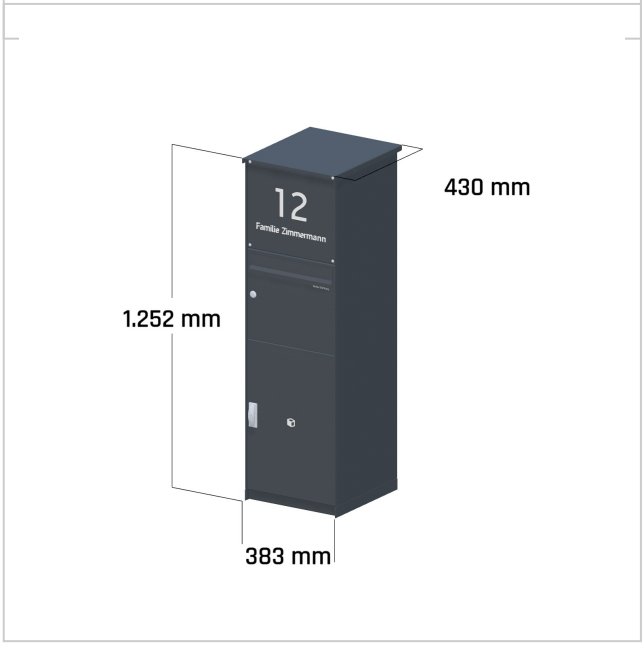

Briefkasten Manufaktur Lippe GmbH
Werler Straße 60
32105 Bad Salzuflen

www.briefkasten-manufaktur.de
info@briefkasten-manufaktur.de
Tel.: +49 5222 807110

Geschäftsführer Oliver Woineck
Ust.ID.Nr. DE303690847
Handelsregister Amtsgericht Lemgo, HRB 8618