6er 3x2 roestvast stalen opbouwbrievenbus BASIC Plus 382XA AP - RAL naar keuze | 150 mm diep | ? Kleur naar keuze | met 6 brievenbussen (3x2)



Product number 382XA-6W-150

Product description

6-vaks 3x2 roestvrijstalen opbouwbrievenbus Design BASIC Plus 382XA AP - RAL naar keuze

Hoogwaardige opbouwbrievenbus voor 6 partijen, made in Germany by Briefkasten Manufaktur.

Het complete opbouw brievenbussysteem is uitgevoerd in roestvrij staal V2A, gepoedercoat in RAL-kleur. De zeer hoogwaardige afwerking en het doordachte concept maken dit brievenbussysteem tot onze bestseller. Een regenlooprand voor optimale bescherming tegen water, een doorlopende rubberlip voor geluidloze inworp, het solide verwisselbare naamplaatje, een praktische posthoudbeugel en het zeer robuuste slot kenmerken dit opbouw brievenbussysteem.

Dankzij de constructiewijze is zelfmontage eenvoudig. Het brievenbussysteem is voorbereid voor eenvoudige complete montage; er is geen tijdrovende wandmontage van individuele bakken nodig.

Briefkasten Manufaktur Lippe GmbH
Werler Straße 60
32105 Bad Salzuflen

www.briefkasten-manufaktur.de
info@briefkasten-manufaktur.de
Tel.: +49 5222 807110

Geschäftsführer Oliver Woineck
Ust.ID.Nr. DE303690847
Handelsregister Amtsgericht Lemgo, HRB 8618

- 6-vaks opbouw brievenbussysteem met brievenbussen van roestvrij staal V2A, gepoedercoat in RAL-kleur.
- De installatie wordt vervaardigd door de Briefkasten Manufaktur. Duitse kwaliteitsproductie "Made in Germany".
- De brievenbussen voldoen aan DIN/EN 13724. Inworpopening (3,5 cm x 32,5 cm) voor C4 liggend; ook grote brieven passen zonder te worden gevouwen.
- Inworpkleppen met geluidsdempende rubberafdichting voor zeer stille inworp van de post.
- De deuren openen van links naar rechts.
- Incl. 2 sleutels met sleutelnummer, verwisselbaar naamplaatje onder de inworpklep en posthoudbeugel per brievenbus.
- Grote capaciteit dankzij optionele brievenbusdiepte +50 mm = ca. 17 l. Geschikt voor bedrijven en huishoudens met een hoog postvolume.
- Incl. zijbekleding + regendak van roestvrij staal V2A, gepoedercoat in RAL-kleur.
- Voor wandmontage incl. montageschiene en bevestigingsmateriaal (schroeven + pluggen).

Belangrijke informatie:

De post is alleen bij volledige inworp en gesloten klep beschermd tegen vocht en vervuiling. Bij bepaalde extreme weersomstandigheden kan er toch water binnendringen (volgens DIN EN 13724 tot 1 ccm). Dit is geen aanleiding tot reclamatie.

Product properties

Oppervlak/kleur	RAL 9005 diepzwart, RAL 3004 paarsrood, DB 703 ijzerglimmerts, RAL 7016 antracietgrijs, RAL naar keuze (volgens kleurentabel), RAL 9007 grijs aluminium, RAL 9016 verkeerswit
Serie	BASIS
Aantal dozen	met 6 brievenbussen
Naametikettering	Naamplaatje
Basismateriaal	Roestvrij staal V2A 1.4301
Item terugtrekken	Voorkant
Enkele doos per volume	Groot > 16 liter
Type montage	Opbouw

Briefkasten Manufaktur Lippe GmbH
Werler Straße 60
32105 Bad Salzuflen

www.briefkasten-manufaktur.de
info@briefkasten-manufaktur.de
Tel.: +49 5222 807110

Geschäftsführer Oliver Woineck
Ust.ID.Nr. DE303690847
Handelsregister Amtsgericht Lemgo, HRB 8618

Dimensions

Hoogte van individuele doos in mm	330,0
Breedte van enkele doos in mm	355,0
Volume in liter	12,0 | 17,0
Hoogte van lettersleuf in mm	35,0
Breedte van lettersleuf in mm	325,0
Hoogte van brievenbussysteem in mm	660,0
Breedte van brievenbussysteem in mm	1065,0
Diepte in mm	100,0 | 150,0
Gewicht in kg	36
Leveringstoestand	Het systeem wordt voorgemonteerd/gedeeltelijk gedemonteerd geleverd.

Briefkasten Manufaktur Lippe GmbH
Werler Straße 60
32105 Bad Salzuflen

www.briefkasten-manufaktur.de
info@briefkasten-manufaktur.de
Tel.: +49 5222 807110

Geschäftsführer Oliver Woineck
Ust.ID.Nr. DE303690847
Handelsregister Amtsgericht Lemgo, HRB 8618

More images





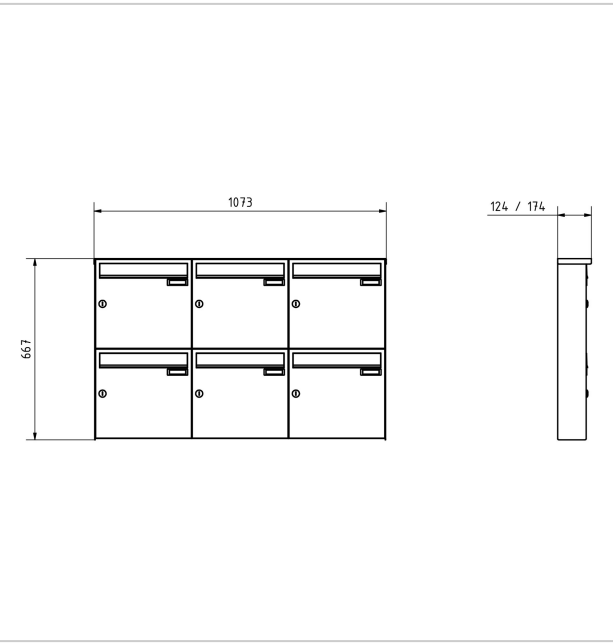



Briefkasten Manufaktur Lippe GmbH
Werler Straße 60
32105 Bad Salzuflen

www.briefkasten-manufaktur.de
info@briefkasten-manufaktur.de
Tel.: +49 5222 807110

Geschäftsführer Oliver Woineck
Ust.ID.Nr. DE303690847
Handelsregister Amtsgericht Lemgo, HRB 8618





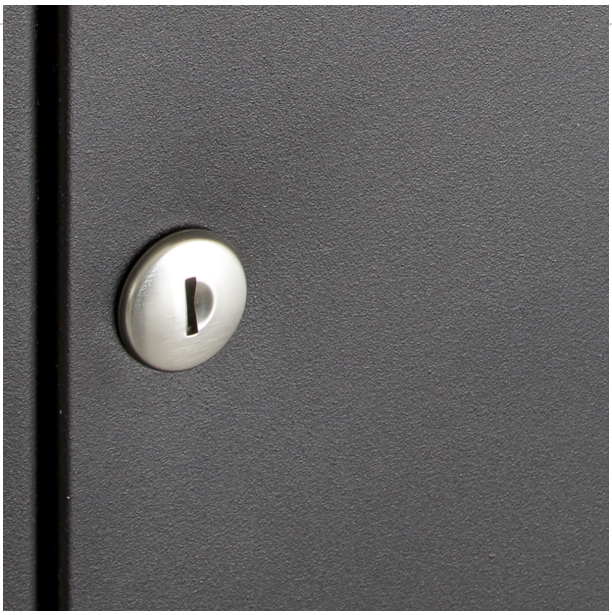

Briefkasten Manufaktur Lippe GmbH
Werler Straße 60
32105 Bad Salzuflen

www.briefkasten-manufaktur.de
info@briefkasten-manufaktur.de
Tel.: +49 5222 807110

Geschäftsführer Oliver Woineck
Ust.ID.Nr. DE303690847
Handelsregister Amtsgericht Lemgo, HRB 8618