Brievenbus BASIC met 3 pakketkasten – inbouwmontage – RAL-kleur naar keuze

Product number BML3D-F1RYQ8B8PV

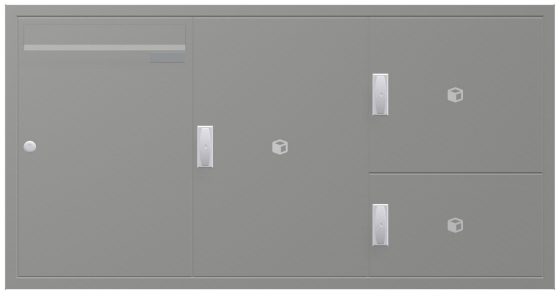

Product description

Brievenbusinstallatie met pakketontvangst – doordacht ontwerp voor uw entree

De BASIC Horizontal-installatie van Briefkasten Manufaktur verwelkomt u en uw bezoekers met een strak, overzichtelijk ontwerp. De modulaire opbouw combineert de gekozen functies in een overzichtelijke oplossing die u naar wens kunt vormgeven voor dagelijks gebruik. De serie BASIC biedt veelzijdig te combineren brievenbussen, toebehorenkasten en functiekasten voor een harmonieus vormgegeven entree. De installatie is bedoeld voor inbouwmontage en biedt een brievenbus voor de dagelijkse post. Voor pakketzendingen zijn 3 pakketkasten geïntegreerd.

De installatie wordt uitgevoerd in een RAL-kleur naar keuze en heeft de totale afmetingen B 1162 × H 605 × D 403 mm.

Via ‘Nu configureren’ opent u precies deze samenstelling in de 3D-configurator. Daar kunt u de installatie verder aanpassen en vervolgens bestellen.

Individueel configureerbaar

Stel uw brievenbusinstallatie samen zodat deze bij uw woning past: via ‘Nu configureren’ stemt u deze samenstelling af op uw wensen.

Briefkasten Manufaktur Lippe GmbH
Werler Straße 60
32105 Bad Salzuflen

www.briefkasten-manufaktur.de
info@briefkasten-manufaktur.de
Tel.: +49 5222 807110

Geschäftsführer Oliver Woineck
Ust.ID.Nr. DE303690847
Handelsregister Amtsgericht Lemgo, HRB 8618

- Afwerking van de kasten: pas de kleur in de 3D-configurator aan met de kleuren die voor deze uitvoering beschikbaar zijn.
- Individuele belettering: voorzie de daarvoor bestemde vlakken van uw eigen namen, huisnummers of gewenste teksten. De afgebeelde opschriften zijn voorbeelden en kunnen worden vervangen.
- Lettertype en opmaak: kies uit de beschikbare lettertypen voor de belettering en pas de weergave aan in de configurator.
- Uitrusting: voeg bij de installatie passende componenten toe of wijzig deze binnen het beschikbare aanbod.

Bij individuele wijzigingen worden de afmetingen en de prijs in de 3D-configurator opnieuw berekend op basis van uw keuze.

Afdekraam

De inbouwinstallatie is voorzien van een afdekraam van 1,5 mm dik roestvast staal V2A. Het raam bedekt de overgang tussen de inbouwopening en het wandoppervlak en zorgt voor een nette afwerking.

Extra ruimte voor pakketten, kranten en meer

Als pakketkast breidt dit vak de postontvangst uit met de ontvangst van pakketten, ook wanneer u niet thuis bent. Het gekozen pakketslot uit de serie BASIC met T-greep maakt bezorging mogelijk zonder dat u een sleutel aan de pakketdienst hoeft te geven. Met uw sleutel geeft u het vak vrij voor een eenmalige bezorging. De bezorger opent het vrijgegeven vak, legt de zending erin, sluit de deur en vergrendelt het slot door het in te drukken. Om de zending uit te nemen, opent u het vak met uw sleutel en geeft u het daarna weer vrij voor de volgende bezorging. Tot die tijd is het niet beschikbaar voor verdere bezorgingen zonder sleutel. De buitenafmetingen van de kasten bedragen 370 × 550 × 385 mm (B × H × D), 370 × 330 × 385 mm (B × H × D) en 370 × 220 × 385 mm (B × H × D). Voor het passende pakketformaat zijn de vrije deuropening en de bruikbare binnenafmetingen bepalend; de buitenafmetingen geven niet het maximale pakketformaat aan. Vergelijk het formaat van de zending vooraf met de binnenafmetingen van het vak.

Materiaal en afwerking

Basismateriaal: roestvast staal V2A 1.4301. Het V2A-roestvast staal biedt een corrosiebestendige en duurzame basis voor de entree.

Het gepoedercoate oppervlak wordt uitgevoerd in een RAL-kleur naar keuze. U kiest de gewenste kleur in de 3D-configurator.

Brievenbus en gebruiksgemak

Brievenbus 370 x 550 x 385 mm: inclusief een regenafvoerrand voor optimale bescherming tegen water, een doorlopende rubberen lip voor een stille postinworp, een degelijk verwisselbaar naamplaatje en een zeer robuust slot. Door de inwerphoogte en een vernauwing van de schacht is de post bovendien beveiligd tegen ongewenst uitnemen.

Deurcommunicatie en uitrusting

Kunststof naamplaatje BASIC type 2: naamplaatje van glashelder polycarbonaat. Het inlegvel kan aan de voorzijde worden vervangen.

Kenmerken van deze brievenbusinstallatie

- Productserie: BASIC Horizontal
- Montage: inbouwmontage
- Afwerking: RAL-kleur naar keuze
- Totale afmetingen: B 1162 × H 605 × D 403 mm
- 1 brievenbus, 3 toebehorenkasten
- Afwerking kasten: RAL-kleur naar keuze
- Basismateriaal: roestvast staal V2A 1.4301. Afwerking: poedercoating of geslepen roestvast staal

Belangrijke informatie:

Bescherming tegen water: een beschutte locatie, bij voorkeur onder een luifel, helpt uw post te beschermen. Postzendingen moeten volledig in de brievenbus worden gestoken en de inwerpklep moet gesloten zijn.

Montage: controleer de ondergrond en de inbouwsituatie aan de hand van de totale afmetingen en de montagehandleiding.

Product properties

Serie	BASIS
Functies	Pakketcompartiment
Aantal dozen	met 3 pakketdozen, met 1 brievenbus
Naametikettering	Naamplaatje
Basismateriaal	Roestvrij staal V2A 1.4301
Item terugtrekken	Voorkant
Oppervlak/kleur	RAL naar keuze (volgens kleurentabel)
Type montage	Inbouw

Briefkasten Manufaktur Lippe GmbH
Werler Straße 60
32105 Bad Salzuflen

www.briefkasten-manufaktur.de
info@briefkasten-manufaktur.de
Tel.: +49 5222 807110

Geschäftsführer Oliver Woineck
Ust.ID.Nr. DE303690847
Handelsregister Amtsgericht Lemgo, HRB 8618

Dimensions

Hoogte van individuele doos in mm	550
Breedte van enkele doos in mm	370
Totale hoogte in mm	605
Totale breedte in mm	1162
Diepte in mm	403

Dimension drawing

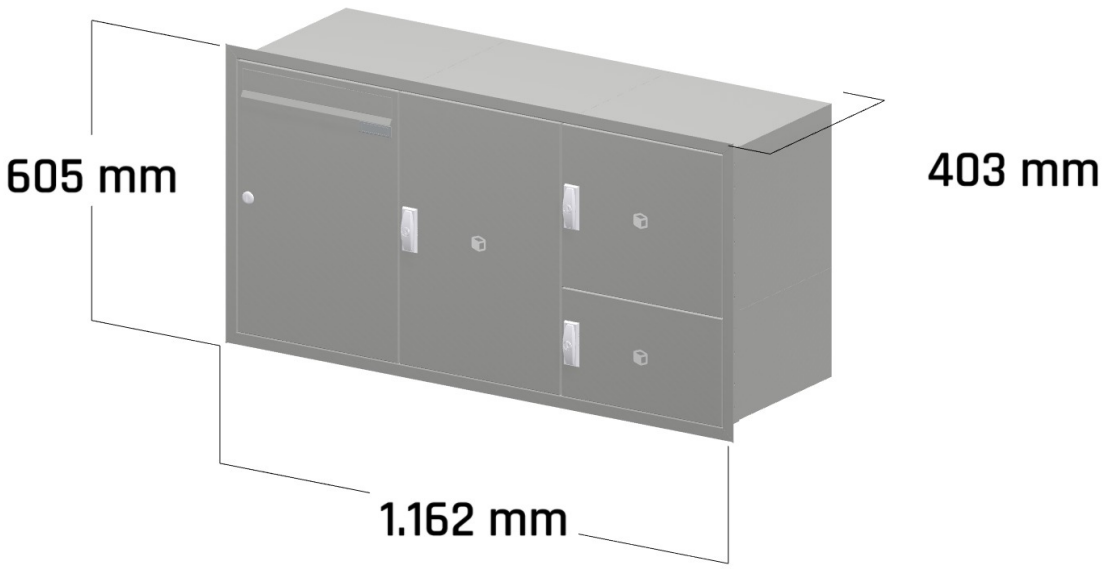

Briefkasten Manufaktur Lippe GmbH
Werler Straße 60
32105 Bad Salzuflen

www.briefkasten-manufaktur.de
info@briefkasten-manufaktur.de
Tel.: +49 5222 807110

Geschäftsführer Oliver Woineck
Ust.ID.Nr. DE303690847
Handelsregister Amtsgericht Lemgo, HRB 8618

More images

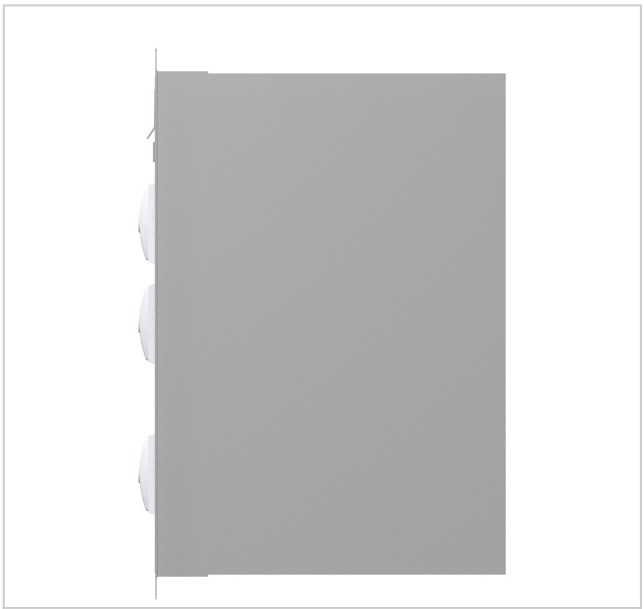



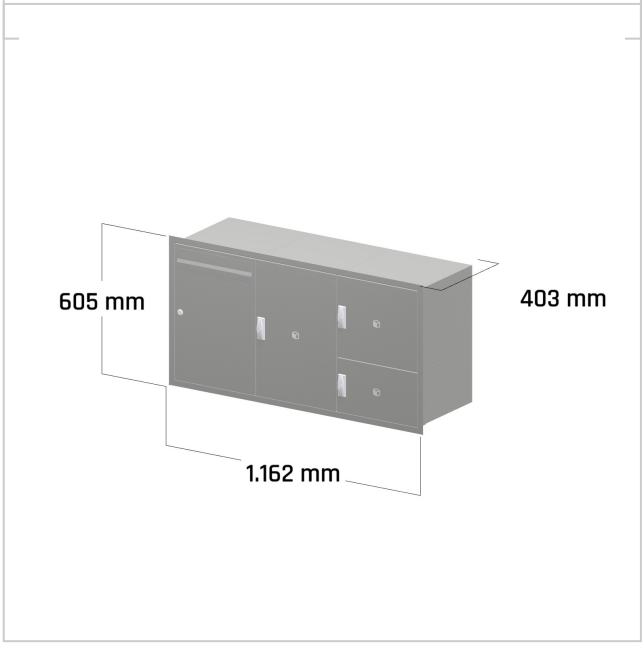

Briefkasten Manufaktur Lippe GmbH
Werler Straße 60
32105 Bad Salzuflen

www.briefkasten-manufaktur.de
info@briefkasten-manufaktur.de
Tel.: +49 5222 807110

Geschäftsführer Oliver Woineck
Ust.ID.Nr. DE303690847
Handelsregister Amtsgericht Lemgo, HRB 8618